Masttech 38

Фасадная стоечно-ригельная
система профилей

Архитектурный каталог

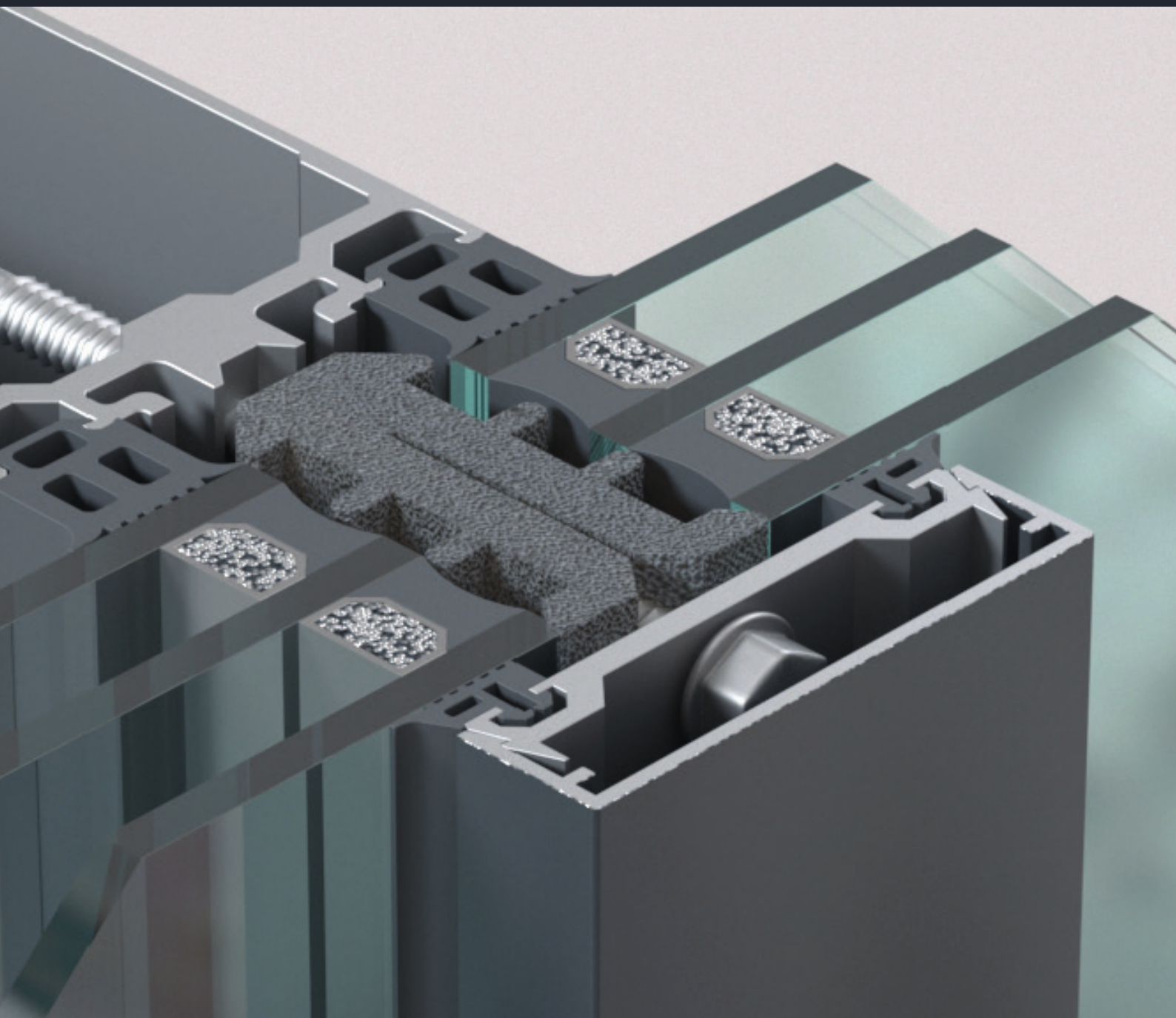

Masttech

Алюминиевые системы нового поколения

Masttech 38

фасадная стоечно-ригельная система профилей

Технический каталог часть 1.

октябрь 2023

введение

Раздел	номер раздела	страницы
Введение	01	01-01 ... 01-02
Профили	02	02-01 ... 02-10
Комплектация	03	03-01 ... 03-08
Таблицы остекления	03	03-09 ... 03-45
Схема установки верхнеподвесного окна	03	03-46 ... 03-47
Сечения	04	04-01 ... 04-68
Дополнительные решения (экраны)	05	05-01 ... 05-10

Система алюминиевых профилей MastTech-38 предназначена для изготовления фасадных стоечно-ригельных светопрозрачных конструкций для установки их в стеновой проем или для монтажа с выносом за плиту перекрытия. Монтаж конструкций и установка в них заполнений и открывающихся элементов производится с внешней стороны здания.

Система MastTech-38 разработана с учетом нашего многолетнего опыта разработки и применения профильных систем. Все профили и узловые решения специально разработаны для упрощения операции сборки и монтажа и минимизации расходов.

Основа системы - алюминиевые профили, изготовленные из сплава АД31 по состоянию Т1 в соответствии с современными строительными нормами и правилами, и требованиями, предъявляемыми к алюминиевым светопрозрачным конструкциям в новом строительстве.

Профили системы могут быть окрашены порошковыми красками в соответствии с ГОСТ 9.410-88. Цвет покрытия определяется заказчиком по шкале RAL.
В состав системы MastTech-38 входят также уплотнители, комплектация и оснастка для обработки профилей.

Стекло в витраже и "глухих" створках устанавливается на подкладки и закрепляется при помощи прижимных планок и уплотнителей. Прижимные планки закрываются декоративными крышками - капотами. В системе MastTech-38 предусмотрено применение заполнения толщиной до 64 мм.

Установка открывающихся элементов в фасадную конструкцию производится с предварительной установкой профиля рамы в ячейку фасада с последующим навешиванием открывающейся створки.

Уплотнители нарезаются под углом 90 град и соединяются при помощи клея на основе цианакрилата.

Длины профилей под разрезку, приведенные в каталоге, являются точными, за исключением значений помеченных сносками. В ряде случаев, они должны быть округлены соответственно точности и характеристикам цехового оборудования. По этой причине на этапе освоения технологии или в случае больших объемов резки с целью контроля размеров рекомендуется изготавливать пробные образцы.

Производитель системы профилей оставляет за собой право вносить в нее изменения, направленные на улучшение характеристик системы и расширяющие ее диапазон применения.

Фасадная система MastTech-38 обладает следующими особенностями:

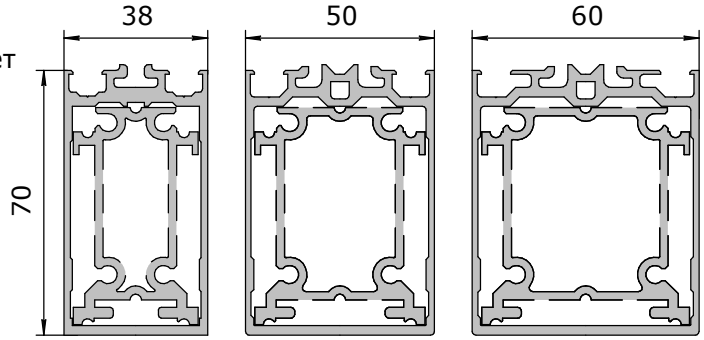

1. В ассортименте системы присутствуют профили стоек и ригелей разной видимой ширины - 38, 50 и 60 мм. Это позволяет гибко применять данную систему на объектах строительства с разными требованиями по размеру светового проема, видимой ширине стойки, а также позволяет комбинировать стойки и ригели разной толщины в зависимости от требуемых инерционных характеристик применяемых профилей.

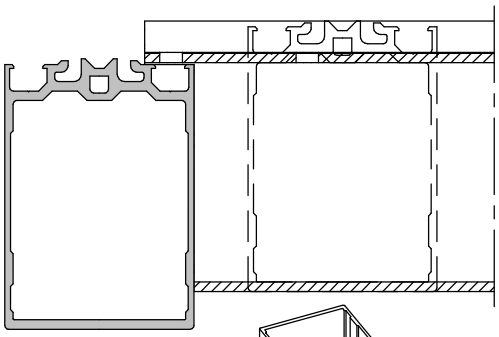

2. В системе нет отдельных профилей стоек и ригелей. Для этих целей могут применяться одни и те же профили. Это делает систему более экономичной с точки зрения остатков профилей.

3. Система является стоечно-ригельной, т.е. ригель накладывается на стойку с перепадом высот 10 мм. При необходимости размещения задних частей (пяток) стоек и ригелей в одной плоскости, глубина ригеля берется на 10 мм больше глубины стойки. Обеспечение нахлеста ригеля на стойку позволяет без проблем бороться с конденсатом и выводить его на внешнюю сторону стойки с помощью капельника.

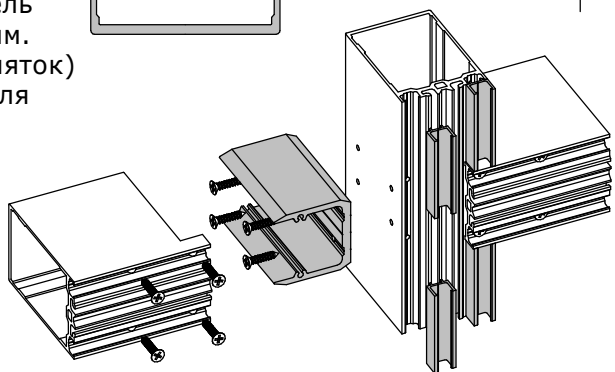

4. На профилях стойки и ригеля применяется уплотнитель одинакового размера. Перепад высот 10 мм между стойкой и ригелем обеспечивается дополнительным проставочным профилем, который устанавливается на стойку от ригеля до ригеля. Этот проставочный профиль выполняет роль дополнительной поддержки ригеля, увеличивая прочностые характеристики узла крепления.

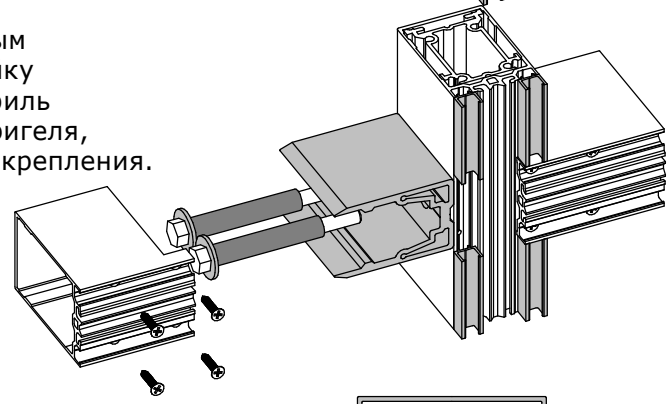

5. В системе предусмотрено использование разных ригельных сухарей в зависимости от веса применяемого заполнения - до 200 кг и более.

6. В профилях стоек и ригелей отсутствует "классический" носик для вкручивания самореза для фиксации прижимной планки. Саморез вкручивается в утолщение стойки, находящееся на одном уровне с пазами под установку внутренних уплотнителей. А фиксация самореза в двойной стенке профиля придает узлу требуемую надежность крепления. Такое решение приводит к уменьшению металлоемкости системы профилей, а также к повышению теплотехнических показателей конструкции (в следствии увеличения воздушного зазора между прижимной планкой и профилей стойки или ригеля).

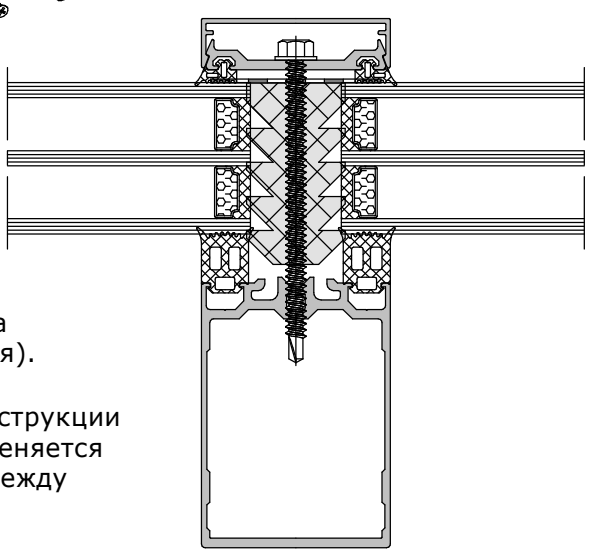

7. Для повышения теплоизоляционых характеристик конструкции вместо термовставки из ПВХ в системе MastTech-38 применяется вставка из вспененного полиэтилена, устанавливаемая между стеклопакетами.

Masttech 38

профили

стр. 02-01

P00-078
уголок
25x25x1,5

P00-082
заглушка
18 мм

P00-004
полоса
100x5

P00-079-01
крышка
экрана

P00-084-50
крышка
50 мм

P00-015
полоса
80x5

P00-079-21
корпус
экрана
крайний
фасадный

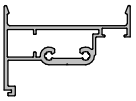

P00-085-50
крышка
50 мм
декоративная

P00-016
полоса
50x5

P00-079-22
корпус
экрана
центральный
фасадный

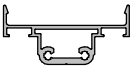

P00-110
статический
профиль
100 мм
с кабель
каналом

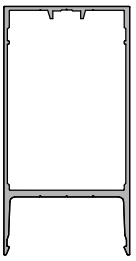

P00-029-2
держатель
нащельника

P00-079-23
корпус экрана
крайний
фасадный
относ 80 мм

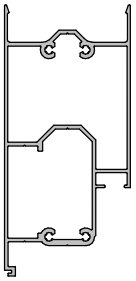

P00-034
уголок
30x15x1,5

P00-520
штапик
18x9x2 мм

P00-035
держатель
нащельника
30 мм плоский

P00-079-24
корпус экрана
центральный
фасадный
относ 80 мм

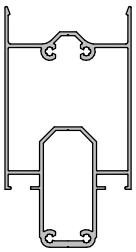

P00-530
крышка
штапика
внешнего

P00-044
держатель
нащельника
18 мм

P05-01-1185
труба
круглая
11,8x8,5 мм

P00-058-50
опорная подкладка
50 мм

P00-080
уголок
15x15x1,5

P05-04-0230
полоса
2x30

P00-058-60
опорная подкладка
60 мм

P00-081
уголок
50x50x2

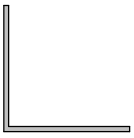

P00-062
заглушка

P00-102
Отлив декоративного элемента, 2гр.

P00-103
Пилястра- декоративный элемент фасада 50х300мм

P38-011-00
профиль держателя
структурного прямого

P05-04-0340
полоса
40х3

P38-005-10
Проставка 10 мм

P38-011-15
профиль держателя
структурного 15 град
*
* - срок
поставки
8-10 недель

P38s-001
Профиль П-образный
9х15 для структурных
стеклопаков

P38-005-08
Проставка 8 мм
*
* - срок
поставки
8-10 недель

P38-011-30
профиль держателя
структурного 30 град
*
* - срок
поставки
8-10 недель

P38-001-19
опорная подкладка 19 мм

P38-006-15
проставка
угловая 15 град

P38-011-45
профиль держателя
структурного 45 град

P38-001-35
опорная подкладка 35 мм

P38-006-30
проставка
угловая 30 град

P38-012-15
профиль держателя
структурного 15 град
(обратный угол)
*
* - срок
поставки
8-10 недель

P38-001-47
опорная подкладка 47 мм

P38-006-45
проставка
угловая 45 град

P38-012-30
профиль держателя
структурного 30 град
(обратный угол)
*
* - срок
поставки
8-10 недель

P38-001-59
опорная подкладка 59 мм

P38-007-15
накладка
угловая 15 град
*
* - срок
поставки
8-10 недель

P38-012-45
профиль держателя
структурного 45 град
(обратный угол)
*
* - срок
поставки
8-10 недель

P38-001-71
опорная подкладка 71 мм

P38-007-30
накладка
угловая 30 град
*
* - срок
поставки
8-10 недель

P38-008-45
профиль держателя
структурного 45 град

P38s-002-42
рамка структурная
для стемалита
при заполнении
42 мм

P38-007-45
накладка
угловая 45
град
*
* - срок
поставки
8-10 недель

P38-010-00
профиль держателя
стемалита прямого

P38s-002-54
рамка структурная
для стемалита
при заполнении
54 мм

P38-010-45
профиль держателя
стемалита 45 град
*
* - срок
поставки
8-10 недель

P38-005-12
Проставка 12 мм

P38-009-20
проставка 20 мм
с полкой

P38-013-00
профиль держателя
рамы структурный
прямой

Masttech 38

профили

стр. 02-03

P38-101-2
рама фасадная под прижимную планку

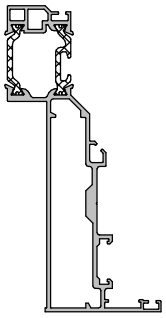

P38-102
рама фасадная под структурный фасад *

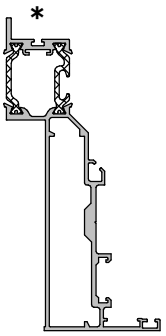

* - срок поставки 8-10 недель

P38-110
рама холодная верхнеподвесного окна

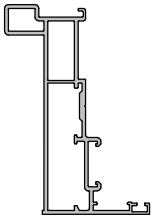

P38-201-2
створка фасадная под прямой с-пакет

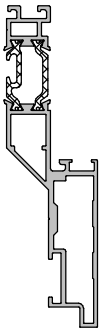

P38-202
створка фасадная под ступенчатый с-пакет *

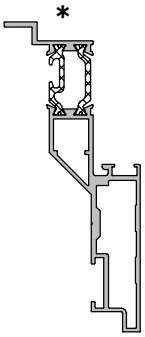

* - срок поставки 8-10 недель

P38-210
створка холодная верхнеподвесного окна

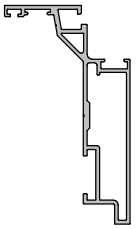

P38-301
стойка 10 мм *

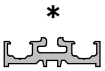

* - срок поставки 8-10 недель

P38-302
стойка 25 мм *

J_x, см^4	2,01
W_x, см^3	1,49
i_x, см	0,85
J_y, см^4	4,33
W_y, см^3	2,28
i_y, см	1,24

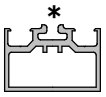

* - срок поставки 8-10 недель

P38-304
стойка 40 мм *

J_x, см^4	6,88
W_x, см^3	3,06
i_x, см	1,42
J_y, см^4	6,37
W_y, см^3	3,35
i_y, см	1,36

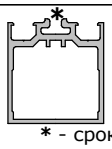

* - срок поставки 8-10 недель

P38-306
стойка 60 мм *

J_x, см^4	22,00
W_x, см^3	6,9
i_x, см	2,22
J_y, см^4	9,11
W_y, см^3	4,79
i_y, см	1,43

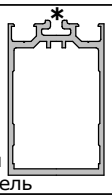

* - срок поставки 8-10 недель

P38-307
стойка 70 мм *

J_x, см^4	32,27
W_x, см^3	8,66
i_x, см	2,59
J_y, см^4	10,23
W_y, см^3	5,38
i_y, см	1,46

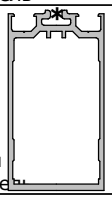

* - срок поставки 8-10 недель

P3850-308
стойка 80 мм *

J_x, см^4	44,94
W_x, см^3	10,56
i_x, см	2,95
J_y, см^4	11,35
W_y, см^3	5,97
i_y, см	1,48

* - срок поставки 8-10 недель

P3850-309
стойка 90 мм *

J_x, см^4	60,17
W_x, см^3	12,57
i_x, см	3,31
J_y, см^4	12,47
W_y, см^3	6,56
i_y, см	1,51

* - срок поставки 8-10 недель

P38-203
створка фасадная под структурный с-пакет *

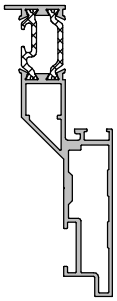

* - срок поставки 8-10 недель

P3850-310
стойка 100 мм *

J_x, см^4	78,13
W_x, см^3	14,71
i_x, см	3,66
J_y, см^4	13,59
W_y, см^3	7,15
i_y, см	1,53

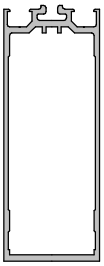

* - срок поставки 8-10 недель

P3850-311
стойка 110 мм *

J_x, см^4	100
W_x, см^3	17,22
i_x, см	3,96
J_y, см^4	15,37
W_y, см^3	8,09
i_y, см	1,55

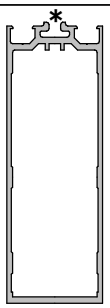

* - срок поставки 8-10 недель

P3850-312
стойка 120 мм *

J_x, см^4	124,28
W_x, см^3	19,63
i_x, см	4,29
J_y, см^4	16,55
W_y, см^3	8,71
i_y, см	1,57

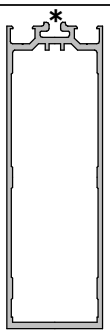

* - срок поставки 8-10 недель

P3850-313
стойка 130 мм *

J_x, см^4	151,93
W_x, см^3	22,17
i_x, см	4,62
J_y, см^4	17,73
W_y, см^3	9,33
i_y, см	1,58

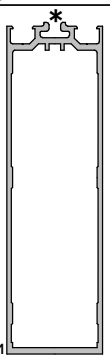

* - срок поставки 8-10 недель

профили

стр. 02-04

P3850-314

стойка 140 мм

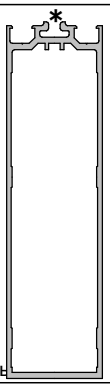

J_x, см^4	185,46
W_x, см^3	25,23
i_x, см	4,92
J_y, см^4	19,49
W_y, см^3	10,26
i_y, см	1,59

* - срок поставки 8-10 недель

P38-315

стойка 150 мм

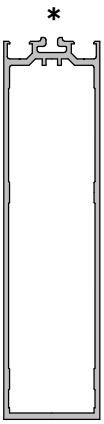

J_x, см^4	221,04
W_x, см^3	28,1
i_x, см	5,24
J_y, см^4	20,73
W_y, см^3	10,91
i_y, см	1,6

* - срок поставки 8-10 недель

P38-316

стойка 160 мм

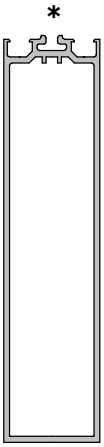

J_x, см^4	271,98
W_x, см^3	32,73
i_x, см	5,45
J_y, см^4	24,05
W_y, см^3	12,66
i_y, см	1,62

* - срок поставки 8-10 недель

P38-317

стойка 170 мм

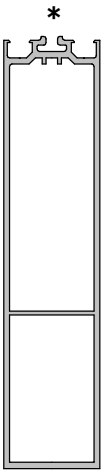

J_x, см^4	321,8
W_x, см^3	37,04
i_x, см	5,65
J_y, см^4	25,93
W_y, см^3	13,65
i_y, см	1,6

* - срок поставки 8-10 недель

P38-318

стойка 180 мм

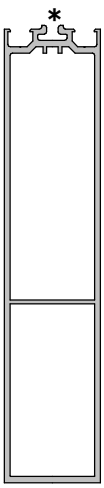

J_x, см^4	371,94
W_x, см^3	40,33
i_x, см	5,94
J_y, см^4	27,34
W_y, см^3	14,39
i_y, см	1,61

* - срок поставки 8-10 недель

P38-319

стойка 190 мм

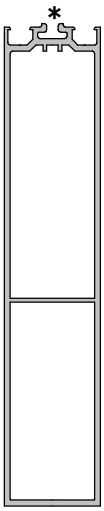

J_x, см^4	427,32
W_x, см^3	43,8
i_x, см	6,24
J_y, см^4	28,75
W_y, см^3	15,13
i_y, см	1,62

* - срок поставки 8-10 недель

P38-320

стойка 200 мм

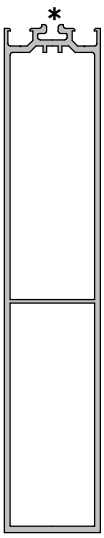

J_x, см^4	488,17
W_x, см^3	47,45
i_x, см	6,54
J_y, см^4	30,17
W_y, см^3	15,88
i_y, см	1,63

* - срок поставки 8-10 недель

P38-501

прижимная планка

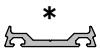

* - срок поставки 8-10 недель

P38-521-5

штапик окна фасадного 5 мм

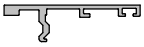

P38-531

капот стойки

* - срок поставки 8-10 недель

P38-541

капот ригеля

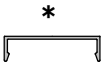

* - срок поставки 8-10 недель

P38-606

сухарь стойки 60 мм

* - срок поставки 8-10 недель

P38-607

сухарь стойки 70 мм

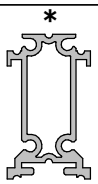

* - срок поставки 8-10 недель

P38-608

сухарь стойки 80 мм

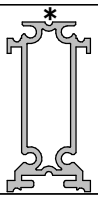

* - срок поставки 8-10 недель

P38-609

сухарь стойки 90 мм

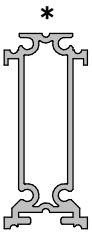

* - срок поставки 8-10 недель

P38-610

сухарь стойки 100 мм

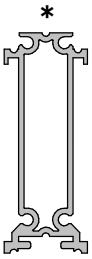

* - срок поставки 8-10 недель

P38-611

сухарь стойки 110 мм

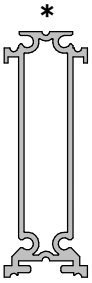

* - срок поставки 8-10 недель

Masttech 38

профили

стр. 02-05

P38-612
сухарь
стойки 120 мм

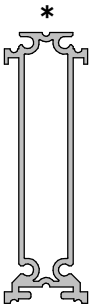

* - срок поставки 8-10 недель

P3820-314
стойка углова
140 мм

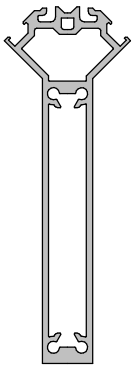

J_x, см^4	237,81
W_x, см^3	30,46
i_x, см	4,71
J_y, см^4	10,18
W_y, см^3	4,07
i_y, см	0,97

P3850-001-46
зажим боковой
несущий 46 мм

P3850-309
стойка 90 мм

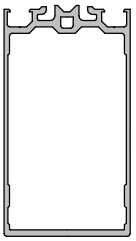

J_x, см^4	75,24
W_x, см^3	15,07
i_x, см	3,48
J_y, см^4	22,32
W_y, см^3	8,93
i_y, см	1,89

P38-613
сухарь
стойки 130 мм

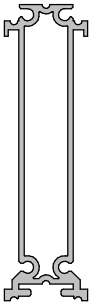

* - срок поставки 8-10 недель

P3850-002-46
зажим боковой
дополнительный
46 мм

P3850-009
заглушка торца стойки

P3850-310
стойка 100 мм

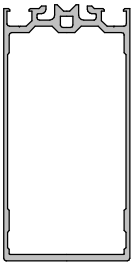

J_x, см^4	96,78
W_x, см^3	17,49
i_x, см	3,85
J_y, см^4	24,08
W_y, см^3	9,63
i_y, см	1,92

P38-614
сухарь
стойки 140 мм

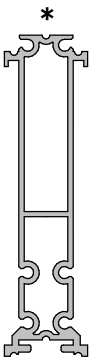

* - срок поставки 8-10 недель

P3850-302
стойка 25 мм

J_x, см^4	3.26
W_x, см^3	2.4
i_x, см	0.88
J_y, см^4	10.37
W_y, см^3	4.15
i_y, см	1.57

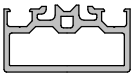

P3850-304
стойка 40 мм

J_x, см^4	10,50
W_x, см^3	4,77
i_x, см	1,51
J_y, см^4	12,84
W_y, см^3	5,14
i_y, см	1,67

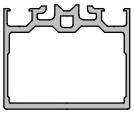

P3850-311
стойка 110 мм

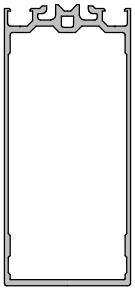

J_x, см^4	121,58
W_x, см^3	20,02
i_x, см	4,22
J_y, см^4	25,85
W_y, см^3	10,34
i_y, см	1,95

P38-615
сухарь
стойки 150 мм

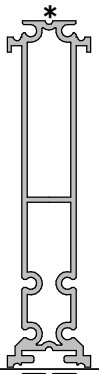

* - срок поставки 8-10 недель

P3850-306
стойка 60 мм

J_x, см^4	28,42
W_x, см^3	8,54
i_x, см	2,31
J_y, см^4	17,02
W_y, см^3	6,81
i_y, см	1,79

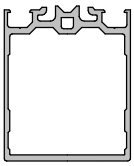

P3850-307
стойка 70 мм

J_x, см^4	41,19
W_x, см^3	10,59
i_x, см	2,71
J_y, см^4	18,79
W_y, см^3	7,51
i_y, см	1,83

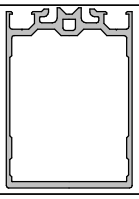

P3850-312
стойка 120 мм

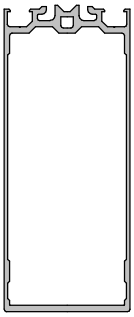

J_x, см^4	149,77
W_x, см^3	22,65
i_x, см	4,59
J_y, см^4	27,61
W_y, см^3	11,04
i_y, см	1,97

P38-616
сухарь
стойки 160 мм

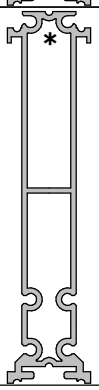

* - срок поставки 8-10 недель

P3850-308
стойка 80 мм

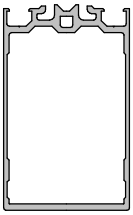

J_x, см^4	56,74
W_x, см^3	12,77
i_x, см	3,10
J_y, см^4	20,55
W_y, см^3	8,22
i_y, см	1,86

P3850-313
стойка 130 мм

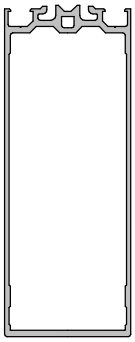

J_x, см^4	185.12
W_x, см^3	26.07
i_x, см	4.87
J_y, см^4	31.51
W_y, см^3	12.6
i_y, см	2.01

профили

стр. 02-06

P3850-314

стойка 140 мм

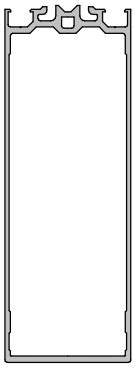

J_x, см^4	221.67
W_x, см^3	29.06
i_x, см	5.22
J_y, см^4	33.5
W_y, см^3	13.4
i_y, см	2.03

P3850-315

стойка 150 мм

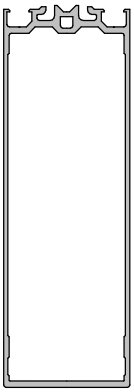

J_x, см^4	262.28
W_x, см^3	32.17
i_x, см	5.56
J_y, см^4	35.48
W_y, см^3	14.19
i_y, см	2.04

P3850-316

стойка 160 мм

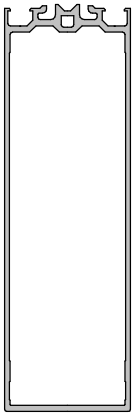

J_x, см^4	314.91
W_x, см^3	36.52
i_x, см	5.81
J_y, см^4	40.23
W_y, см^3	16.09
i_y, см	2.08

P3850-317

стойка 170 мм

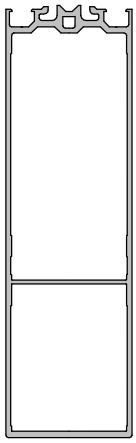

J_x, см^4	369,77
W_x, см^3	41,3
i_x, см	5,94
J_y, см^4	44,01
W_y, см^3	17,6
i_y, см	2,05

P3850-318

стойка 180 мм

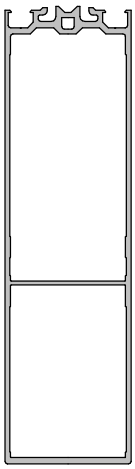

J_x, см^4	423,4
W_x, см^3	44,49
i_x, см	6,24
J_y, см^4	46,21
W_y, см^3	18,48
i_y, см	2,06

P3850-319

стойка 190 мм

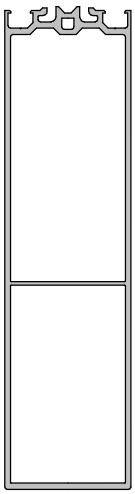

J_x, см^4	506,98
W_x, см^3	50,76
i_x, см	6,47
J_y, см^4	53,05
W_y, см^3	21,22
i_y, см	2,09

P3850-320

стойка 200 мм

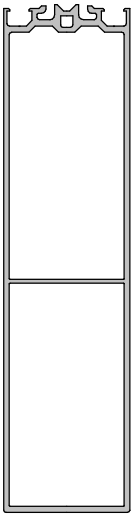

J_x, см^4	576,33
W_x, см^3	54,73
i_x, см	6,77
J_y, см^4	55,57
W_y, см^3	22,23
i_y, см	2,1

P3850-501

прижимная планка

P3850-501-201

профиль внешний

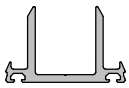

P3850-502-15

прижимная планка внеш. уг. 15 град

P3850-502-30

прижимная планка внеш. уг. 30 град

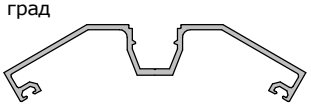

P3850-502-45

прижимная планка внеш. уг. 45 град

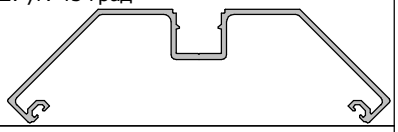

P3850-503

прижимная планка полускрытая

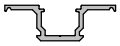

P3850-503-15

прижимная планка внутр. уг. 15 град

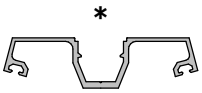

* - срок поставки 8-10 недель

P3850-503-30

прижимная планка внутр. уг. 30 град

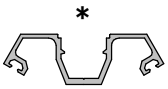

* - срок поставки 8-10 недель

P3850-503-45

прижимная планка внутр. уг. 45 град

* - срок поставки 8-10 недель

P3850-504-15

прижимная планка внеш. уг. 15 град односторонняя

P3850-504-30

прижимная планка внеш. уг. 30 град односторонняя

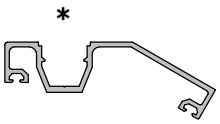

* - срок поставки 8-10 недель

P3850-504-45

прижимная планка внеш. уг. 45 град односторонняя

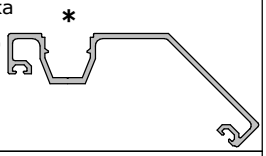

* - срок поставки 8-10 недель

P3850-531

капот стойки

Masttech 38

профили

стр. 02-07

P3850-541
капот ригеля

P3850-550
капот
декоративный

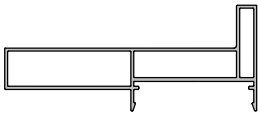

P3850-551
капот
декоративный

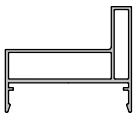

P3850-552
капот
декоративный

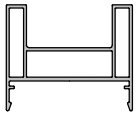

P3850-553
капот
декоративный

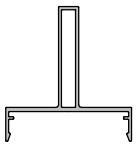

P3850-554
Капот - держатель
нащельника

P3850-560-075
капот прямоугольный 75 мм

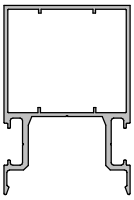

P3850-560-150
капот прямоугольный 150 мм

P3850-560-225
капот прямоугольный 225 мм

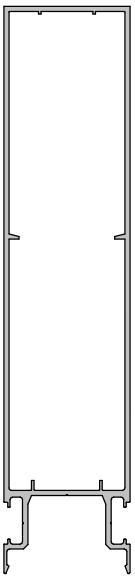

P3850-601
сухарь ригельный

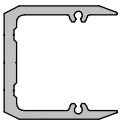

P3850-605
сухарь ригельный
усиленный

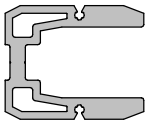

P3850-606
сухарь
стойки 60 мм

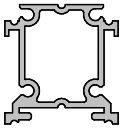

P3850-607
сухарь
стойки 70 мм

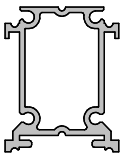

P3850-608
сухарь
стойки 80 мм

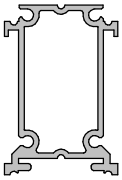

P3850-609
сухарь
стойки 90 мм

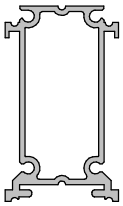

P3850-610
сухарь
стойки 100 мм

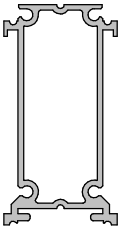

P3850-611
сухарь
стойки 110 мм

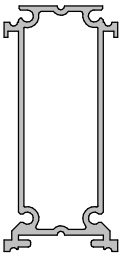

P3850-612
сухарь
стойки 120 мм

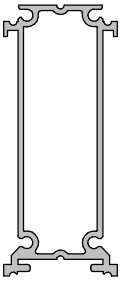

P3850-613
сухарь
стойки 130 мм

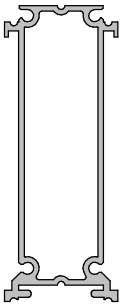

P3850-614
сухарь
стойки 140 мм

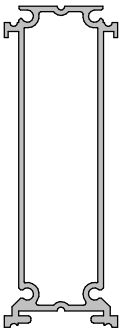

P3860-660
сухарь стоечный 66 мм
под засыпку

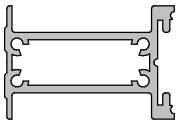

профили

стр. 02-08

P3850-615
сухарь
стойки 150 мм

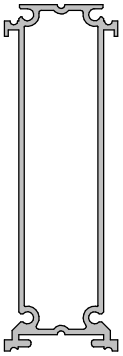

P3850-616
сухарь
стойки 160 мм

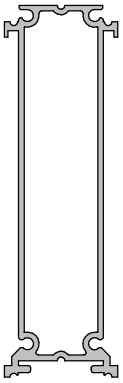

P50-502*
прижимная планка
наклонного ригеля

* - срок
поставки
8-10 недель

P50-542*
капот наклонного ригеля

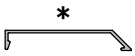

* - срок
поставки
8-10 недель

P50-604
сухарь
ригельный
наклонный

P3860-302
стойка 25 мм

J_x, см^4	3,86
W_x, см^3	2.84
i_x, см	0.9
J_y, см^4	16,67
W_y, см^3	5,56
i_y, см	1.86

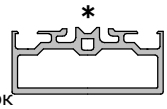

* - срок
поставки
8-10 недель

P3860-304
стойка 40 мм

J_x, см^4	12,32
W_x, см^3	5,6
i_x, см	1,54
J_y, см^4	20,27
W_y, см^3	6,76
i_y, см	1,97

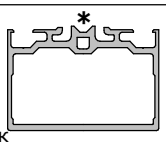

* - срок
поставки
8-10 недель

P3860-306
стойка 60 мм

J_x, см^4	32,89
W_x, см^3	9,86
i_x, см	2,35
J_y, см^4	26,37
W_y, см^3	8,79
i_y, см	2,11

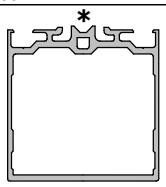

* - срок
поставки
8-10 недель

P3860-307
стойка 70 мм

J_x, см^4	47,45
W_x, см^3	12,17
i_x, см	2,76
J_y, см^4	28,94
W_y, см^3	9,65
i_y, см	2,15

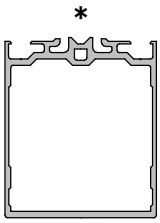

* - срок
поставки
8-10 недель

P3860-308
стойка 80 мм

J_x, см^4	65,08
W_x, см^3	14,61
i_x, см	3,15
J_y, см^4	31,5
W_y, см^3	10,5
i_y, см	2,19

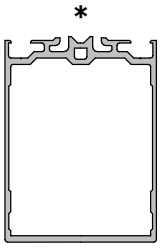

* - срок
поставки
8-10 недель

P3860-309
стойка 90 мм

J_x, см^4	85,95
W_x, см^3	17,17
i_x, см	3,55
J_y, см^4	34,07
W_y, см^3	11,36
i_y, см	2,23

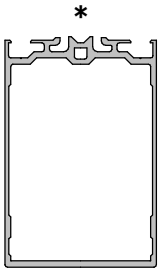

* - срок
поставки
8-10 недель

P3860-310
стойка 100 мм

J_x, см^4	110,2
W_x, см^3	19,84
i_x, см	3,93
J_y, см^4	36,64
W_y, см^3	12,21
i_y, см	2,27

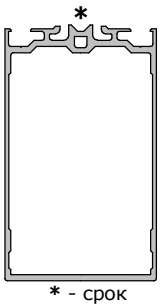

* - срок
поставки
8-10 недель

P3860-311
стойка 110 мм

J_x, см^4	137,99
W_x, см^3	22,63
i_x, см	4,31
J_y, см^4	39,21
W_y, см^3	13,07
i_y, см	2,3

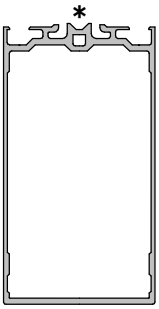

* - срок
поставки
8-10 недель

P3860-312
стойка 120 мм

J_x, см^4	169,47
W_x, см^3	25,52
i_x, см	4,68
J_y, см^4	41,77
W_y, см^3	13,92
i_y, см	2,32

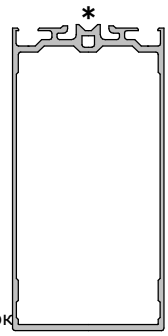

* - срок
поставки
8-10 недель

P3860-313
стойка 130 мм

J_x, см^4	208,44
W_x, см^3	29,22
i_x, см	4,97
J_y, см^4	47,49
W_y, см^3	15,83
i_y, см	2,37

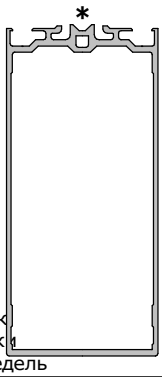

* - срок
поставки
8-10 недель

P3860-314
стойка 140 мм

* - срок
поставки
8-10 недель

J_x, см^4	248,9
W_x, см^3	32,47
i_x, см	5,33
J_y, см^4	50,38
W_y, см^3	16,79
i_y, см	2,4

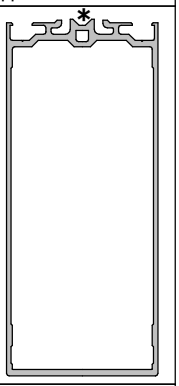

P3860-315
стойка 150 мм

J_x, см^4	309,47
W_x, см^3	38,29
i_x, см	5,48
J_y, см^4	62,63
W_y, см^3	20,88
i_y, см	2,47

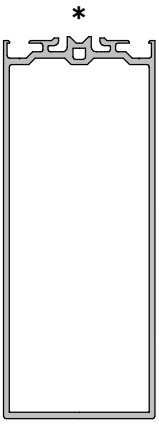

* - срок
поставки
8-10 недель

профили

стр. 02-09

P3860-316
стойка 160 мм

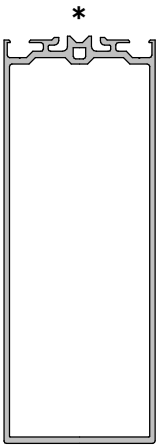

J_x, см^4	362,87
W_x, см^3	42,19
i_x, см	5,81
J_y, см^4	66,31
W_y, см^3	22,1
i_y, см	2,48

* - срок поставки 8-10 недель

P3860-317
стойка 170 мм

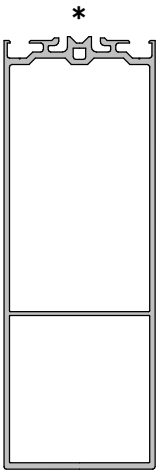

J_x, см^4	428,36
W_x, см^3	48,05
i_x, см	5,97
J_y, см^4	72,14
W_y, см^3	24,05
i_y, см	2,45

* - срок поставки 8-10 недель

P3860-318
стойка 180 мм

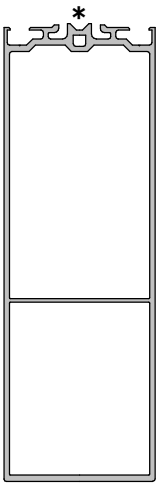

J_x, см^4	490,69
W_x, см^3	51,81
i_x, см	6,28
J_y, см^4	75,81
W_y, см^3	25,27
i_y, см	2,47

* - срок поставки 8-10 недель

P3860-319
стойка 190 мм

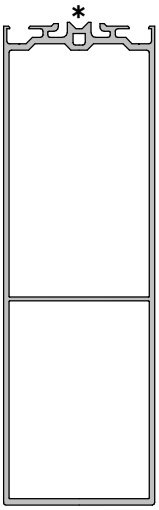

* - срок поставки 8-10 недель

J_x, см^4	559,17
W_x, см^3	55,79
i_x, см	6,59
J_y, см^4	79,49
W_y, см^3	26,5
i_y, см	2,48

P3860-320
стойка 200 мм

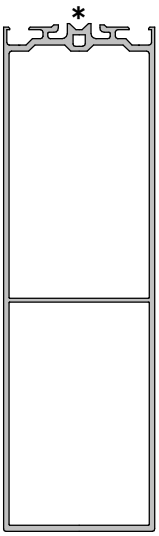

* - срок поставки 8-10 недель

J_x, см^4	634,04
W_x, см^3	59,98
i_x, см	6,9
J_y, см^4	83,17
W_y, см^3	27,72
i_y, см	2,5

P3860-501
прижимная планка

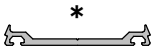

* - срок поставки 8-10 недель

P3860-531
капот стойки

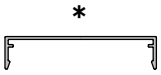

* - срок поставки 8-10 недель

P3860-541
капот ригеля

* - срок поставки 8-10 недель

P3860-606
сухарь
стойки 60 мм

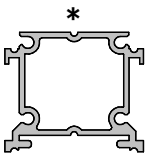

* - срок поставки 8-10 недель

P3860-607
сухарь
стойки 70 мм

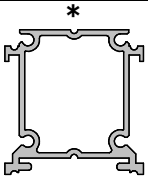

* - срок поставки 8-10 недель

P3860-608
сухарь
стойки 80 мм

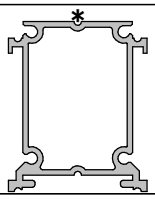

* - срок поставки 8-10 недель

P3860-609
сухарь
стойки 90 мм

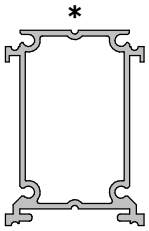

* - срок поставки 8-10 недель

P3860-609
сухарь
стойки 90 мм

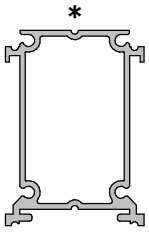

* - срок поставки 8-10 недель

P3860-610
сухарь
стойки 100 мм

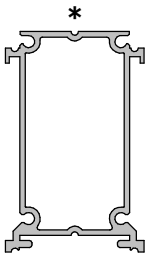

* - срок поставки 8-10 недель

P3860-611
сухарь
стойки 110 мм

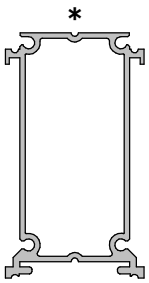

* - срок поставки 8-10 недель

P3860-612
сухарь
стойки 120 мм

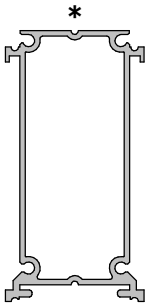

* - срок поставки 8-10 недель

P3860-613
сухарь
стойки 130 мм

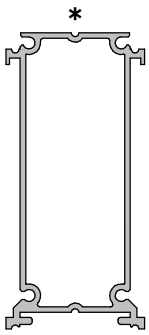

***** - срок поставки 8-10 недель

P3860-614
сухарь
стойки 140 мм

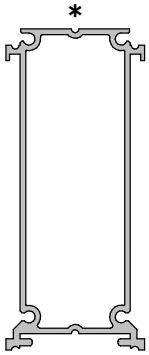

***** - срок поставки 8-10 недель

P3860-615
сухарь
стойки 150 мм

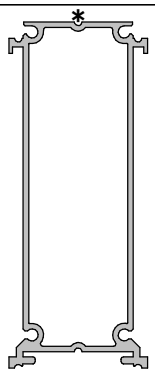

***** - срок поставки 8-10 недель

P3860-616
сухарь
стойки 160 мм

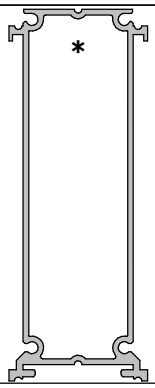

***** - срок поставки 8-10 недель

профили

комплектация

Ригельные сухари поставляются уже с отверстиями под саморезы. Саморезы в комплект поставки не идут. Допустимая нагрузка указана на один ригельный сухарь, критерием служит срез саморезов под внешней нагрузкой.

Ригельные сухари поставляются уже с отверстиями под болтокомплекты. Болтокомплекты в комплект поставки не идут. Допустимая нагрузка указана на один ригельный сухарь, критерием служит срез болтов под внешней нагрузкой.

C050-027
сухарь ригельный
27 мм
2 самореза (до 47 кг)

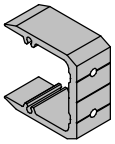

для ригеля
P3850-304
изготавливается из профиля P3850-601

C050-087
сухарь ригельный
87 мм
4 самореза (до 94 кг)

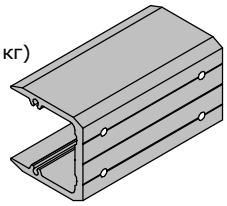

для ригеля
P3850-310
изготавливается из профиля P3850-601

C050-137
сухарь ригельный
137 мм
8 саморезов (до 188 кг)

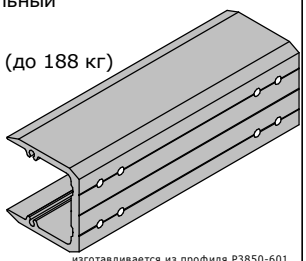

для ригеля
P3850-315
изготавливается из профиля P3850-601

C050-047
сухарь ригельный
47 мм
4 самореза (до 94 кг)

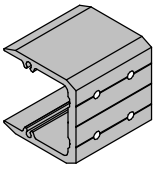

для ригеля
P3850-306
изготавливается из профиля P3850-601

C050-097
сухарь ригельный
97 мм
6 саморезов (до 141 кг)

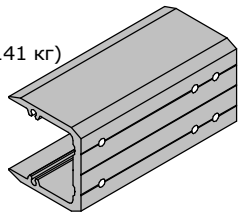

для ригеля
P3850-311
P3850-317
P3850-318
P3850-319
P3850-320
изготавливается из профиля P3850-601

C050-147
сухарь ригельный
147 мм
8 саморезов (до 188 кг)

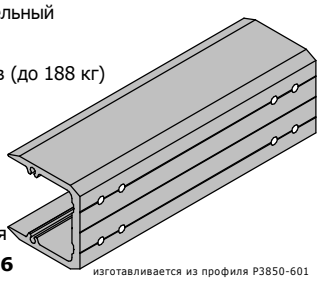

для ригеля
P3850-316
изготавливается из профиля P3850-601

стр. 03-01

C050-057
сухарь ригельный
57 мм
4 самореза (до 94 кг)

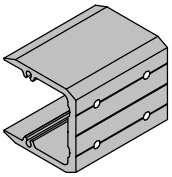

для ригеля
P3850-307
изготавливается из профиля P3850-601

C050-107
сухарь ригельный
107 мм
6 саморезов (до 141 кг)

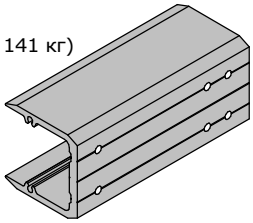

для ригеля
P3850-312
изготавливается из профиля P3850-601

C051-047
сухарь ригельный
47 мм
1 болтокомплект
(до 260 кг)

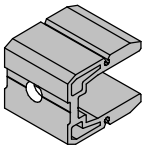

для ригеля
P3850-306
изготавливается из профиля P3850-605

C050-067
сухарь ригельный
67 мм
4 самореза (до 94 кг)

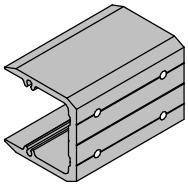

для ригеля
P3850-308
изготавливается из профиля P3850-601

C050-117
сухарь ригельный
117 мм
6 саморезов (до 141 кг)

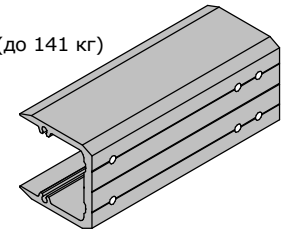

для ригеля
P3850-313
изготавливается из профиля P3850-601

C051-057
сухарь ригельный
57 мм
1 болтокомплект
(до 260 кг)

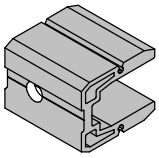

для ригеля
P3850-307
изготавливается из профиля P3850-605

C050-077
сухарь ригельный
77 мм
4 самореза (до 94 кг)

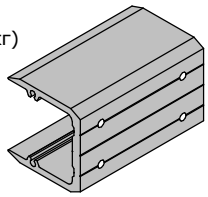

для ригеля
P3850-309
изготавливается из профиля P3850-601

C050-127
сухарь ригельный
127 мм
6 саморезов (до 141 кг)

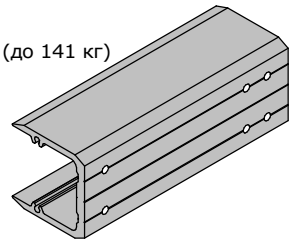

для ригеля
P3850-314
изготавливается из профиля P3850-601

C051-067
сухарь ригельный
67 мм
2 болтокомплекта
(до 520 кг)

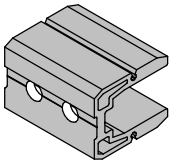

для ригеля
P3850-308
изготавливается из профиля P3850-605

C051-077
сухарь ригельный
77 мм
2 болтокомплекта
(до 520 кг)

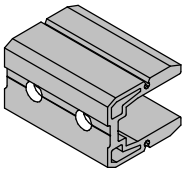

для ригеля
P3850-309
изготавливается из профиля P3850-605

C051-137
сухарь ригельный
137 мм
2 болтокомплекта
(до 520 кг)

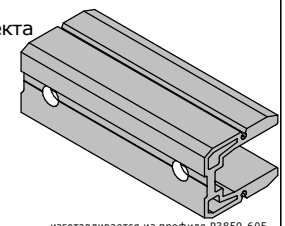

для ригеля
P3850-315
изготавливается из профиля P3850-605

C052-077
сухарь
ригельный
77 мм

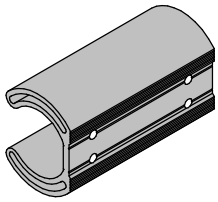

Для ригеля
P3850-309
изготавливается из профиля P50-604

C051-087
сухарь ригельный
87 мм
2 болтокомплекта
(до 520 кг)

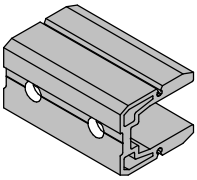

для ригеля
P3850-310
изготавливается из профиля P3850-605

C051-147
сухарь ригельный
147 мм
2 болтокомплекта
(до 520 кг)

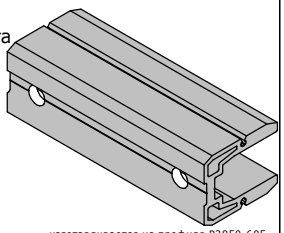

для ригеля
P3850-316
изготавливается из профиля P3850-605

C052-087
сухарь
ригельный
87 мм

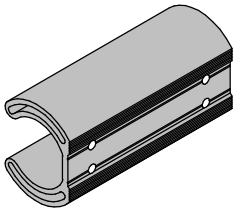

Для ригеля
P3850-310
изготавливается из профиля P50-604

C051-097
сухарь ригельный
97 мм
2 болтокомплекта
(до 520 кг)

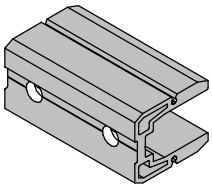

для ригеля
P3850-311
P3850-317
P3850-318
P3850-319
P3850-320
изготавливается из профиля P3850-605

C052-027
сухарь
ригельный
27 мм

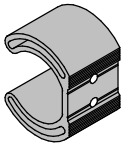

Для ригеля
P3850-304
изготавливается из профиля P50-604

C052-097
сухарь
ригельный
97 мм

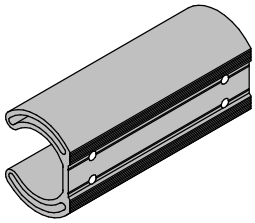

Для ригеля
P3850-311
изготавливается из профиля P50-604

C051-107
сухарь ригельный
107 мм
2 болтокомплекта
(до 520 кг)

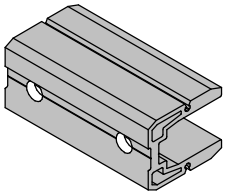

для ригеля
P3850-312
изготавливается из профиля P3850-605

C052-047
сухарь
ригельный
47 мм

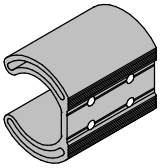

Для ригеля
P3850-306
изготавливается из профиля P50-604

C052-107
сухарь
ригельный
107 мм

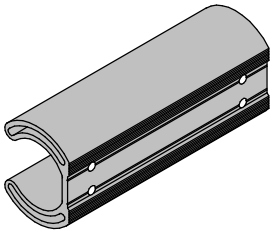

Для ригеля
P3850-312
изготавливается из профиля P50-604

C051-117
сухарь ригельный
117 мм
2 болтокомплекта
(до 520 кг)

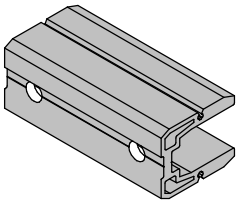

для ригеля
P3850-313
изготавливается из профиля P3850-605

C052-057
сухарь
ригельный
57 мм

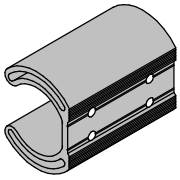

Для ригеля
P3850-307
изготавливается из профиля P50-604

C052-117
сухарь
ригельный
117 мм

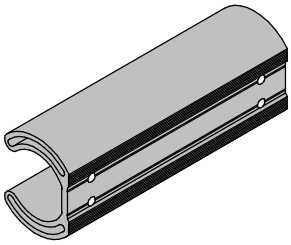

Для ригеля
P3850-313
изготавливается из профиля P50-604

C051-127
сухарь ригельный
127 мм
2 болтокомплекта
(до 520 кг)

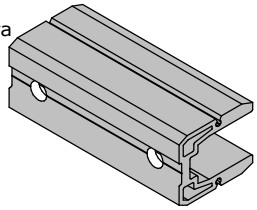

для ригеля
P3850-314
изготавливается из профиля P3850-605

C052-067
сухарь
ригельный
67 мм

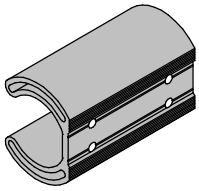

Для ригеля
P3850-308
изготавливается из профиля P50-604

C052-127
сухарь
ригельный
127 мм

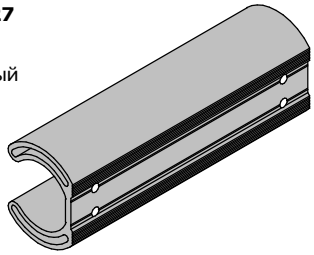

Для ригеля
P3850-314
изготавливается из профиля P50-604

комплектация

C052-137
сухарь
ригельный
137 мм

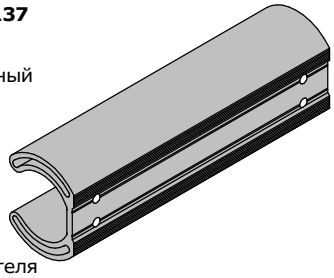

Для ригеля
P3850-315

изготавливается из профиля P50-604

C38-011-45
держатель структурный
45 град

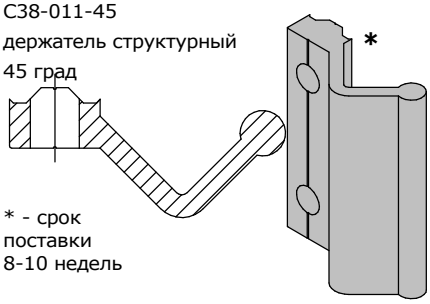

* - срок
поставки
8-10 недель

изготавливается из профиля P38-011-45

C38-013-00
держатель рамы структурн
прямой

изготавливается из профиля P38-013-45

C052-147
сухарь
ригельный
147 мм

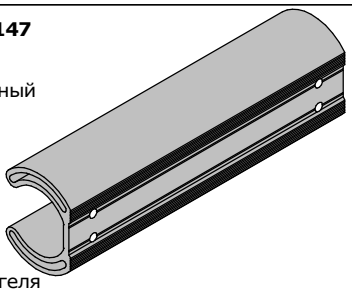

Для ригеля
P3850-316

изготавливается из профиля P50-604

C38-010-00
держатель стемалита
прямой

изготавливается из профиля P38-010-00

C117-5
Сухарь угловой,
5x10 мм

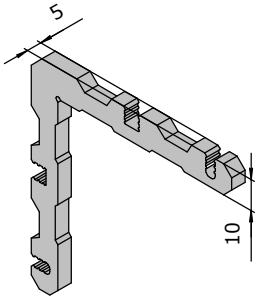

изготавливается
из профиля P00-616

C38-01-45
фиксатор структурный
45 град

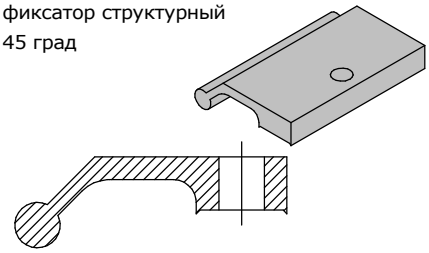

изготавливается из профиля P38-008-45

C38-010-45
держатель стемалита
45 град

* - срок
поставки
8-10 недель

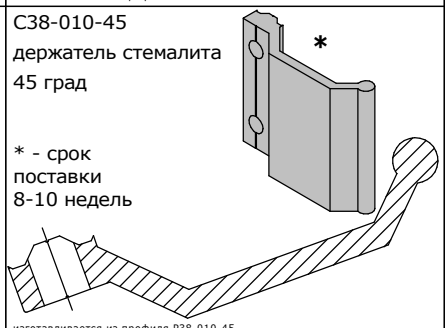

изготавливается из профиля P38-010-45

C117-10
Сухарь угловой,
10,5x10 мм

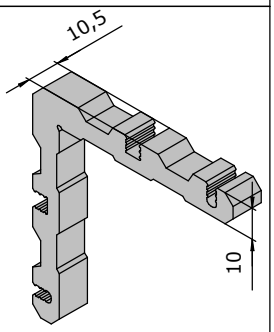

изготавливается
из профиля P00-616

стр.
03-03

C38-011-00
держатель структурный
прямой

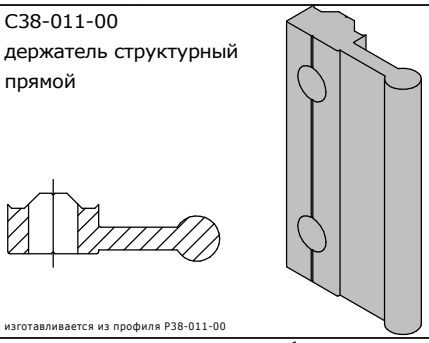

изготавливается из профиля P38-011-00

C38-012-15
держатель структурный 15 град
(обратный угол)

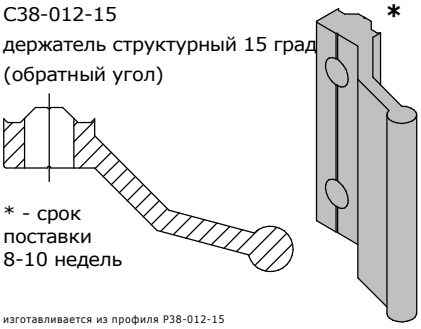

* - срок
поставки
8-10 недель

изготавливается из профиля P38-012-15

C117-50
Сухарь угловой,
50x10 мм

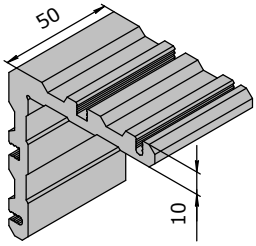

изготавливается
из профиля P00-616

C38-011-15
держатель структурный
15 град

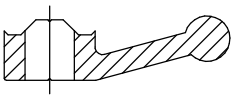

* - срок
поставки
8-10 недель

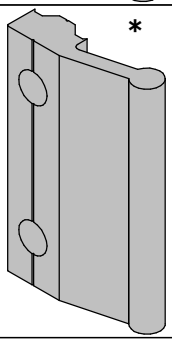

изготавливается из профиля P38-011-15

C38-012-30
держатель структурный 30 град
(обратный угол)

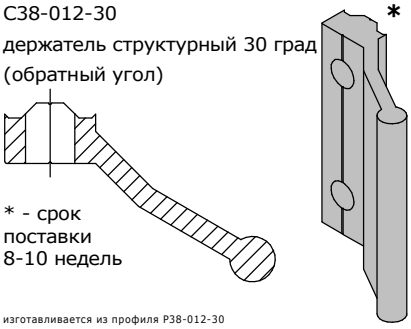

* - срок
поставки
8-10 недель

изготавливается из профиля P38-012-30

C121-05
Сухарь угловой,
7,5x5,2 мм

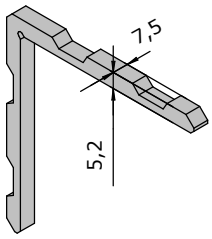

изготавливается
из профиля P00-620

C38-011-30
держатель структурный
30 град

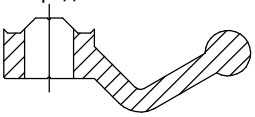

* - срок
поставки
8-10 недель

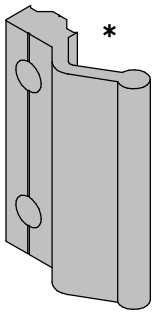

изготавливается из профиля P38-011-30

C38-012-45
держатель структурный 45 град
(обратный угол)

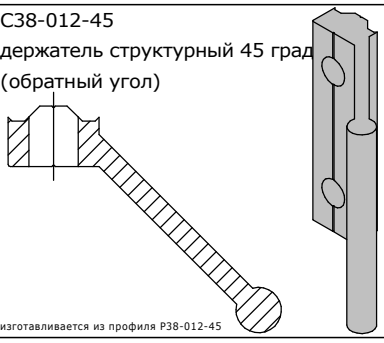

изготавливается из профиля P38-012-45

C122-36
Сухарь угловой,
36x11,5мм

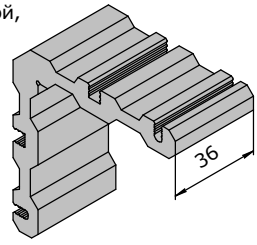

изготавливается
из профиля P00-621

комплектация

C123-12
Сухарь угловой,
12x13,4мм

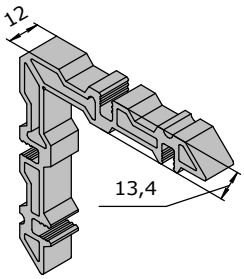

изготавливается
из профиля P00-623

F027p-50
болтокомплект 50 мм
под пятку

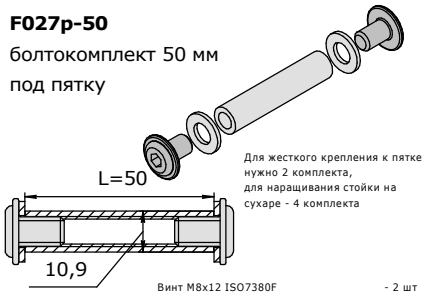

Для жесткого крепления к пятке
нужно 2 комплекта,
для наращивания стойки на
сухаре - 4 комплекта

Винт M8x12 ISO7380F	- 2 шт
шайба 8 пластиковая	- 2 шт
втулка резьбовая 10,9 x M8 50 мм	- 1 шт

F504
Ответная планка цапфы

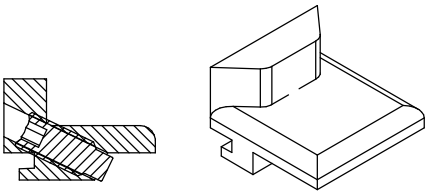

C123-50
Сухарь угловой,
50x13,4мм

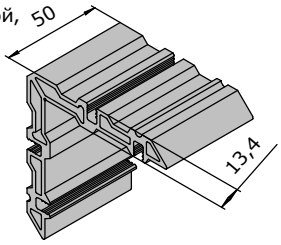

изготавливается
из профиля P00-623

F034-01-1264
болто-комплект 64 мм
под кронштейн

Для жесткого крепления
к кронштейну
нужно 2 комплекта,
для плавающего - 1 комплект

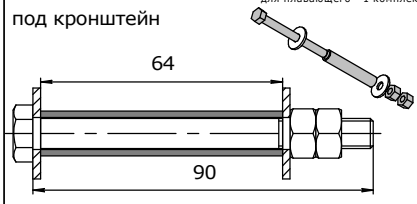

Болт M8x90 DIN933 A2	- 1 шт
Гайка M8 DIN934 A2	- 2 шт
шайба 8 увеличенная DIN9021 A2	- 2 шт
втулка 12x8 64 мм алюминиевая	- 1 шт

F514
Цапфа-эксцентрик универсальная
(на винте)

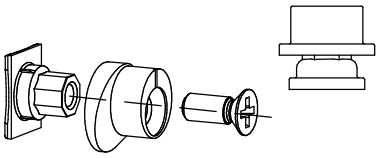

C123-75
Сухарь угловой,
75x13,4мм

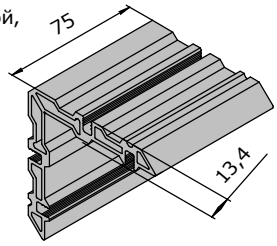

изготавливается
из профиля P00-623

F034-01-1270
болто-комплект 70 мм
под усиленные ригельные
сухари

Для жесткого крепления
к кронштейну
нужно 2 комплекта,
для плавающего - 1 комплект

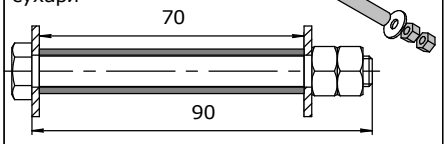

Болт M8x90 DIN933 A2	- 1 шт
Гайка M8 DIN934 A2	- 2 шт
шайба 8 увеличенная DIN9021 A2	- 2 шт
втулка 12x8 70 мм алюминиевая	- 1 шт

рихтовочная подкладка негорючая (СМЛ)
F904-60 - 3x60x100 мм
F904-50 - 3x50x100 мм
F904-40 - 3x40x100 мм
F904-30 - 3x30x100 мм

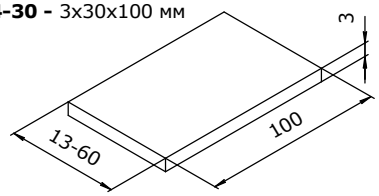

C602
Уголок
выравнивающий
14,3x2,5

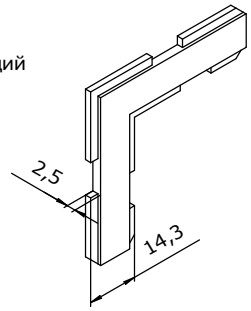

Подкладки рихтовочные

F007	- 2x12 мм
F039-230	- 2x30 мм
F039-242	- 2x42 мм
F039-254	- 2x54 мм
F039-266	- 2x66 мм

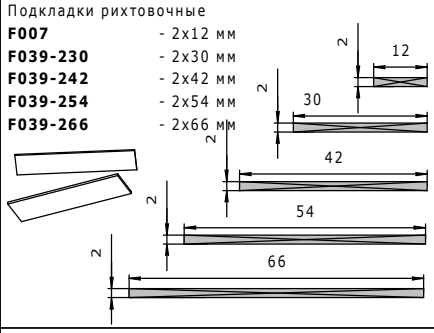

лента терморасширяющаяся
F922-50 - 2x50 мм
F922-40 - 2x40 мм
F922-30 - 2x30 мм
F922-20 - 2x20 мм
F922-10 - 2x10 мм

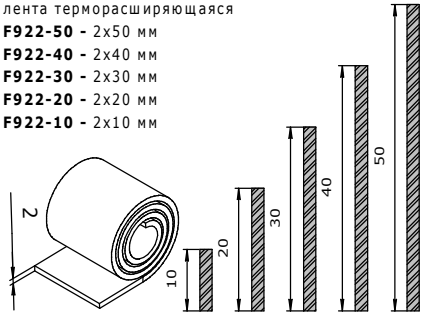

Подкладки опорные под стекло,
ширина 100 мм

F015-19 -
ширина 19 мм
из профиля P38-001-19

F015-35 -
ширина 35 мм
из профиля P38-001-35

F015-47 -
ширина 47 мм
из профиля P38-001-47

F015-59 -
ширина 59 мм
из профиля P38-001-59

F015-71 -
ширина 71 мм
из профиля P38-001-71

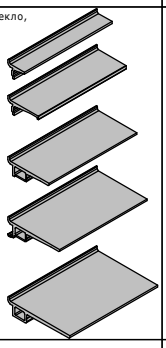

F075
заглушка
держателя
экрана

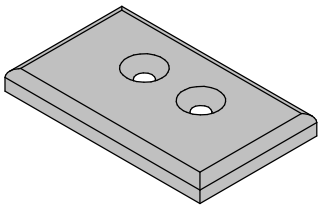

опорная подкладка стальная (нерж.)
F950-71 - 71 мм
F950-59 - 59 мм
F950-47 - 47 мм
F950-35 - 35 мм

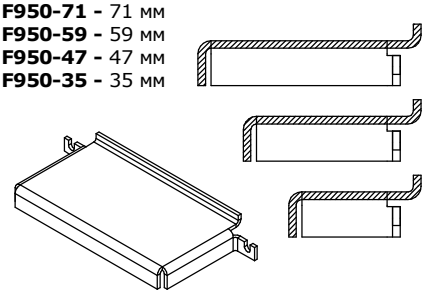

F016-50
капельник фасадной
системы 50 мм

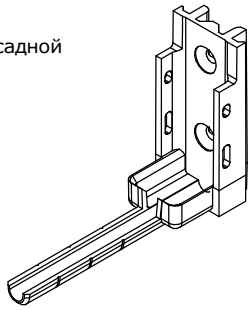

F152
винт анкерный 60 мм
для накладной петли

F951
прижим стальной под капот (нерж.)

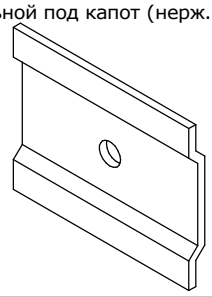

стр.
03-04

комплектация

F952-40
уголок сухарный 40 мм

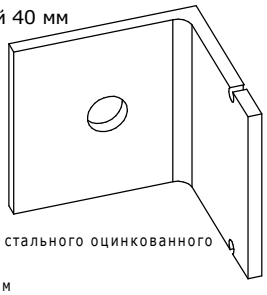

Изготавливается из стального оцинкованного уголка 40x40x3 мм.
Длина нарезки 40 мм

FF-1515B
угловой переключатель

FF-3255
Регулятор положения ножниц

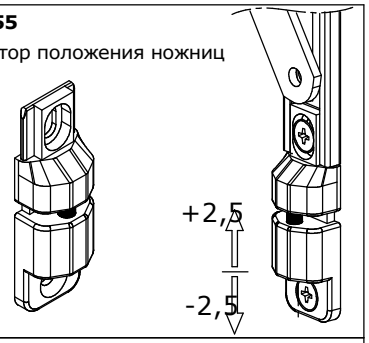

F3850-01-308
кронштейн внутренний для стойки P3850-308

F3850-01-310
кронштейн внутренний для стойки P3850-310

F3850-01-311
кронштейн внутренний для стойки P3850-311

F3850-01-312
кронштейн внутренний для стойки P3850-312

F3850-01-313
кронштейн внутренний для стойки P3850-313

F3850-01-314
кронштейн внутренний для стойки P3850-314

F3850-01-315
кронштейн внутренний для стойки P3850-315

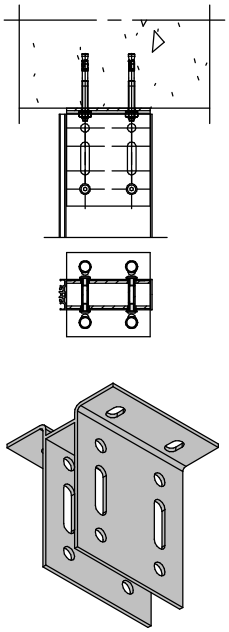

FF-1595
цапфа широкая на винтах

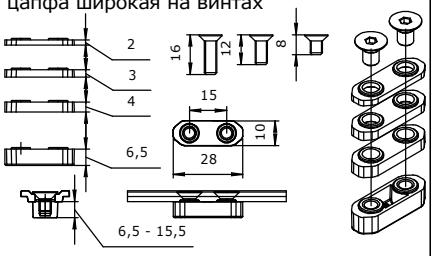

винты идут в комплекте поставки

FF-3257
дополнительная точка запирания

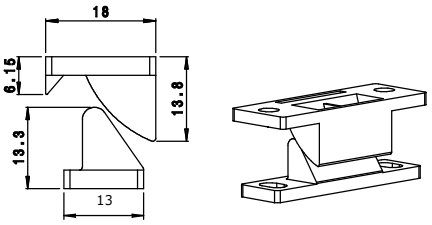

FF-1598C
ответная планка на саморезах

Ножницы параллельно-выставные (пара)

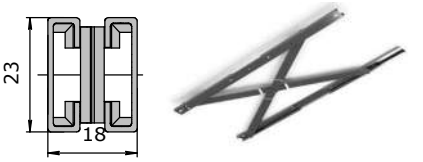

артикул	название	длина ножниц, мм	max. высота створки	max. ширина створки	max. вес створки
FG-0199001 (GIE4669)	ножницы параллельные 16,9	470	1000	1000	100
FG-0199101 (GIE4670)	ножницы двойные параллельные 16,9	940	2000	2000	200

стр. 03-05

F3850-11-110
кронштейн Т-образный охватывающий 50x110 мм

F3850-11-130
кронштейн Т-образный охватывающий 50x130 мм

F3850-11-150
кронштейн Т-образный охватывающий 50x150 мм

F3850-11-170
кронштейн Т-образный охватывающий 50x170 мм

F3850-11-190
кронштейн Т-образный охватывающий 50x190 мм

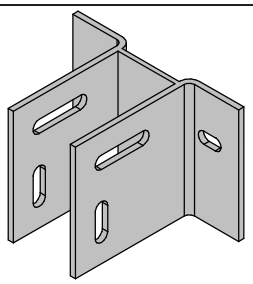

FF-1613
подпятник боковой

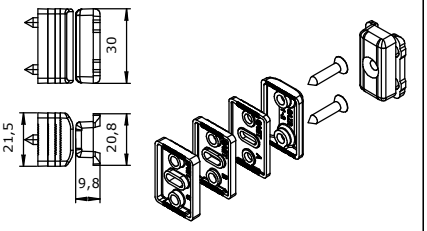

RP3-870
лента из вспененного пенополиэтилена 8x70 мм

RP3-890
лента из вспененного пенополиэтилена 8x90 мм

RP3-811
лента из вспененного пенополиэтилена 8x110 мм

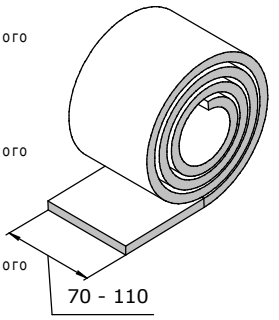

F3850-11-110v
кронштейн Т-образный охватывающий 50x110 мм верхний

F3850-11-130v
кронштейн Т-образный охватывающий 50x130 мм верхний

F3850-11-150v
кронштейн Т-образный охватывающий 50x150 мм верхний

F3850-11-170v
кронштейн Т-образный охватывающий 50x170 мм верхний

F3850-11-190v
кронштейн Т-образный охватывающий 50x190 мм верхний

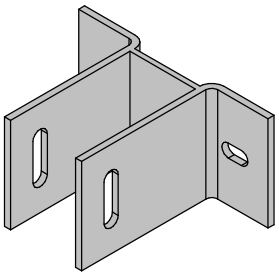

FSa-1307.8
Ограничитель открывания телескопический с фиксатором (комплект)

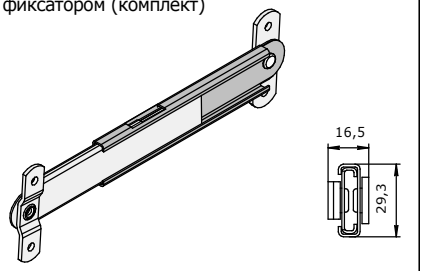

PS-145-45
труба стальная оцинк. 45x45x2

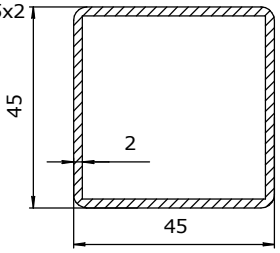

FF-0770AD
Ручка окна фасадного (правая)

FF-0770AS
Ручка окна фасадного (левая)

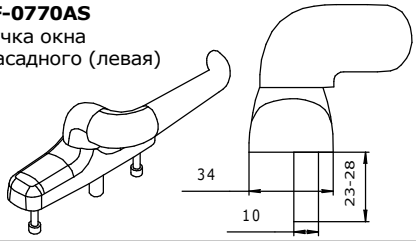

ножницы верхнеподвесные
(пара)

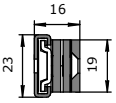

артикул	длина ножниц, мм	max. высота створки	max. вес створки
FF-3250A	357	1000	65
FF-3250B	406	1200	85
FF-3250C	457	1400	100
FF-3250D	511	1600	110
FF-3250F	601	1800	120
FF-3250H	708	2000	130

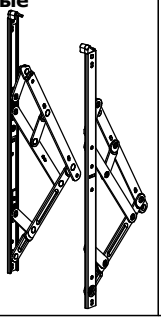

Наполнители профилей
E010 - насыпной противопожарный материал

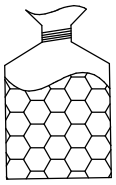

E011 - клей "жидкое стекло"

S035-40
Саморез 5,5 х 40 ШГ с буром

S035-50
Саморез 5,5 х 50 ШГ с буром

S035-60
Саморез 5,5 х 60 ШГ с буром

S035-70
Саморез 5,5 х 70 ШГ с буром

S035-80
Саморез 5,5 х 80 ШГ с буром

S035-90
Саморез 5,5 х 90 ШГ с буром

S035-100
Саморез 5,5 х 100 ШГ с буром

S036-50
Саморез 5,5 х 50 ЦШГ с буром

S036-60
Саморез 5,5 х 60 ЦШГ с буром

S036-70
Саморез 5,5 х 70 ЦШГ с буром

S036-80
Саморез 5,5 х 80 ЦШГ с буром

S036-90
Саморез 5,5 х 90 ЦШГ с буром

S037-40
Саморез 5,5 х 40 ПГ TORX с буром (DIN7504 M)

S037-50
Саморез 5,5 х 50 ПГ TORX с буром (DIN7504 M)

S037-60
Саморез 5,5 х 60 ПГ TORX с буром (DIN7504 M)

S037-75
Саморез 5,5 х 75 ПГ TORX с буром (DIN7504 M)

S037-80
Саморез 5,5 х 80 ПГ TORX с буром (DIN7504 M)

S037-90
Саморез 5,5 х 90 ПГ TORX с буром (DIN7504 M)

S001 Саморез 3,5 х 9,5 ПГ
S002 Саморез 3,5 х 13 ПГ
S003 Саморез 3,5 х 32 ПГ
S006 Саморез 3,9 х 19 ТГ
S006-13 Саморез 3,9 х 13 ТГ
S008 Саморез 3,9 х 32 ТГ
S015 Саморез 5,5 х 45 ТГ
Sd003 Саморез 3,9 х 19 ТГ с буром

Masttech 38

комплектация

R04E
упл-ль притвора
EPDM
6,3 / 7

R017E
упл-ль микроклин 10 мм
EPDM
10 / 1,8

R018E
упл-ль микроклин 13 мм
EPDM
13,1 / 2,2

R019E
упл-ль микроклин 15 мм
EPDM
15,4 / 2,3

R040E
упл-ль стекла внешний 2 мм
EPDM

R053E
упл-ль средний для притвора на термомост
EPDM

R054E
уплотнитель внешний 5 мм
EPDM
5

R055E
уплотнитель внешний 3,5 мм
EPDM
3,5

R055-2E
уплотнитель внешний 3,5 мм широкий
EPDM
3,5

R064-2E
уплотнитель клиновидный 4 мм
EPDM
4

R065-2E
уплотнитель клиновидный 5 мм
EPDM
5

R066-2E
уплотнитель клиновидный 6 мм
EPDM
6

R070E
упл-ль средний для притвора окна (т/мост 28)
EPDM

R071E
уплотнитель притвора наклонный
EPDM

R072E
уплотнитель притвора 2 мм
EPDM
2

R073E
уплотнитель полускрытой прижимной планки
EPDM

R080E
уплотнитель ригельный для влагоотвода
EPDM

R300E
уплотнитель фасадный внутрипазовый
EPDM

R301E
уплотнитель фасадный 1,5 мм
EPDM
1,5

R303E
уплотнитель фасадный 3,5 мм
EPDM
3,5

R305E
уплотнитель фасадный 5,5 мм
EPDM
5,5

R307E
уплотнитель фасадный 7,5 мм
EPDM
7,5

R309E
уплотнитель фасадный 9,5 мм
EPDM
9,5

R311E
уплотнитель фасадный 11,5 мм
EPDM
11,5

R313E
уплотнитель фасадный 13,5 мм
EPDM
13,5

R315E
уплотнитель фасадный 15,5 мм
EPDM
15,5

R317E
уплотнитель фасадный 17,5 мм
EPDM
17,5

R319E
уплотнитель фасадный 19,5 мм
EPDM
19,5

R321E
уплотнитель фасадный 21,5 мм
EPDM
21,5

R323E
уплотнитель фасадный 23,5 мм
EPDM
23,5

RPS380-36
термовставка вспененная для заполнения 18-28 мм

RPS380-48
термовставка вспененная для заполнения 30-40 мм

стр. 03-07

комплектация

RPS380-60
термовставка
вспененная
для заполнения
42-52 мм

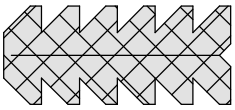

RV-23-11-6
вилатерм
23 мм (11/6)

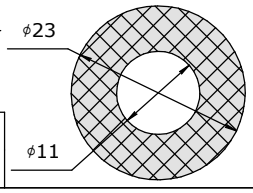

PP-024
спейсер
фасадный
24x20 мм

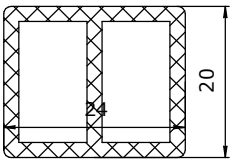

RV-30-18-6
вилатерм
30 мм (18/6)

М 1:2

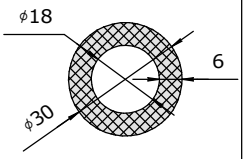

PP-032
спейсер
фасадный
32x20 мм

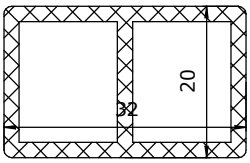

RB-130
лента бутиловая
односторонняя
1x30 мм

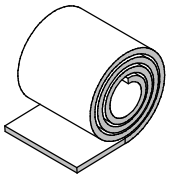

PP-038-10
термовставка
фасадная
дистанционная 10 мм

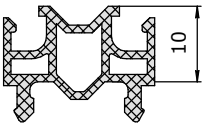

RB-140
лента бутиловая
односторонняя
1x40 мм

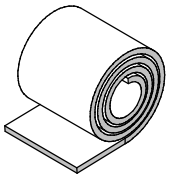

PP-038-29
термовставка
фасадная
29 мм

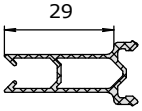

RB-160
лента бутиловая
односторонняя
1,2x60 мм

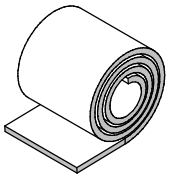

PP-038-41
термовставка
фасадная
41 мм

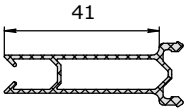

RBF-130
лента бутиловая
односторонняя
фольгированная
1,2x30 мм

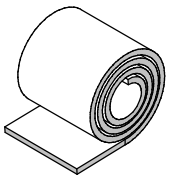

PP-038-53
термовставка
фасадная
53 мм

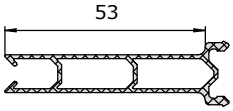

RBF-140
лента бутиловая
односторонняя
фольгированная
1,2x40 мм

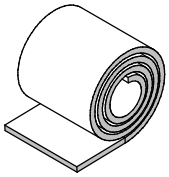

PP-138-24
проставка
дистанционная
24 мм

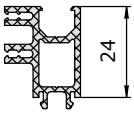

RBF-145
лента бутиловая
односторонняя
фольгированная
1,2x45 мм

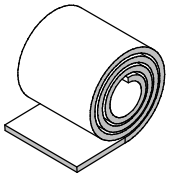

RP104
уплотнитель
вспененный
44x5 мм

RV-15
вилатерм
15 мм (сплошной)

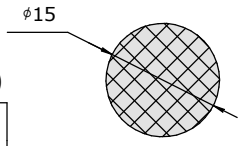

RV-20-08-4
вилатерм
20 мм (8/4)

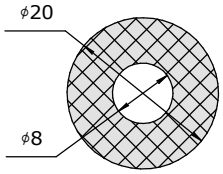

стр.
03-08

Стоечно-ригельные конструкции. Таблица остекления

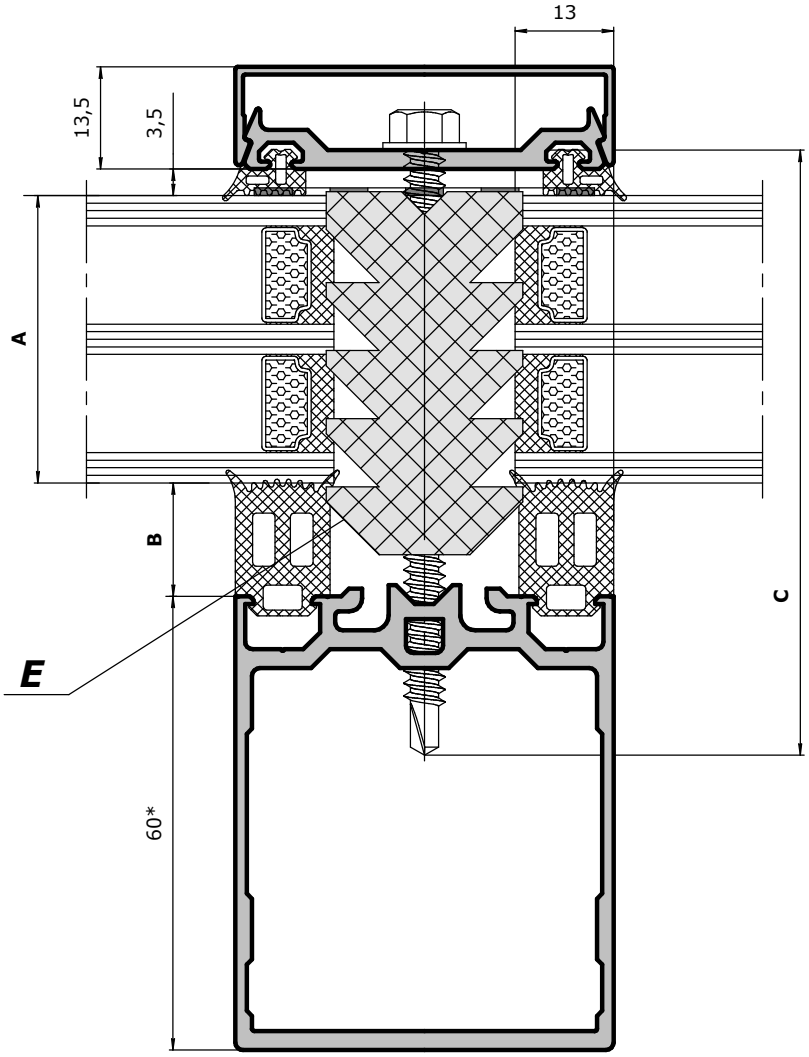

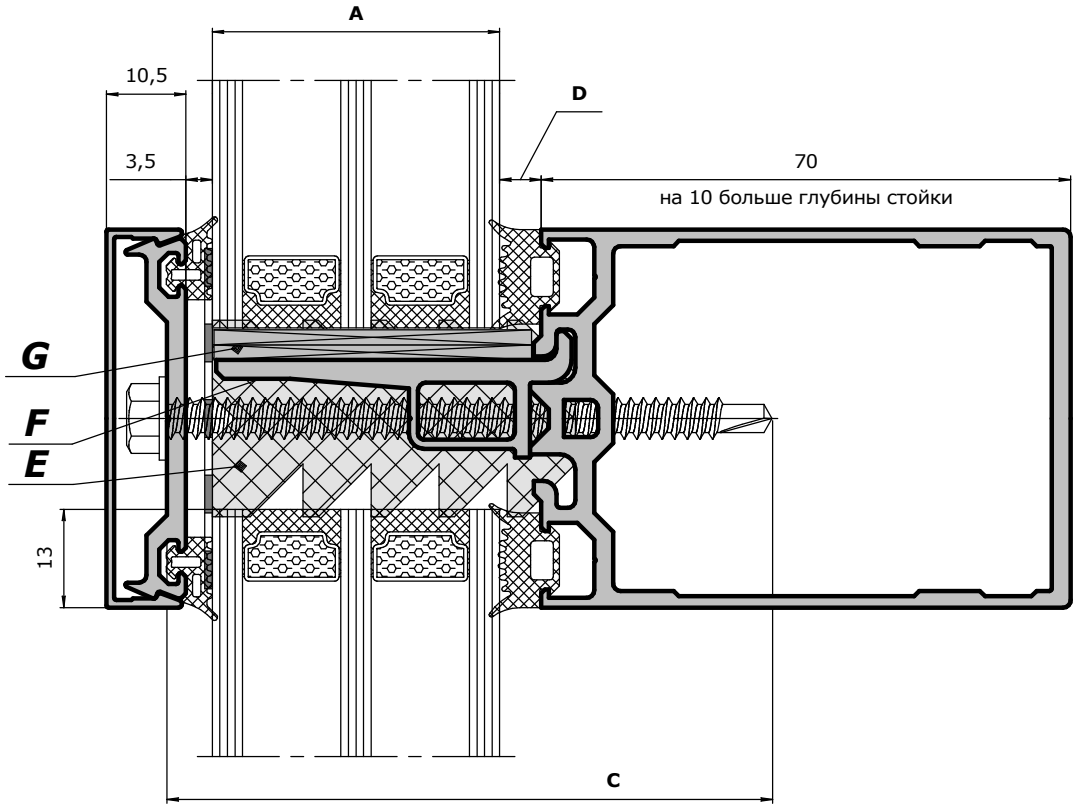

Стоечно-ригельные конструкции.
Таблица остекления

толщина заполнения **A**	уплотнитель на стойке **B**	саморез на стойке и ригеле **C**	уплотнитель на ригеле **D**	вспенка /проставка **E**	опорная подкладка **F**	рихтовочная подкладка **G**
4 мм	**R321** - 21.5 мм	**S035-50** Саморез 5,5 x 50 ШГ с буром	**R311** - 11.5 мм	---	**F015-19** - 19 мм	**F007** 12x2 мм 2 шт
6 мм	**R319** - 19.5 мм		**R309** - 9.5 мм			
8 мм	**R317** - 17.5 мм		**R307** - 7.5 мм			
10 мм	**R315** - 15.5 мм		**R305** - 5.5 мм			
12 мм	**R313** - 13.5 мм		**R303** - 3.5 мм			
18 мм	**R323** - 23.5 мм	**S035-70** Саморез 5,5 x 70 ШГ с буром	**R313** - 13.5 мм	**RPS380-36** или **RP3-870** или **PP-038-29 + PP038-10 (на стойке)**	**F015-35** - 35 мм	**F039-230** 30x2 мм 2 шт
20 мм	**R321** - 21.5 мм		**R311** - 11.5 мм			
22 мм	**R319** - 19.5 мм		**R309** - 9.5 мм			
24 мм	**R317** - 17.5 мм		**R307** - 7.5 мм			
26 мм	**R315** - 15.5 мм		**R305** - 5.5 мм			
28 мм	**R313** - 13.5 мм		**R303** - 3.5 мм			
30 мм	**R323** - 23.5 мм	**S035-80** Саморез 5,5 x 80 ШГ с буром	**R313** - 13.5 мм	**RPS380-48** или **RP3-890** или **PP-038-41 + PP038-10 (на стойке)**	**F015-47** - 47 мм	**F039-242** 42x2 мм 2 шт
32 мм	**R321** - 21.5 мм		**R311** - 11.5 мм			
34 мм	**R319** - 19.5 мм		**R309** - 9.5 мм			
36 мм	**R317** - 17.5 мм		**R307** - 7.5 мм			
38 мм	**R315** - 15.5 мм		**R305** - 5.5 мм			
40 мм	**R313** - 13.5 мм		**R303** - 3.5 мм			
42 мм	**R323** - 23.5 мм	**S035-90** Саморез 5,5 x 90 ШГ с буром	**R313** - 13.5 мм	**RPS380-60** или **RP3-811** или **PP-038-53 + PP038-10 (на стойке)**	**F015-59** - 59 мм	**F039-254** 54x2 мм 2 шт
44 мм	**R321** - 21.5 мм		**R311** - 11.5 мм			
46 мм	**R319** - 19.5 мм		**R309** - 9.5 мм			
48 мм	**R317** - 17.5 мм		**R307** - 7.5 мм			
50 мм	**R315** - 15.5 мм		**R305** - 5.5 мм			
52 мм	**R313** - 13.5 мм		**R303** - 3.5 мм			
54 мм	**R323** - 23.5 мм	**S035-110** Саморез 5,5 x 110 ШГ с буром	**R313** - 13.5 мм	**RPS380-36** (2 шт) или **RP3-870** (2 шт)	**F015-71** - 71 мм	**F039-266** 66x2 мм 2 шт
56 мм	**R321** - 21.5 мм		**R311** - 11.5 мм			
58 мм	**R319** - 19.5 мм		**R309** - 9.5 мм			
60 мм	**R317** - 17.5 мм		**R307** - 7.5 мм			
62 мм	**R315** - 15.5 мм		**R305** - 5.5 мм			
64 мм	**R313** - 13.5 мм		**R303** - 3.5 мм			
66 мм	**R311** - 11.5 мм		**R301** - 1.5 мм			

стр. 03-10

Применимость ПВХ термовставок

стр. 03-11

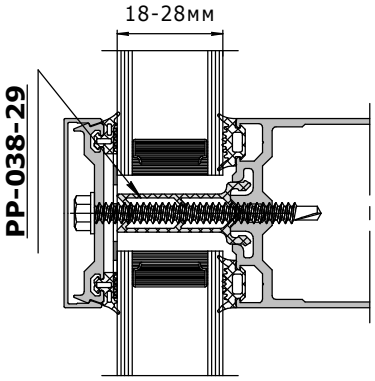

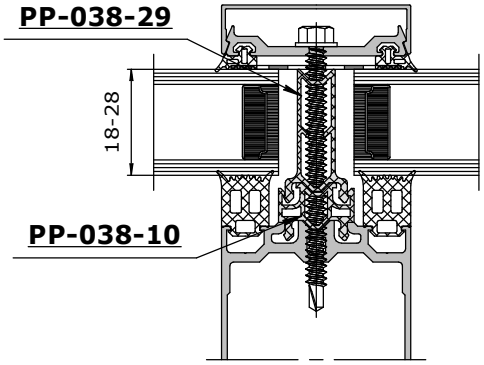

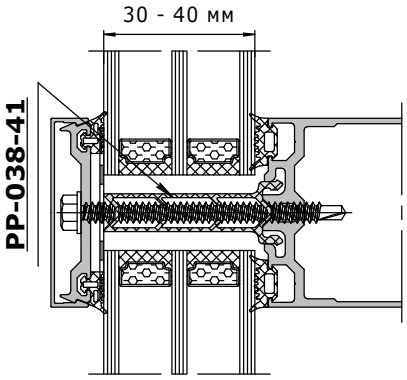

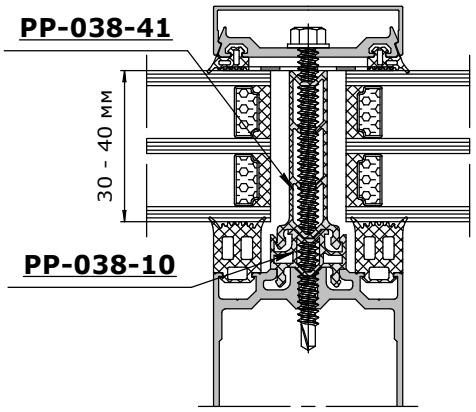

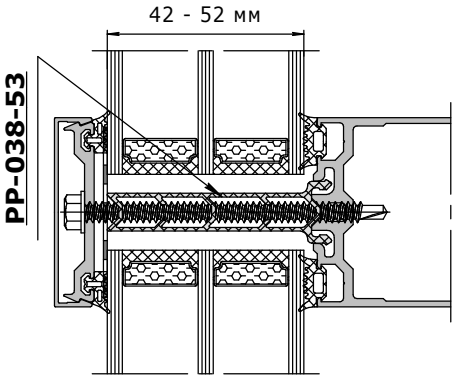

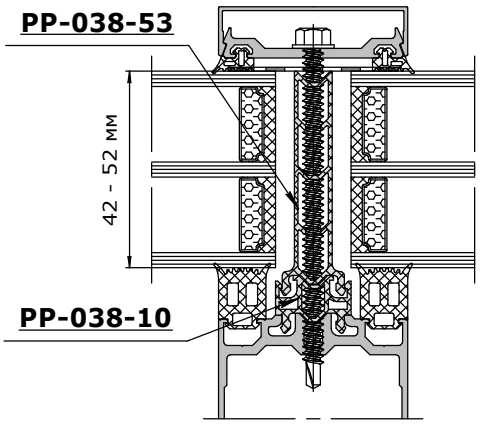

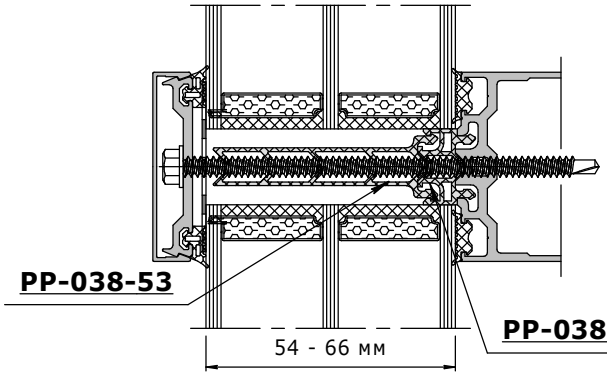

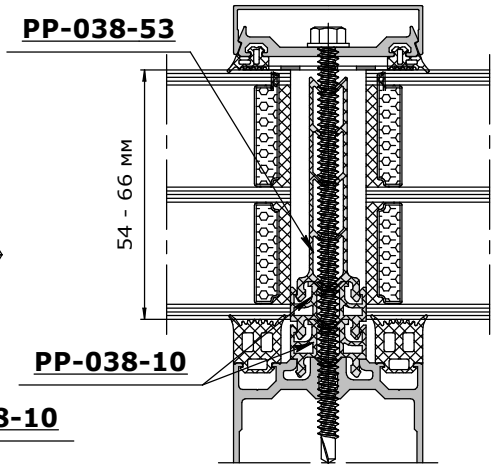

Применимость термовставок из вспененного полиэтилена

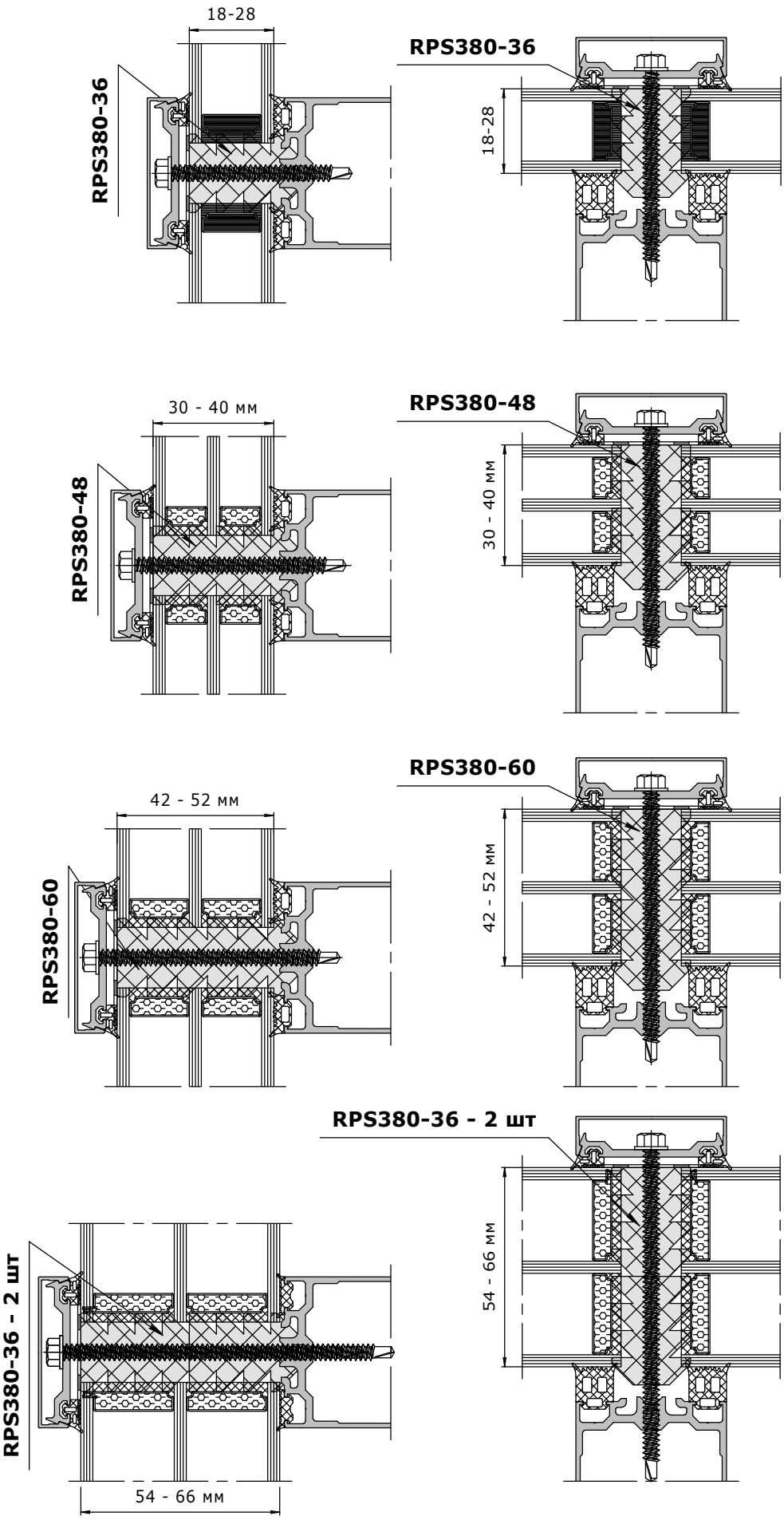

стр.
03-12

Таблица заполнения стемалитной зоны

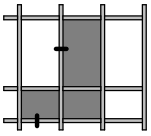

стр. 03-14

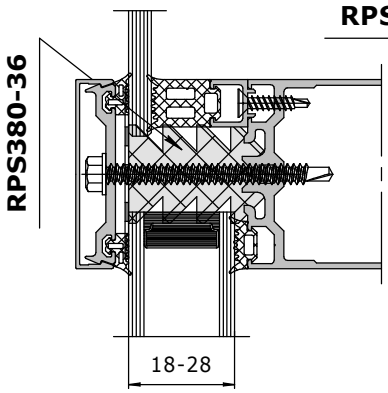

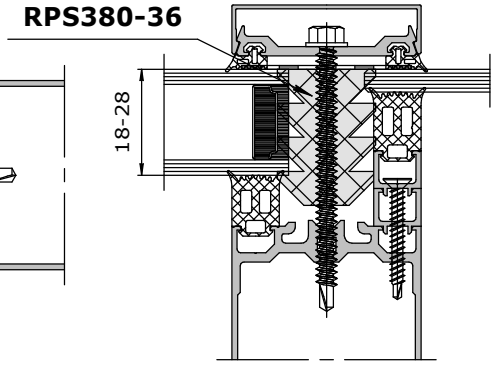

основное заполнение	заполнение в зоне стелита				
	толщина зап-я	проставка на стойке	уплотниель на стойке	проставка на ригеле	уплотниель на ригеле
18-28 мм	4 мм	P38-005-10 2 шт	R317	P38-005-10	R317
	6 мм		R315		R315
	8 мм		R313		R313

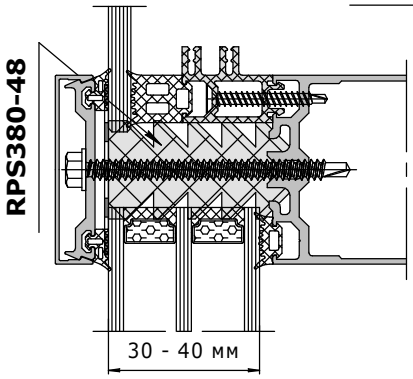

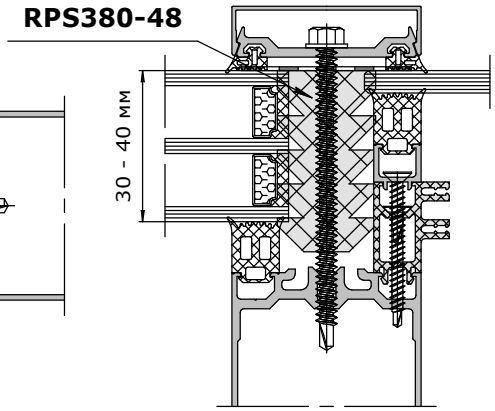

основное заполнение	заполнение в зоне стелита				
	толщина зап-я	проставка на стойке	уплотниель на стойке	проставка на ригеле	уплотниель на ригеле
30-40 мм	4 мм	P38-005-10 + PP-138-24	R315	PP-138-24	R315
	6 мм		R313		R313
	8 мм		R311		R311

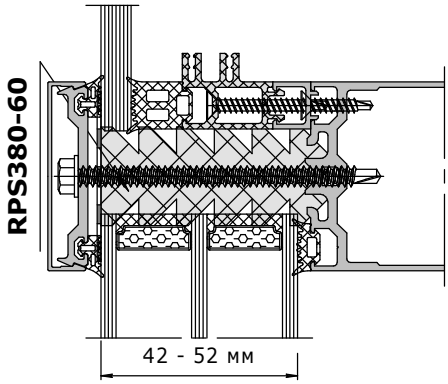

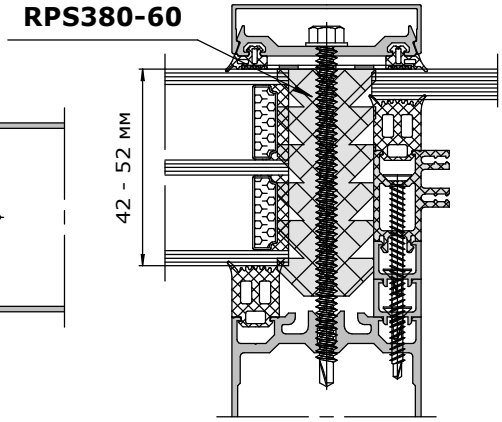

основное заполнение	заполнение в зоне стелита				
	толщина зап-я	проставка на стойке	уплотниель на стойке	проставка на ригеле	уплотниель на ригеле
42-52 мм	4 мм	PP-138-24 1 шт + P38-005-10 2 шт	R317	P38-005-10 + PP-138-24	R317
	6 мм		R315		R315
	8 мм		R313		R313

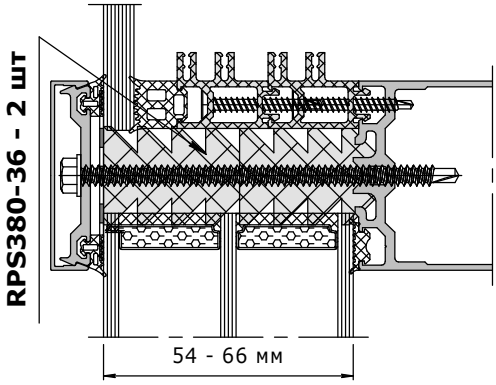

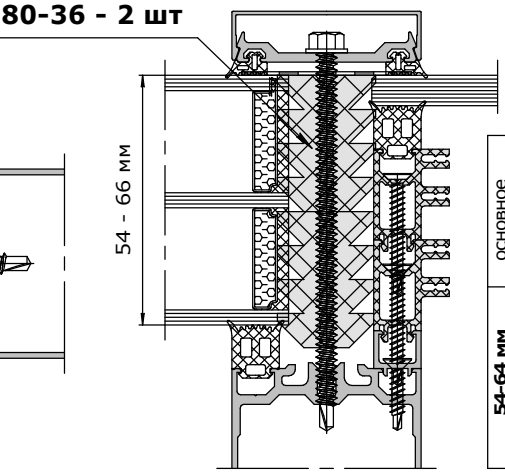

основное заполнение	заполнение в зоне стелита				
	толщина зап-я	проставка на стойке	уплотниель на стойке	проставка на ригеле	уплотниель на ригеле
54-64 мм	4 мм	PP-138-24 2 шт + P38-005-10	R315	PP-138-24 2 шт	R315
	6 мм		R313		R313
	8 мм		R311		R311

Ригель-ригельные конструкции.
Таблица остекления

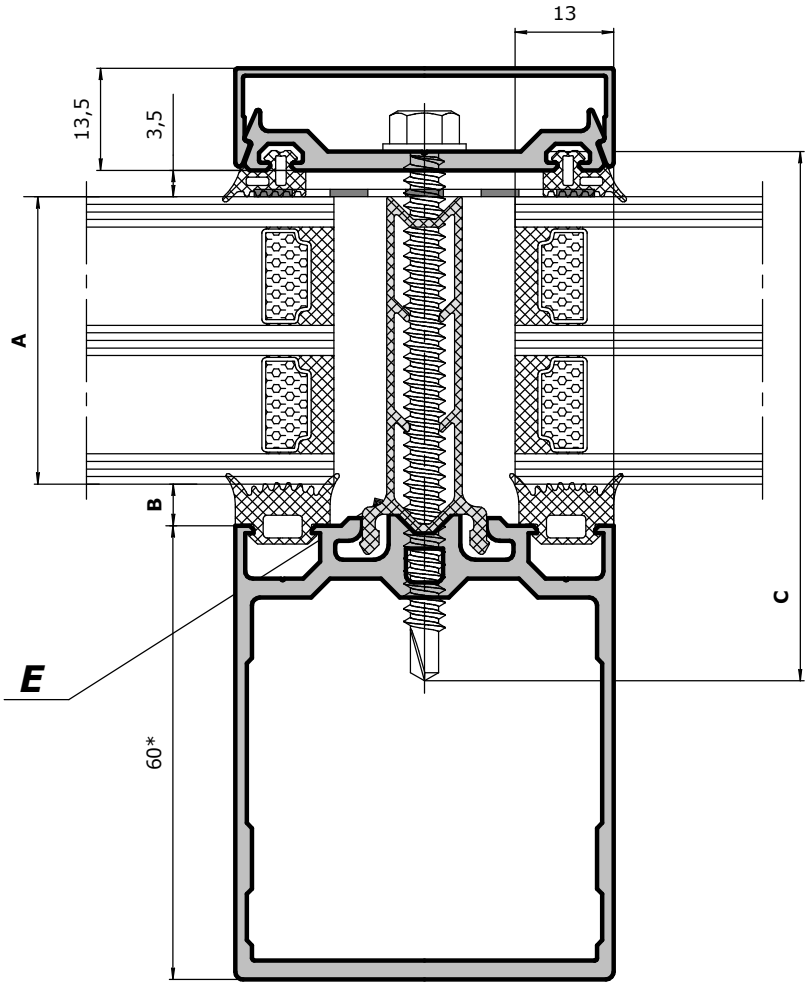

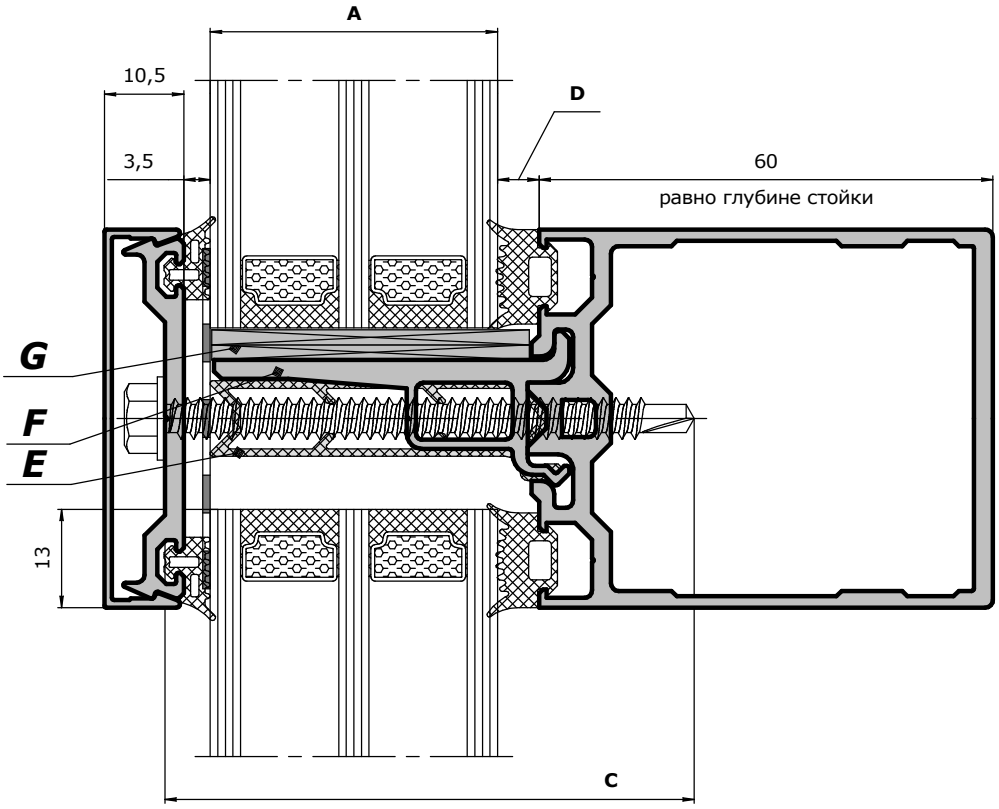

Ригель-ригельные конструкции. Таблица остекления

комплектация

толщина заполнения **A**	уплотнитель на стойке **B**	саморез на стойке и ригеле **C**	уплотнитель на ригеле **D**	вспенка **E**	опорная подкладка **F**	рихтовочная подкладка **G**
4 мм	**R311** - 11.5 мм	**S035-40** Саморез 5,5 x 40 ШГ с буром	**R311** - 11.5 мм	---	**F015-19** - 19 мм	**F007** 12x2 мм 2 шт
6 мм	**R309** - 9.5 мм		**R309** - 9.5 мм			
8 мм	**R307** - 7.5 мм		**R307** - 7.5 мм			
10 мм	**R305** - 5.5 мм		**R305** - 5.5 мм			
12 мм	**R303** - 3.5 мм		**R303** - 3.5 мм			
18 мм	**R313** - 13.5 мм	**S035-60** Саморез 5,5 x 60 ШГ с буром	**R313** - 13.5 мм	**PP-038-29**	**F015-35** - 35 мм	**F039-230** 30x2 мм 2 шт
20 мм	**R311** - 11.5 мм		**R311** - 11.5 мм			
22 мм	**R309** - 9.5 мм		**R309** - 9.5 мм			
24 мм	**R307** - 7.5 мм		**R307** - 7.5 мм			
26 мм	**R305** - 5.5 мм		**R305** - 5.5 мм			
28 мм	**R303** - 3.5 мм		**R303** - 3.5 мм			
30 мм	**R313** - 13.5 мм	**S035-70** Саморез 5,5 x 70 ШГ с буром	**R313** - 13.5 мм	**PP-038-41**	**F015-47** - 47 мм	**F039-242** 42x2 мм 2 шт
32 мм	**R311** - 11.5 мм		**R311** - 11.5 мм			
34 мм	**R309** - 9.5 мм		**R309** - 9.5 мм			
36 мм	**R307** - 7.5 мм		**R307** - 7.5 мм			
38 мм	**R305** - 5.5 мм		**R305** - 5.5 мм			
40 мм	**R303** - 3.5 мм		**R303** - 3.5 мм			
42 мм	**R313** - 13.5 мм	**S035-80** Саморез 5,5 x 80 ШГ с буром	**R313** - 13.5 мм	**PP-038-53**	**F015-59** - 59 мм	**F039-254** 54x2 мм 2 шт
44 мм	**R311** - 11.5 мм		**R311** - 11.5 мм			
46 мм	**R309** - 9.5 мм		**R309** - 9.5 мм			
48 мм	**R307** - 7.5 мм		**R307** - 7.5 мм			
50 мм	**R305** - 5.5 мм		**R305** - 5.5 мм			
52 мм	**R303** - 3.5 мм		**R303** - 3.5 мм			
54 мм	**R323** - 23.5 мм	**S035-110** Саморез 5,5 x 110 ШГ с буром	**R323** - 23.5 мм	**PP-038-53 + PP-038-10 2шт**	**F015-71** - 71 мм	**F039-266** 66x2 мм 2 шт
56 мм	**R321** - 21.5 мм		**R321** - 21.5 мм			
58 мм	**R319** - 19.5 мм		**R319** - 19.5 мм			
60 мм	**R317** - 17.5 мм		**R317** - 17.5 мм			
62 мм	**R315** - 15.5 мм		**R315** - 15.5 мм			
64 мм	**R313** - 13.5 мм		**R313** - 13.5 мм			
66 мм	**R311** - 11.5 мм		**R311** - 11.5 мм			

стр. 03-16

Зона остекления 4-12мм.

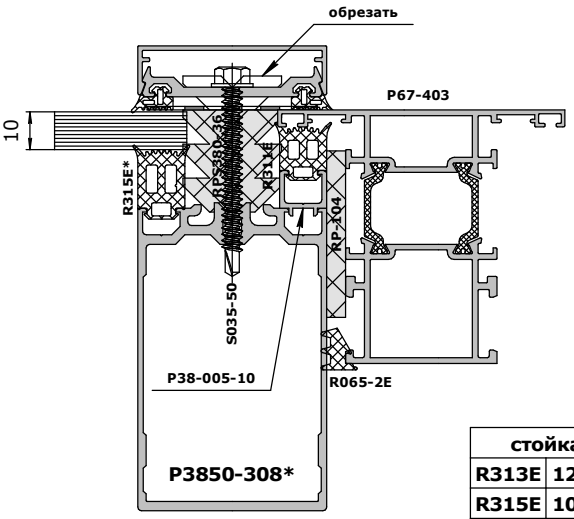

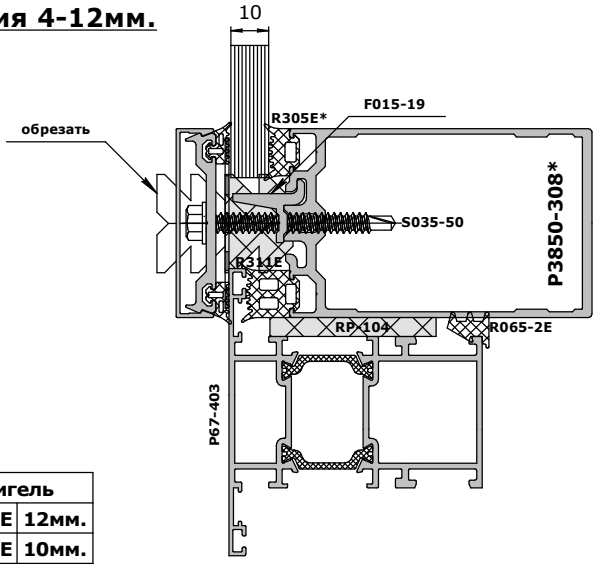

стойка		ригель	
R313E	12мм.	R303E	12мм.
R315E	10мм.	R305E	10мм.
R317E	8мм.	R307E	8мм.
R319E	6мм.	R309E	6мм.
R321E	4мм.	R311E	4мм.

Зона остекления 18-28мм.

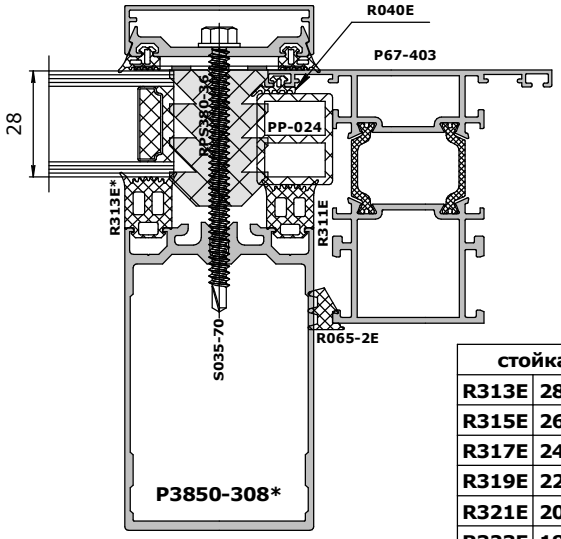

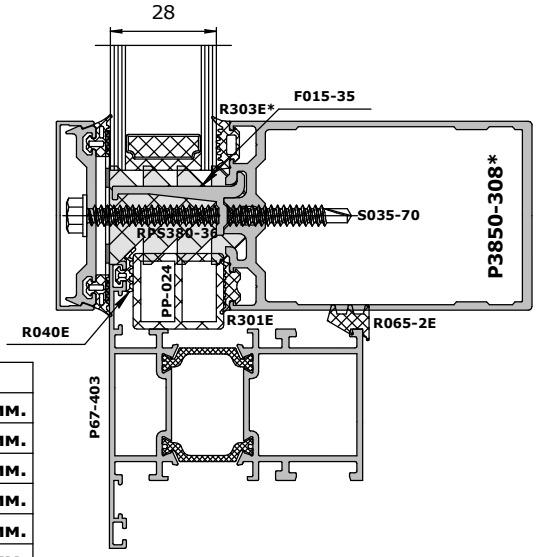

стойка		ригель	
R313E	28мм.	R303E	28мм.
R315E	26мм.	R305E	26мм.
R317E	24мм.	R307E	24мм.
R319E	22мм.	R309E	22мм.
R321E	20мм.	R311E	20мм.
R323E	18мм.	R313E	18мм.

Зона остекления 30-40мм.

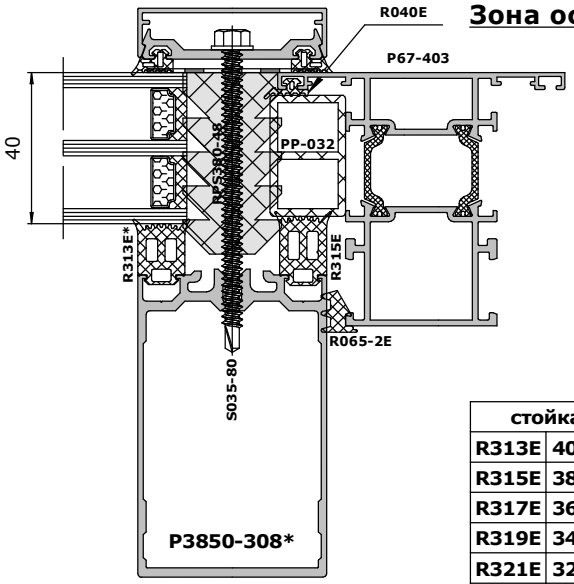

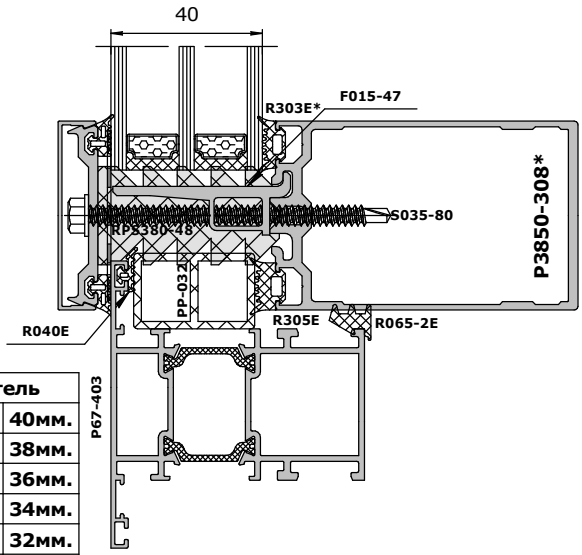

стойка		ригель	
R313E	40мм.	R303E	40мм.
R315E	38мм.	R305E	38мм.
R317E	36мм.	R307E	36мм.
R319E	34мм.	R309E	34мм.
R321E	32мм.	R311E	32мм.
R323E	30мм.	R313E	30мм.

Зона остекления 42-52мм.

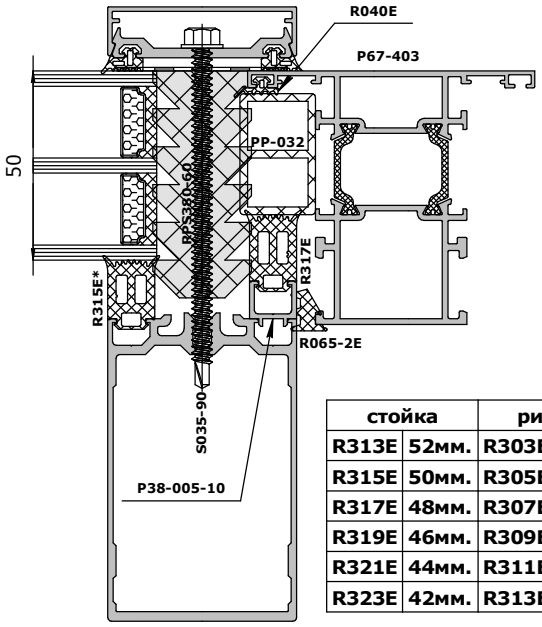

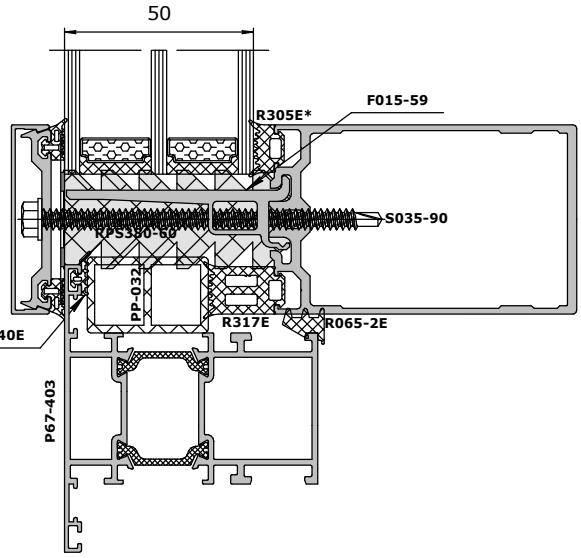

стойка		ригель	
R313E	52мм.	R303E	52мм.
R315E	50мм.	R305E	50мм.
R317E	48мм.	R307E	48мм.
R319E	46мм.	R309E	46мм.
R321E	44мм.	R311E	44мм.
R323E	42мм.	R313E	42мм.

стр. 03-18

Зона остекления 54-66мм.

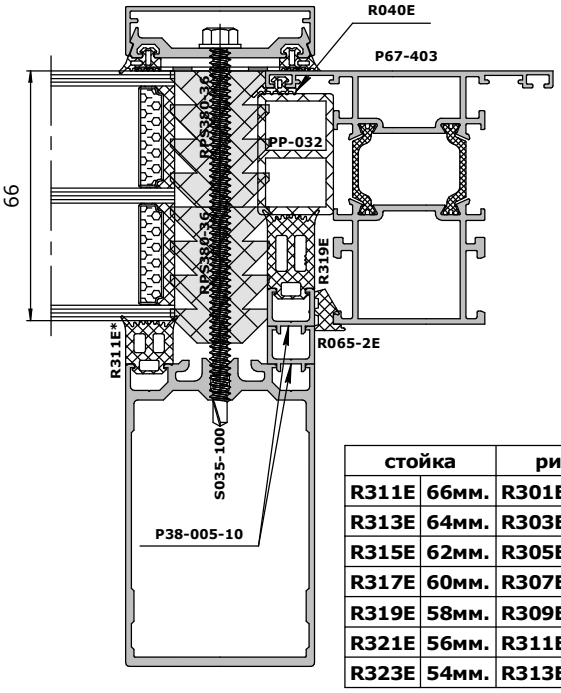

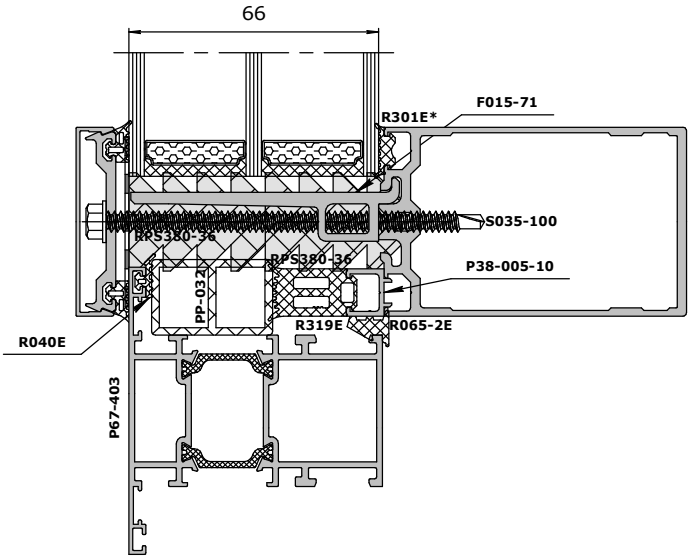

стойка		ригель	
R311E	66мм.	R301E	66мм.
R313E	64мм.	R303E	64мм.
R315E	62мм.	R305E	62мм.
R317E	60мм.	R307E	60мм.
R319E	58мм.	R309E	58мм.
R321E	56мм.	R311E	56мм.
R323E	54мм.	R313E	54мм.

Зона остекления 30-40мм.

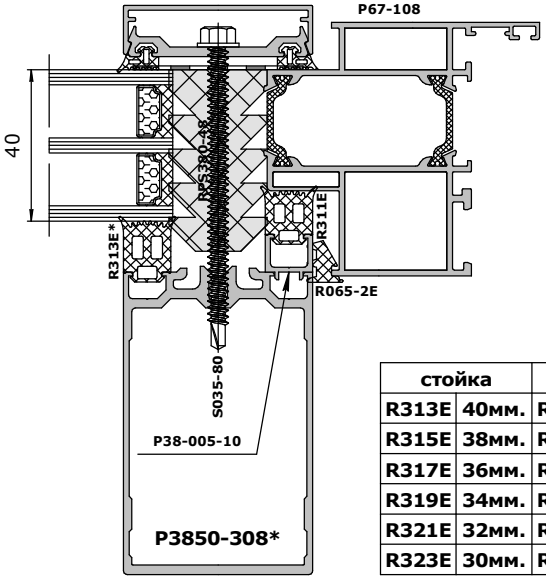

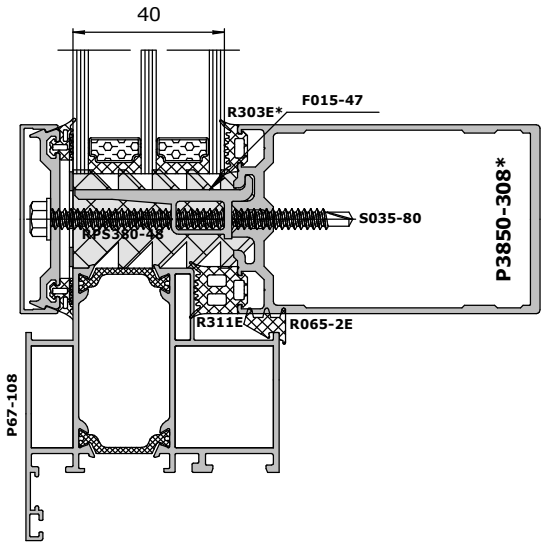

стойка		ригель	
R313E	40мм.	R303E	40мм.
R315E	38мм.	R305E	38мм.
R317E	36мм.	R307E	36мм.
R319E	34мм.	R309E	34мм.
R321E	32мм.	R311E	32мм.
R323E	30мм.	R313E	30мм.

Зона остекления 42-52мм.

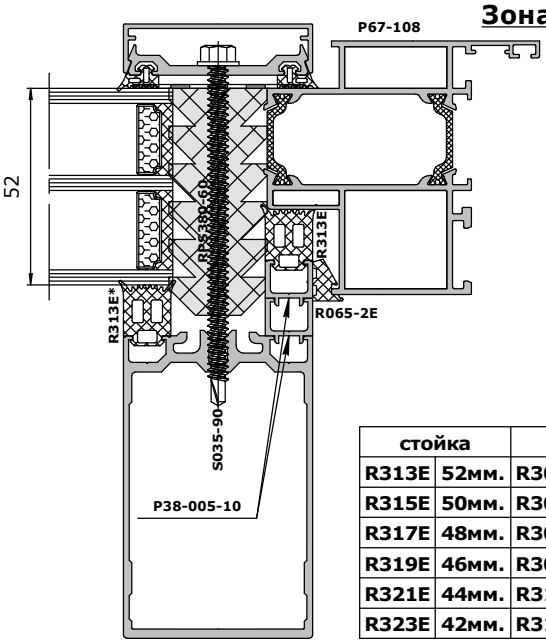

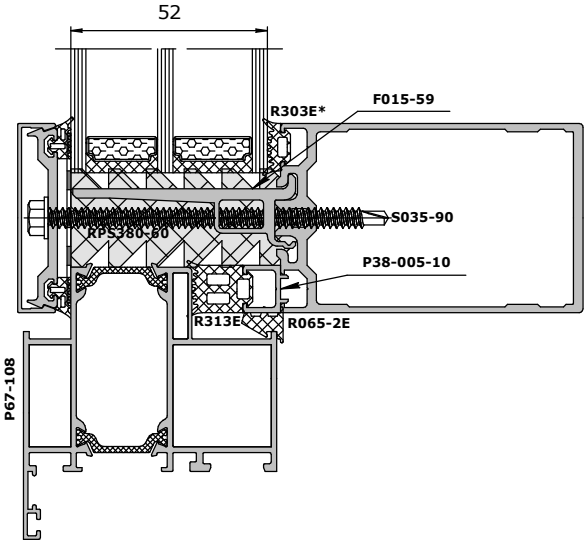

стойка		ригель	
R313E	52мм.	R303E	52мм.
R315E	50мм.	R305E	50мм.
R317E	48мм.	R307E	48мм.
R319E	46мм.	R309E	46мм.
R321E	44мм.	R311E	44мм.
R323E	42мм.	R313E	42мм.

Зона остекления 54-66мм.

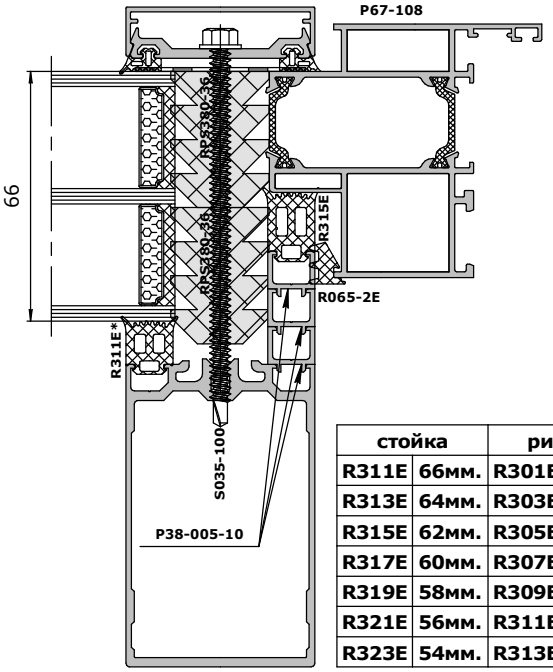

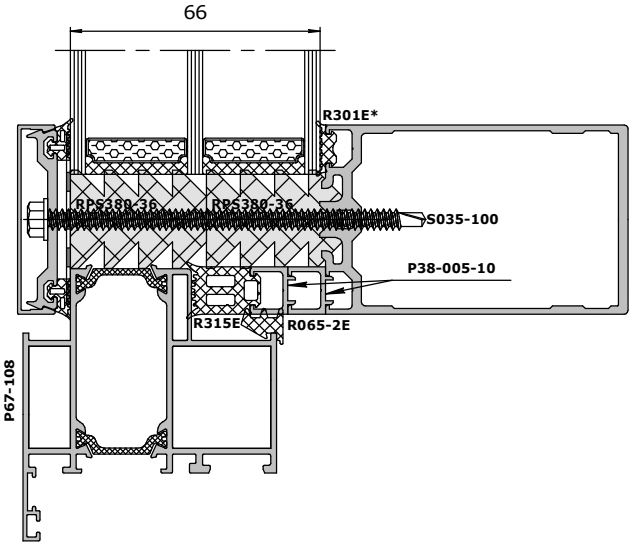

стойка		ригель	
R311E	66мм.	R301E	66мм.
R313E	64мм.	R303E	64мм.
R315E	62мм.	R305E	62мм.
R317E	60мм.	R307E	60мм.
R319E	58мм.	R309E	58мм.
R321E	56мм.	R311E	56мм.
R323E	54мм.	R313E	54мм.

Masttech 38

Зона остекления 30-40мм.

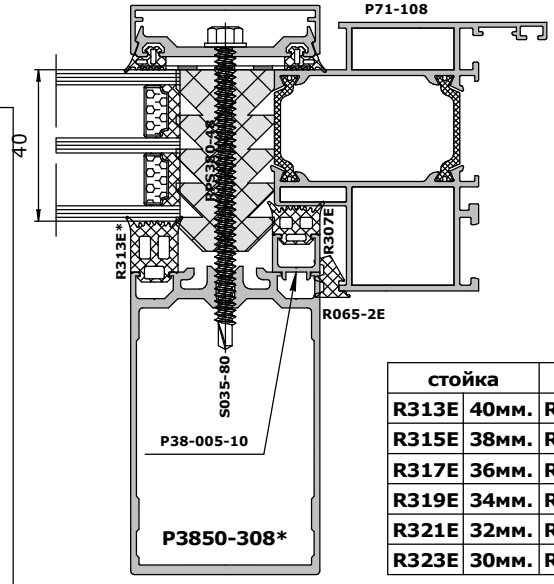

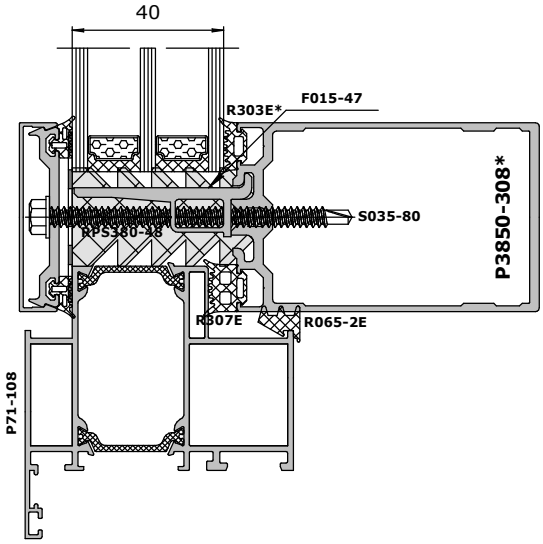

стойка		ригель	
R313E	40мм.	R303E	40мм.
R315E	38мм.	R305E	38мм.
R317E	36мм.	R307E	36мм.
R319E	34мм.	R309E	34мм.
R321E	32мм.	R311E	32мм.
R323E	30мм.	R313E	30мм.

Зона остекления 42-52мм.

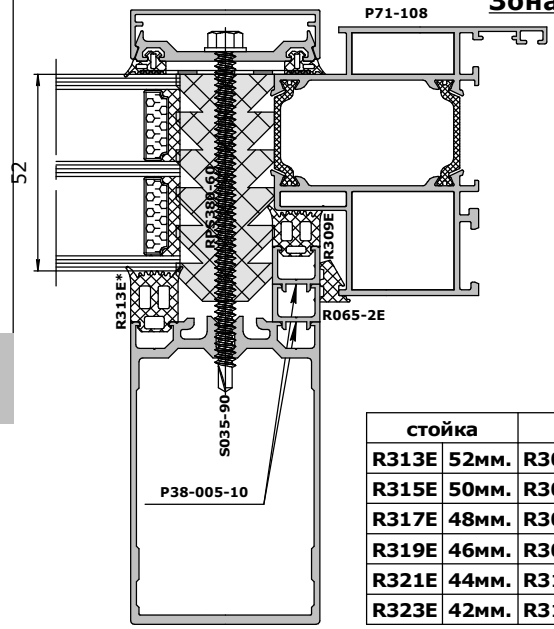

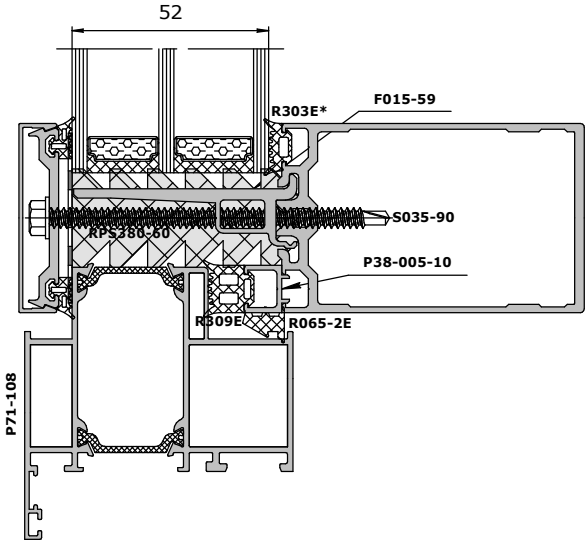

стойка		ригель	
R313E	52мм.	R303E	52мм.
R315E	50мм.	R305E	50мм.
R317E	48мм.	R307E	48мм.
R319E	46мм.	R309E	46мм.
R321E	44мм.	R311E	44мм.
R323E	42мм.	R313E	42мм.

Зона остекления 54-66мм.

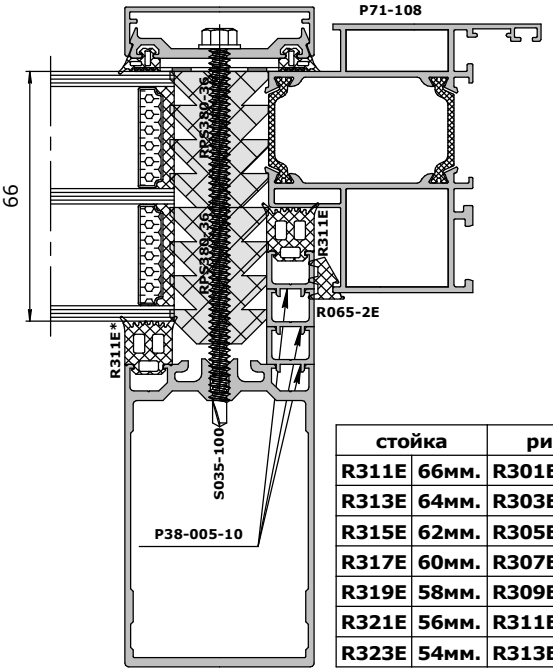

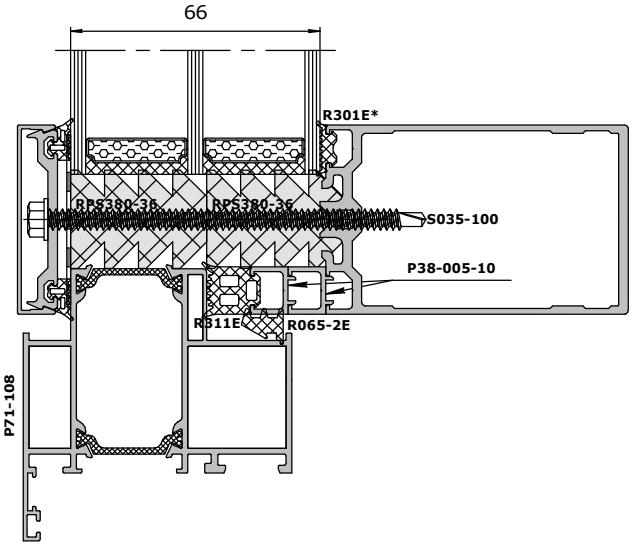

стойка		ригель	
R311E	66мм.	R301E	66мм.
R313E	64мм.	R303E	64мм.
R315E	62мм.	R305E	62мм.
R317E	60мм.	R307E	60мм.
R319E	58мм.	R309E	58мм.
R321E	56мм.	R311E	56мм.
R323E	54мм.	R313E	54мм.

стр. 03-20

Зона остекления 30-40мм.

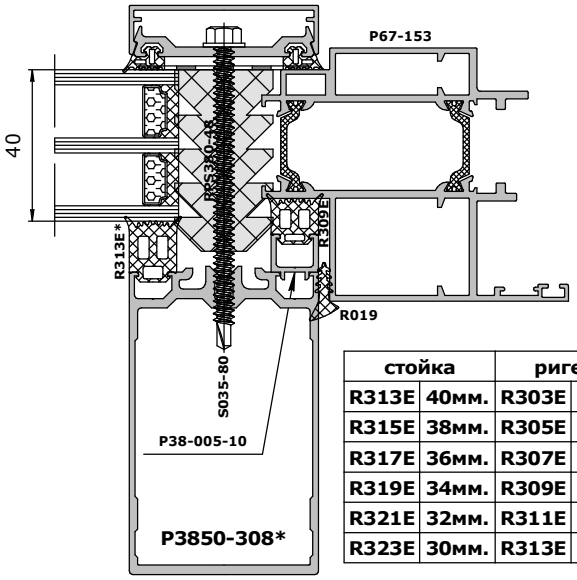

стойка		ригель	
R313E	40мм.	R303E	40мм.
R315E	38мм.	R305E	38мм.
R317E	36мм.	R307E	36мм.
R319E	34мм.	R309E	34мм.
R321E	32мм.	R311E	32мм.
R323E	30мм.	R313E	30мм.

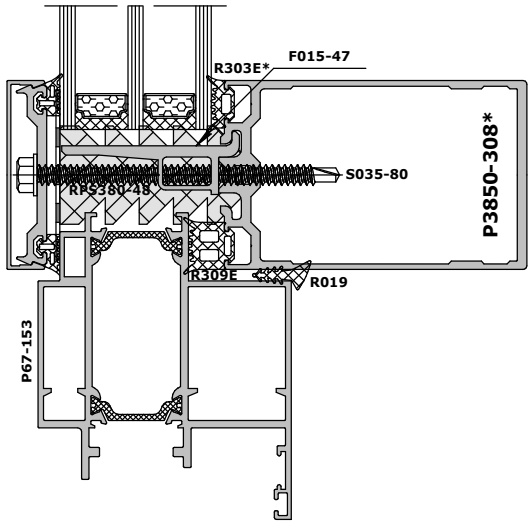

Зона остекления 42-52мм.

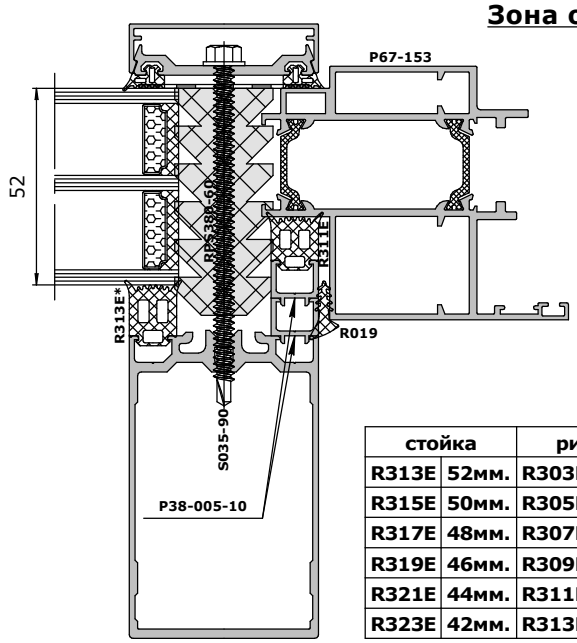

стойка		ригель	
R313E	52мм.	R303E	52мм.
R315E	50мм.	R305E	50мм.
R317E	48мм.	R307E	48мм.
R319E	46мм.	R309E	46мм.
R321E	44мм.	R311E	44мм.
R323E	42мм.	R313E	42мм.

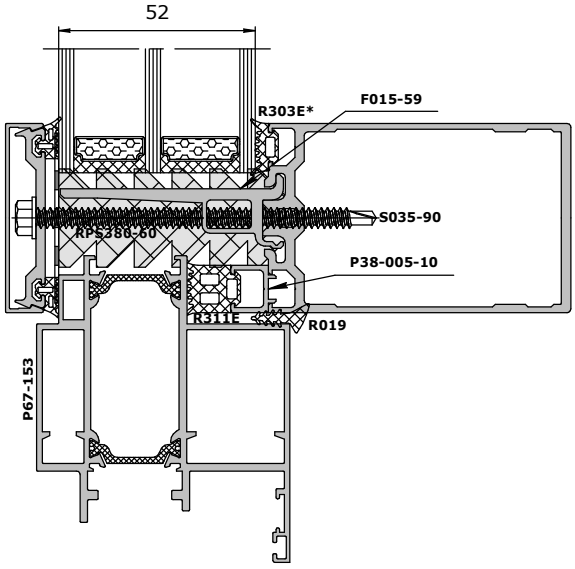

Зона остекления 54-66мм.

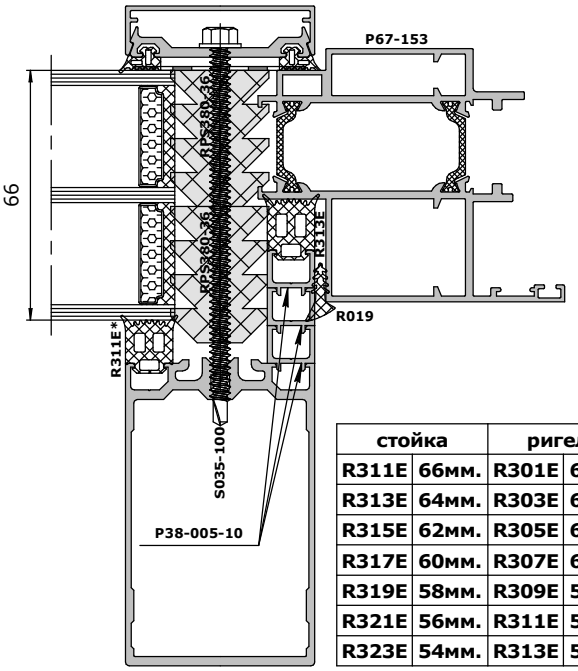

стойка		ригель	
R311E	66мм.	R301E	66мм.
R313E	64мм.	R303E	64мм.
R315E	62мм.	R305E	62мм.
R317E	60мм.	R307E	60мм.
R319E	58мм.	R309E	58мм.
R321E	56мм.	R311E	56мм.
R323E	54мм.	R313E	54мм.

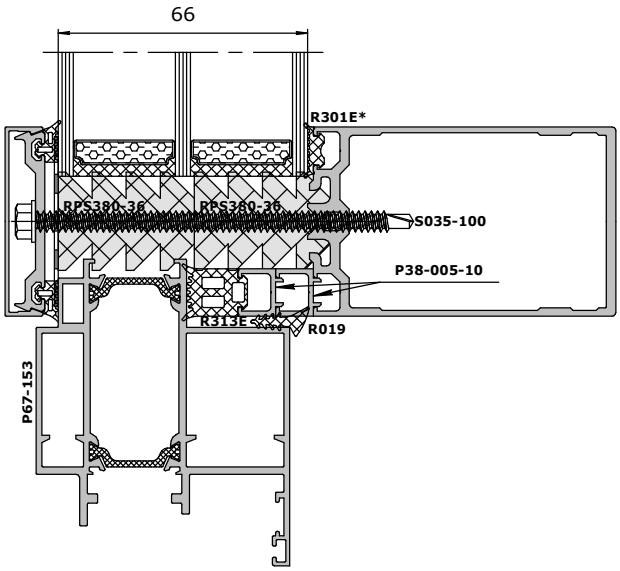

Зона остекления 30-40мм.

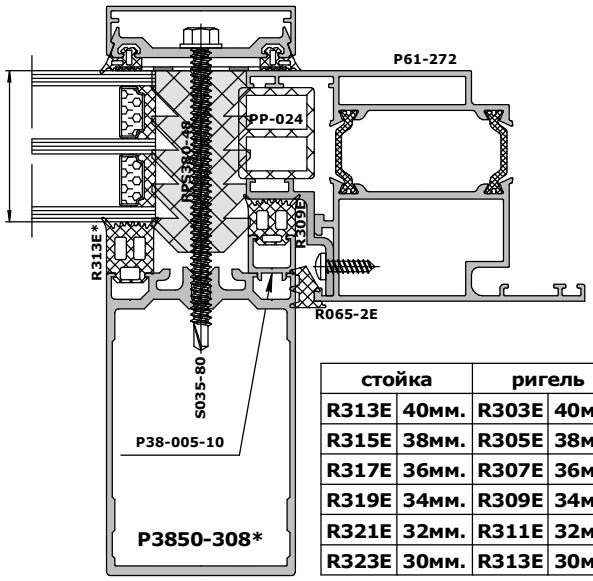

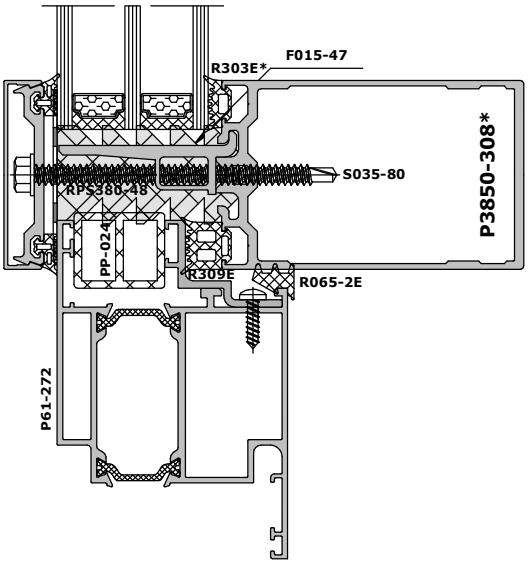

стойка		ригель	
R313E	40мм.	R303E	40мм.
R315E	38мм.	R305E	38мм.
R317E	36мм.	R307E	36мм.
R319E	34мм.	R309E	34мм.
R321E	32мм.	R311E	32мм.
R323E	30мм.	R313E	30мм.

Зона остекления 42-52мм.

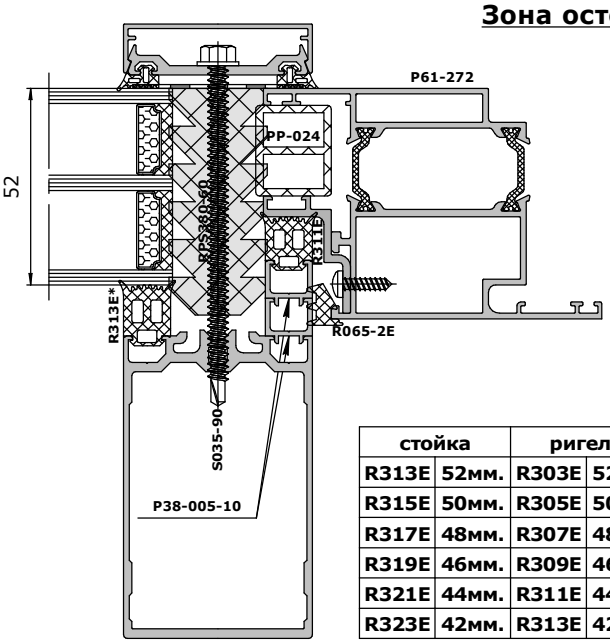

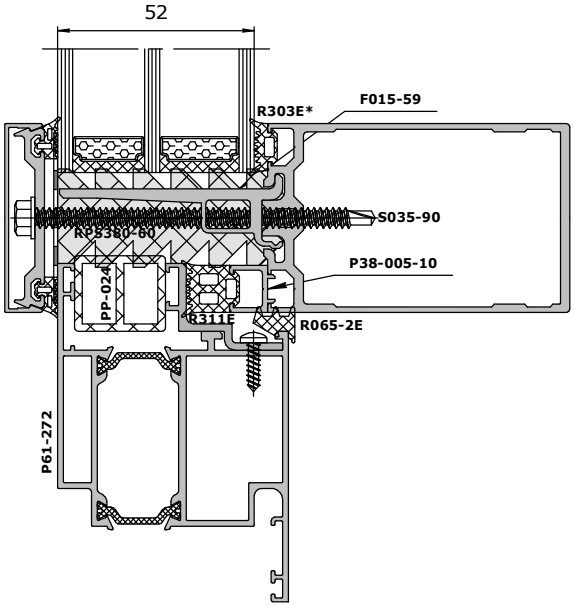

стойка		ригель	
R313E	52мм.	R303E	52мм.
R315E	50мм.	R305E	50мм.
R317E	48мм.	R307E	48мм.
R319E	46мм.	R309E	46мм.
R321E	44мм.	R311E	44мм.
R323E	42мм.	R313E	42мм.

Зона остекления 54-66мм.

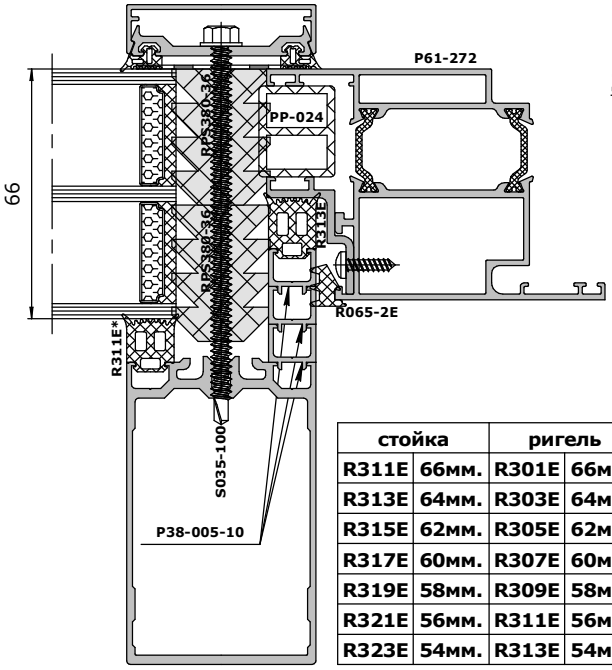

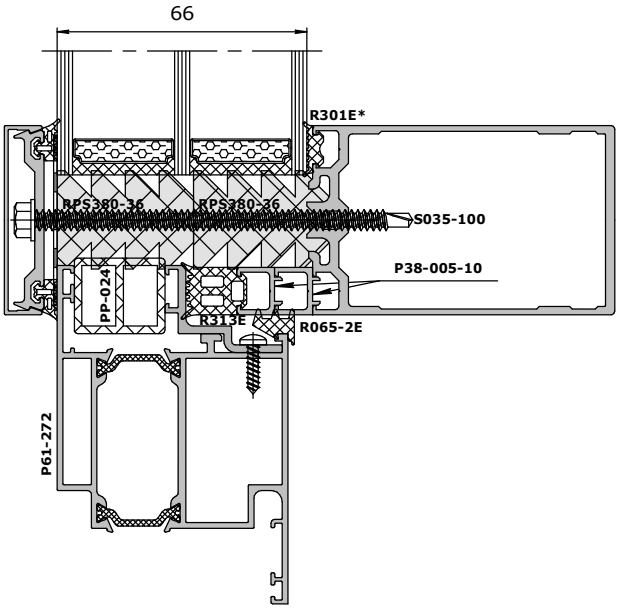

стойка		ригель	
R311E	66мм.	R301E	66мм.
R313E	64мм.	R303E	64мм.
R315E	62мм.	R305E	62мм.
R317E	60мм.	R307E	60мм.
R319E	58мм.	R309E	58мм.
R321E	56мм.	R311E	56мм.
R323E	54мм.	R313E	54мм.

стр. 03-22

Зона остекления 30-40мм.

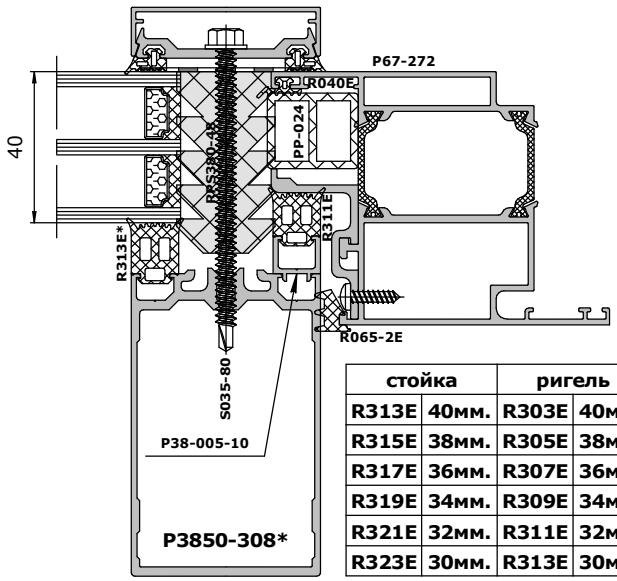

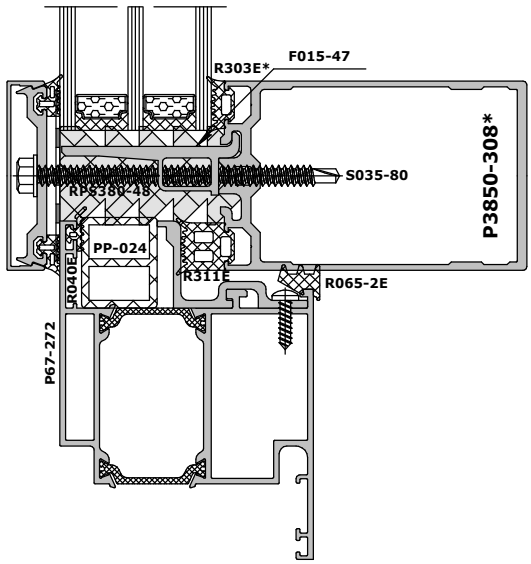

стойка		ригель	
R313E	40мм.	R303E	40мм.
R315E	38мм.	R305E	38мм.
R317E	36мм.	R307E	36мм.
R319E	34мм.	R309E	34мм.
R321E	32мм.	R311E	32мм.
R323E	30мм.	R313E	30мм.

Зона остекления 42-52мм.

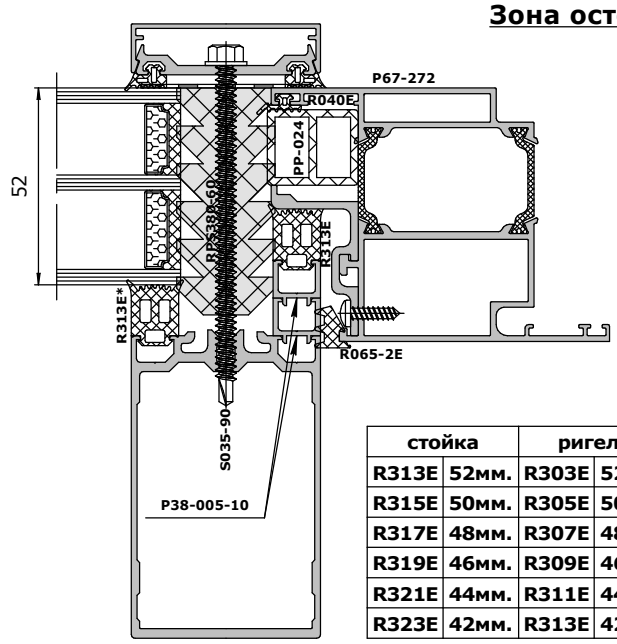

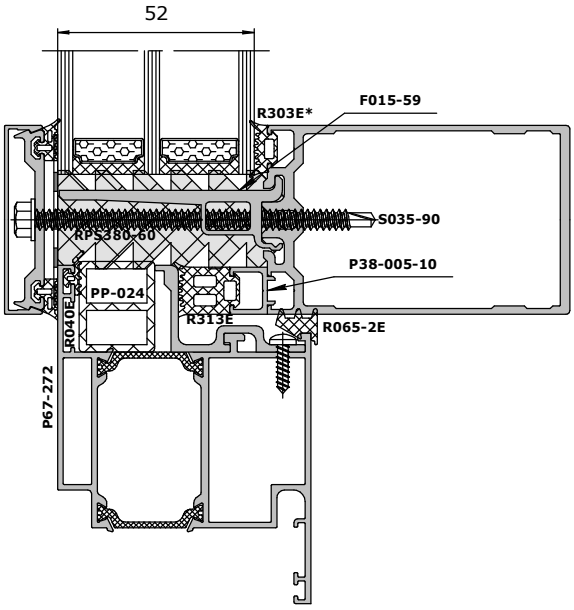

стойка		ригель	
R313E	52мм.	R303E	52мм.
R315E	50мм.	R305E	50мм.
R317E	48мм.	R307E	48мм.
R319E	46мм.	R309E	46мм.
R321E	44мм.	R311E	44мм.
R323E	42мм.	R313E	42мм.

Зона остекления 54-66мм.

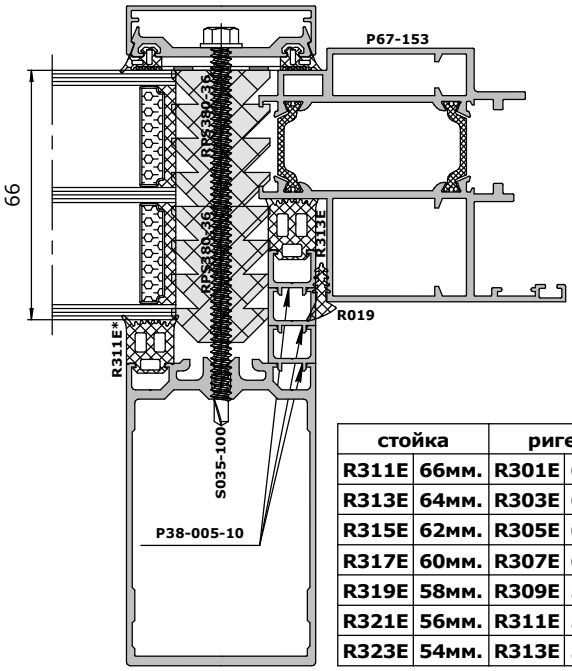

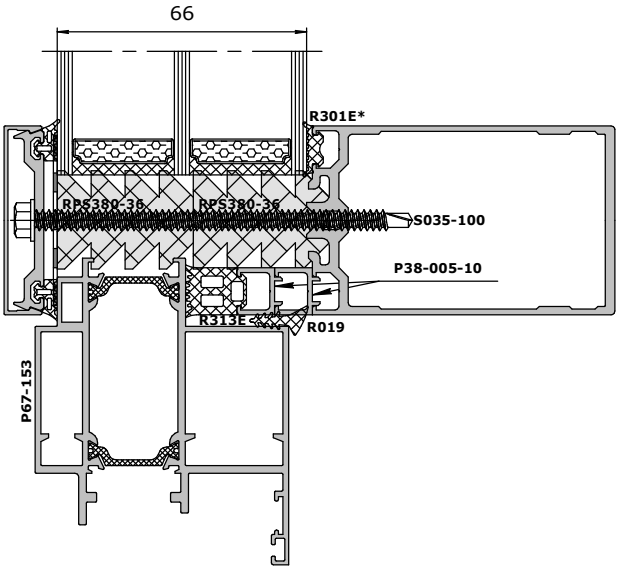

стойка		ригель	
R311E	66мм.	R301E	66мм.
R313E	64мм.	R303E	64мм.
R315E	62мм.	R305E	62мм.
R317E	60мм.	R307E	60мм.
R319E	58мм.	R309E	58мм.
R321E	56мм.	R311E	56мм.
R323E	54мм.	R313E	54мм.

стр. 03-24

Зона остекления 30-40мм.

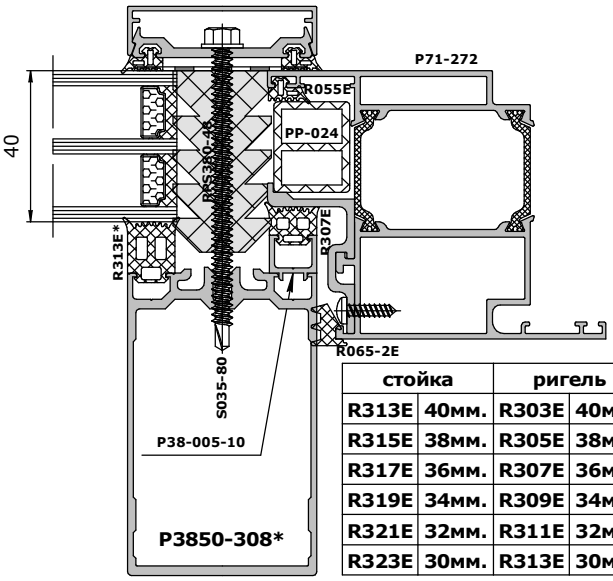

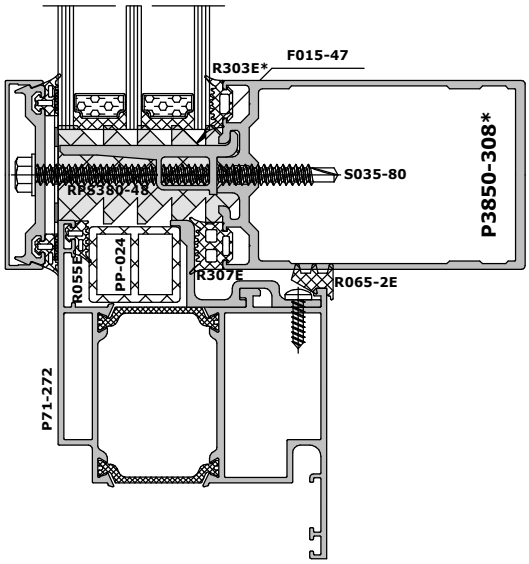

стойка		ригель	
R313E	40мм.	R303E	40мм.
R315E	38мм.	R305E	38мм.
R317E	36мм.	R307E	36мм.
R319E	34мм.	R309E	34мм.
R321E	32мм.	R311E	32мм.
R323E	30мм.	R313E	30мм.

Зона остекления 42-52мм.

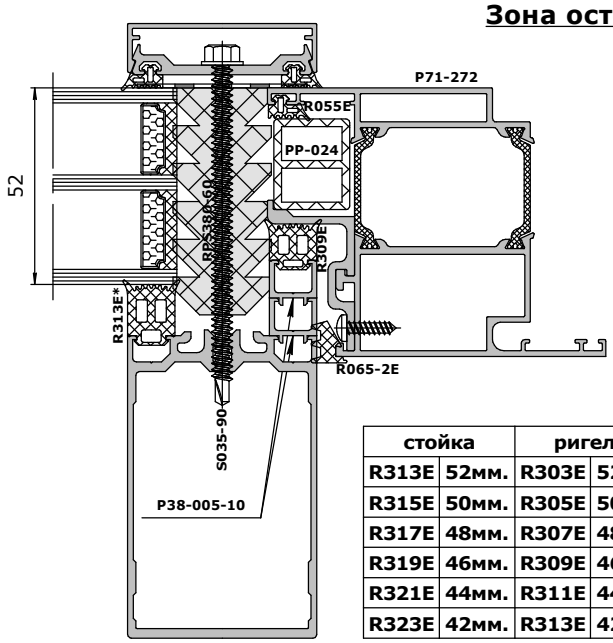

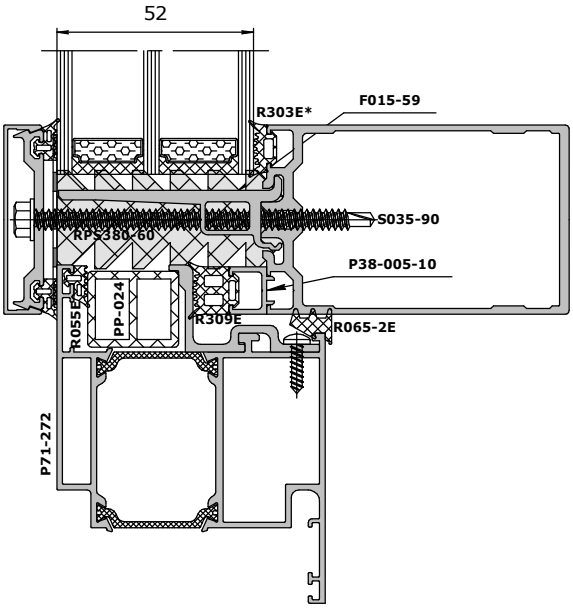

стойка		ригель	
R313E	52мм.	R303E	52мм.
R315E	50мм.	R305E	50мм.
R317E	48мм.	R307E	48мм.
R319E	46мм.	R309E	46мм.
R321E	44мм.	R311E	44мм.
R323E	42мм.	R313E	42мм.

Зона остекления 54-66мм.

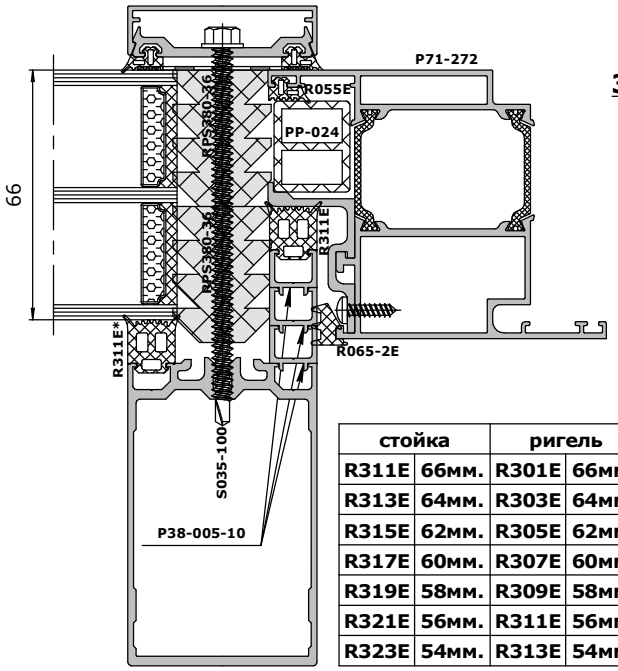

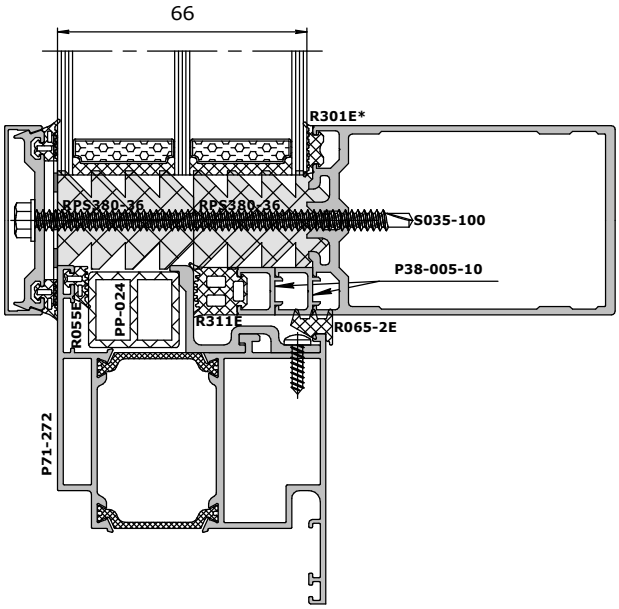

стойка		ригель	
R311E	66мм.	R301E	66мм.
R313E	64мм.	R303E	64мм.
R315E	62мм.	R305E	62мм.
R317E	60мм.	R307E	60мм.
R319E	58мм.	R309E	58мм.
R321E	56мм.	R311E	56мм.
R323E	54мм.	R313E	54мм.

Остекление крайней стойки вариант 1

Зона остекления 4-12мм.

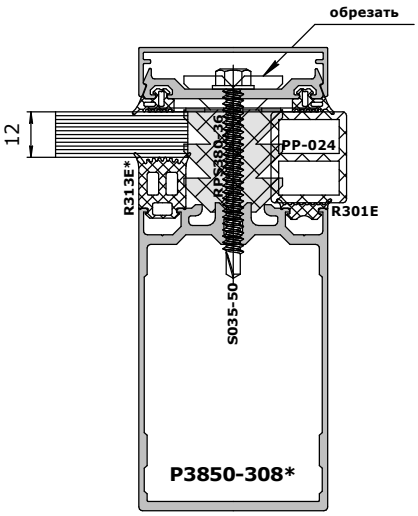

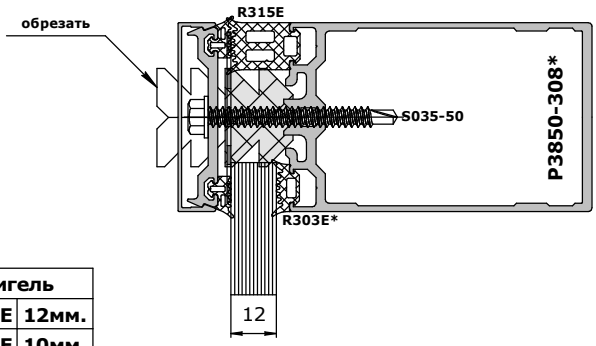

стойка		ригель	
R313E	12мм.	R303E	12мм.
R315E	10мм.	R305E	10мм.
R317E	8мм.	R307E	8мм.
R319E	6мм.	R309E	6мм.
R321E	4мм.	R311E	4мм.

Зона остекления 18-28мм.

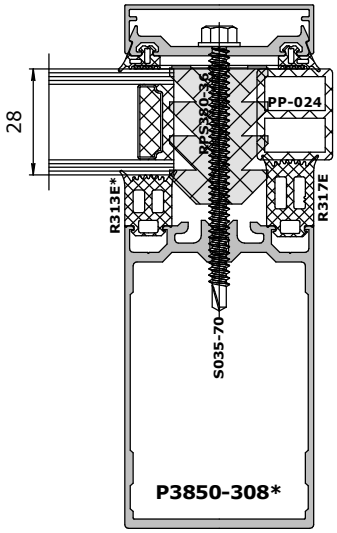

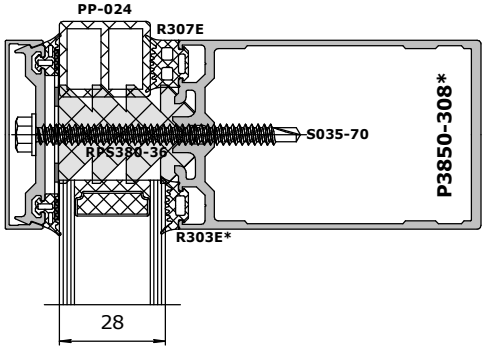

стойка		ригель	
R313E	28мм.	R303E	28мм.
R315E	26мм.	R305E	26мм.
R317E	24мм.	R307E	24мм.
R319E	22мм.	R309E	22мм.
R321E	20мм.	R311E	20мм.
R323E	18мм.	R313E	18мм.

Зона остекления 30-40мм.

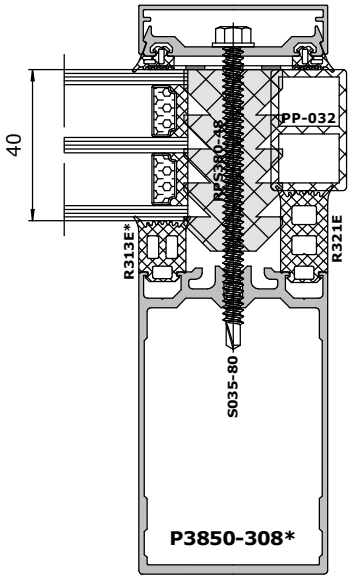

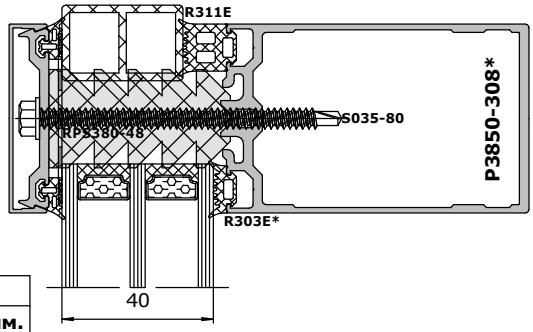

стойка		ригель	
R313E	40мм.	R303E	40мм.
R315E	38мм.	R305E	38мм.
R317E	36мм.	R307E	36мм.
R319E	34мм.	R309E	34мм.
R321E	32мм.	R311E	32мм.
R323E	30мм.	R313E	30мм.

Остекление крайней стойки вариант 1

Зона остекления 42-52мм.

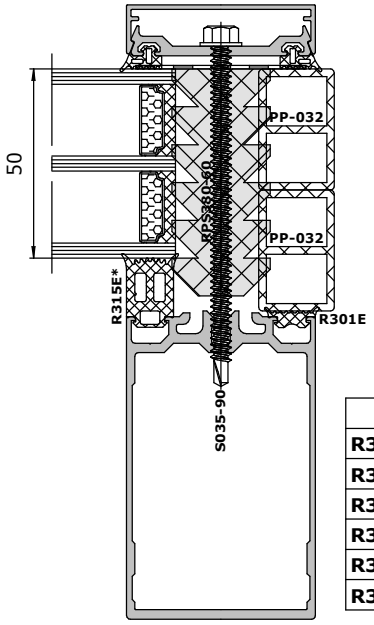

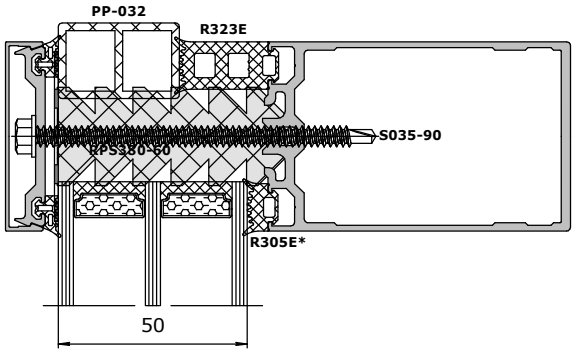

стойка		ригель	
R313E	52мм.	R303E	52мм.
R315E	50мм.	R305E	50мм.
R317E	48мм.	R307E	48мм.
R319E	46мм.	R309E	46мм.
R321E	44мм.	R311E	44мм.
R323E	42мм.	R313E	42мм.

стр.
03-26

Зона остекления 54-66мм.

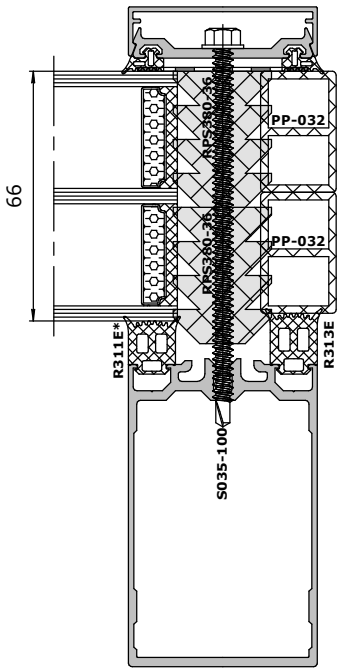

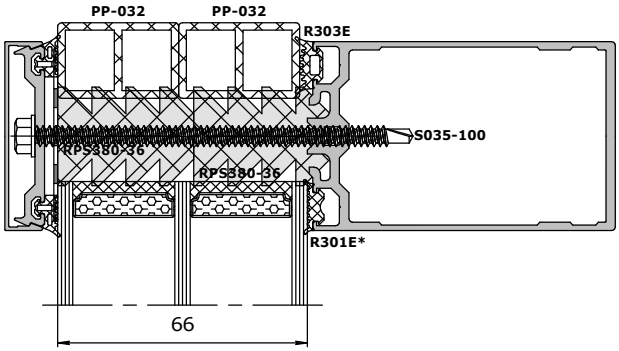

стойка		ригель	
R311E	66мм.	R301E	66мм.
R313E	64мм.	R303E	64мм.
R315E	62мм.	R305E	62мм.
R317E	60мм.	R307E	60мм.
R319E	58мм.	R309E	58мм.
R321E	56мм.	R311E	56мм.
R323E	54мм.	R313E	54мм.

Остекление крайней стойки вариант 2

Зона остекления 4-12мм.

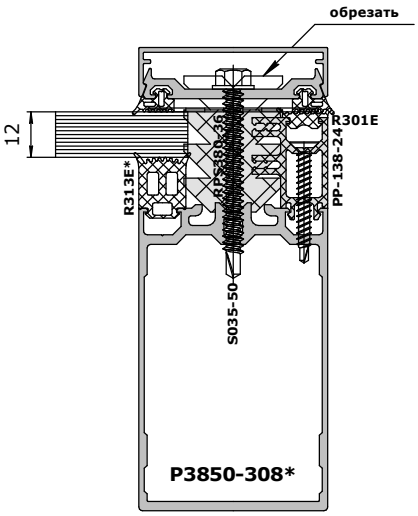

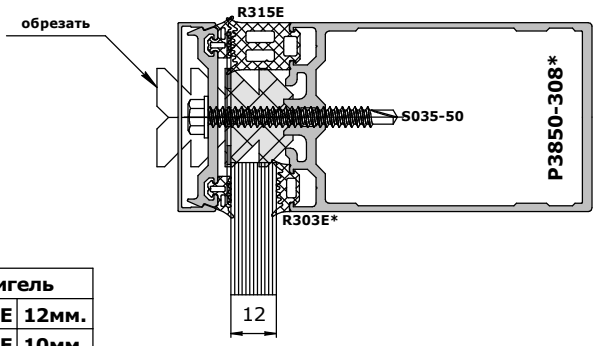

стойка		ригель	
R313E	12мм.	R303E	12мм.
R315E	10мм.	R305E	10мм.
R317E	8мм.	R307E	8мм.
R319E	6мм.	R309E	6мм.
R321E	4мм.	R311E	4мм.

Зона остекления 18-28мм.

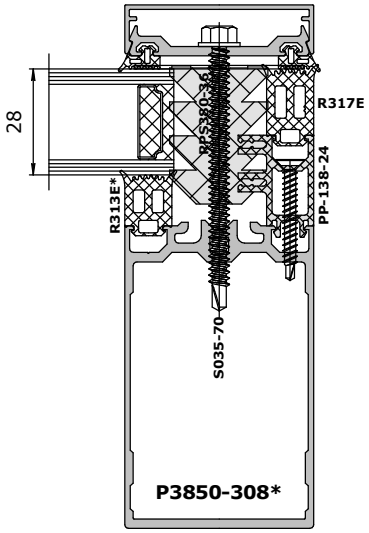

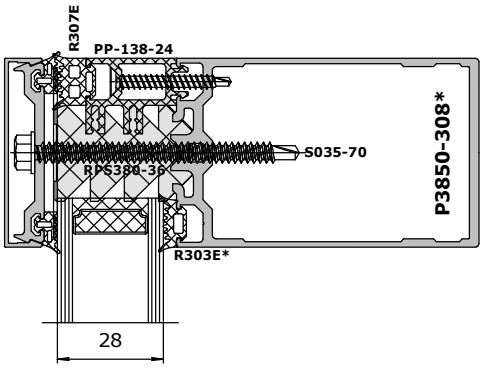

стойка		ригель	
R313E	28мм.	R303E	28мм.
R315E	26мм.	R305E	26мм.
R317E	24мм.	R307E	24мм.
R319E	22мм.	R309E	22мм.
R321E	20мм.	R311E	20мм.
R323E	18мм.	R313E	18мм.

Зона остекления 30-40мм.

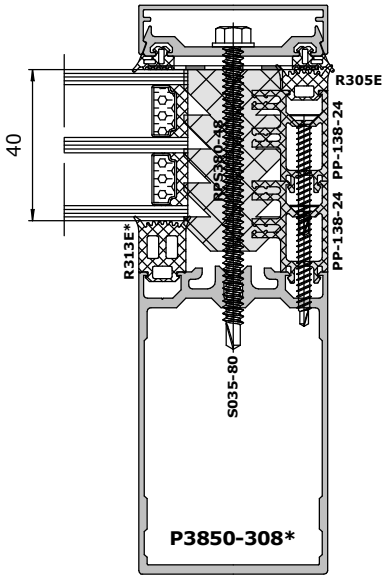

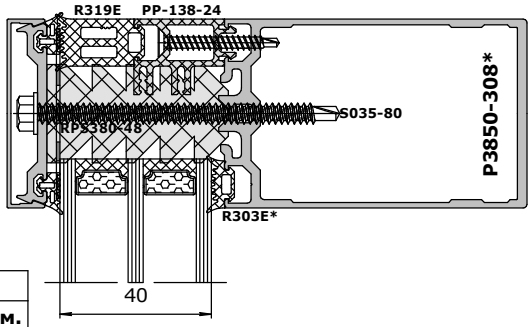

стойка		ригель	
R313E	40мм.	R303E	40мм.
R315E	38мм.	R305E	38мм.
R317E	36мм.	R307E	36мм.
R319E	34мм.	R309E	34мм.
R321E	32мм.	R311E	32мм.
R323E	30мм.	R313E	30мм.

Остекление крайней стойки вариант 2

Зона остекления 42-52мм.

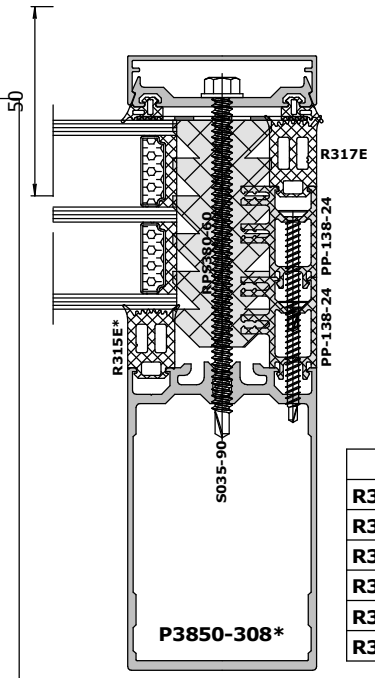

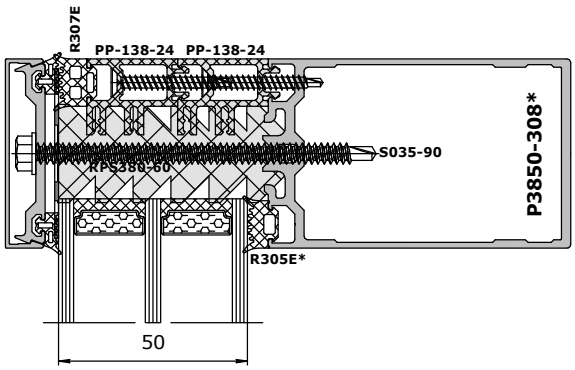

стойка		ригель	
R313E	52мм.	R303E	52мм.
R315E	50мм.	R305E	50мм.
R317E	48мм.	R307E	48мм.
R319E	46мм.	R309E	46мм.
R321E	44мм.	R311E	44мм.
R323E	42мм.	R313E	42мм.

стр. 03-28

Зона остекления 54-66мм.

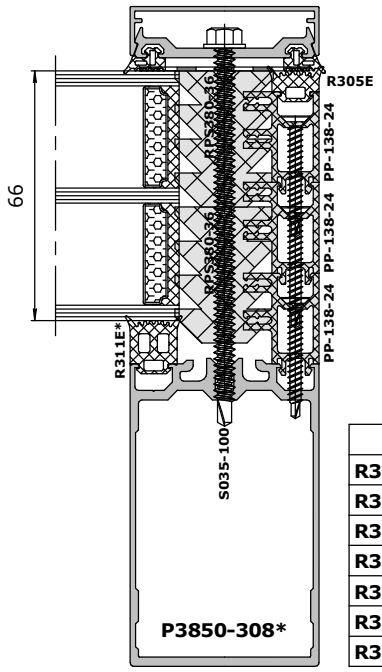

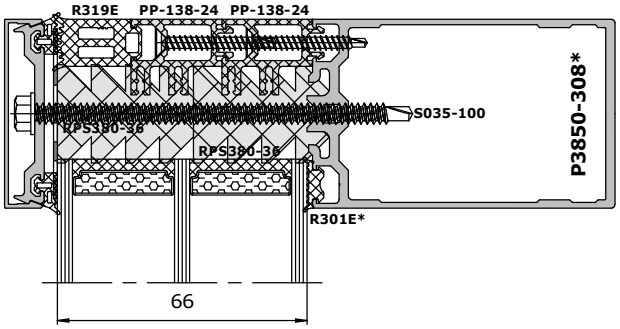

стойка		ригель	
R311E	66мм.	R301E	66мм.
R313E	64мм.	R303E	64мм.
R315E	62мм.	R305E	62мм.
R317E	60мм.	R307E	60мм.
R319E	58мм.	R309E	58мм.
R321E	56мм.	R311E	56мм.
R323E	54мм.	R313E	54мм.

Таблица остекления, створка P38-201

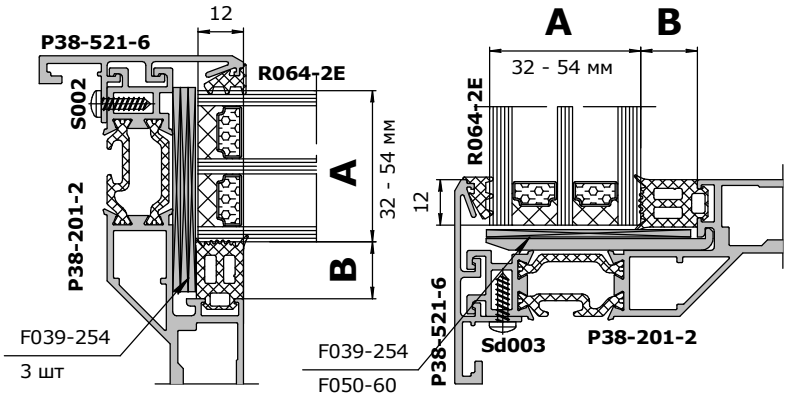

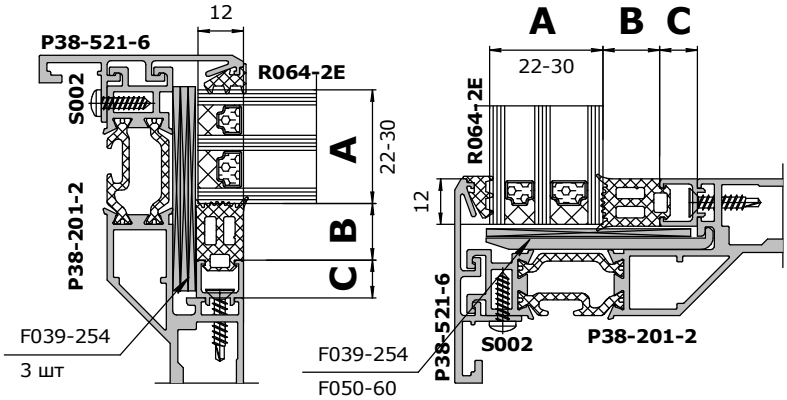

толщина заполнения **A**	внутренний уплотнитель **B**	проставка **C**
22	R323E	P38-005-10
24	R321E	P38-005-10
26	R319E	P38-005-10
28	R317E	P38-005-10
30	R315E	P38-005-10
32	R323E	-
34	R321E	-
36	R319E	-
38	R317E	-
40	R315E	-
42	R313E	-
44	R311E	-
46	R309E	-
48	R307E	-
50	R305E	-
52	R303E	-
54	R301E	-

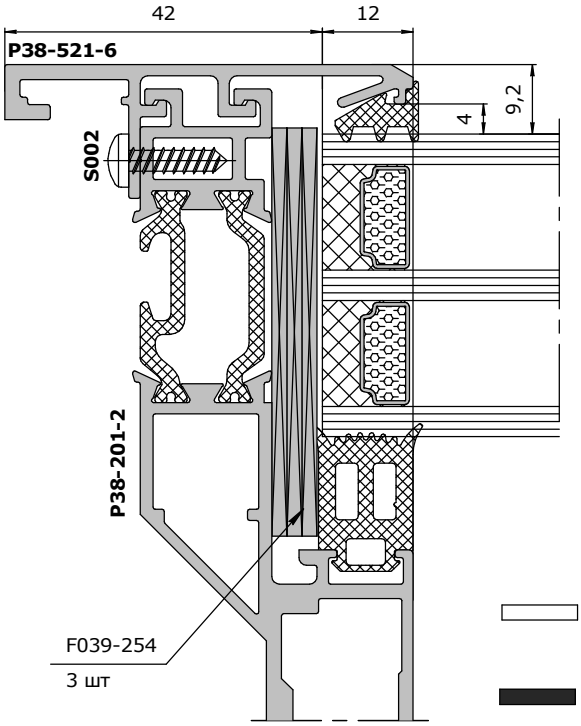

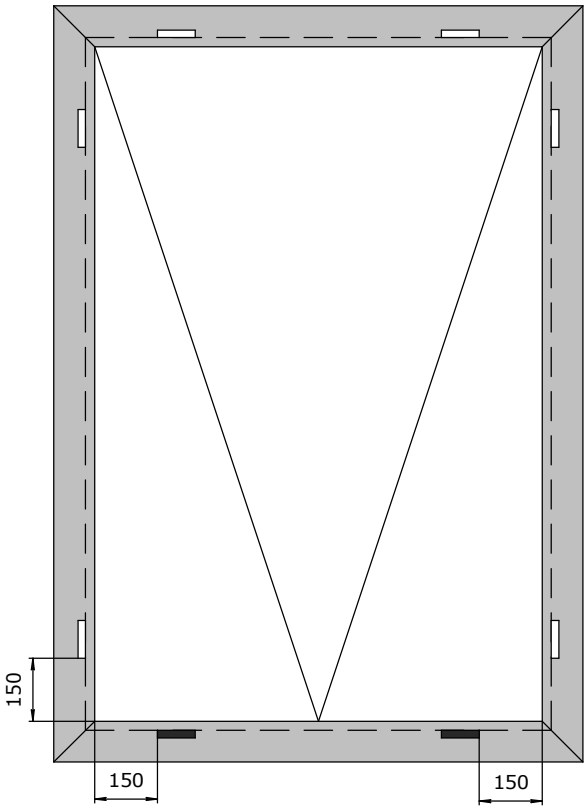

рихтовочные пластины F039-254 по 3 шт - 6 мест

опорная пластина F050-60
+рихтовочная пластина F039-254 - 2 места

Таблица остекления, створка P38-202

стр. 03-30

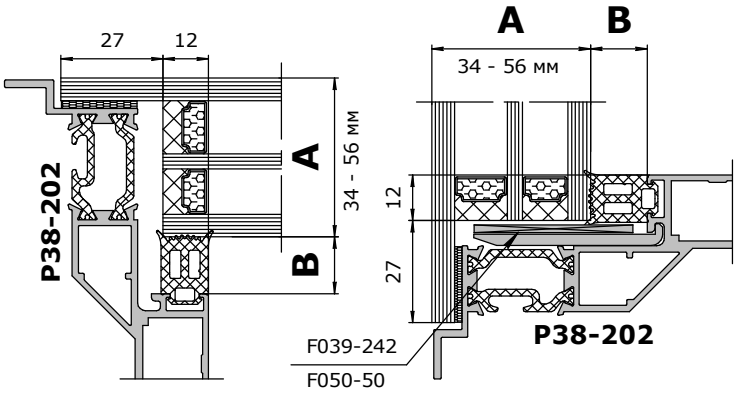

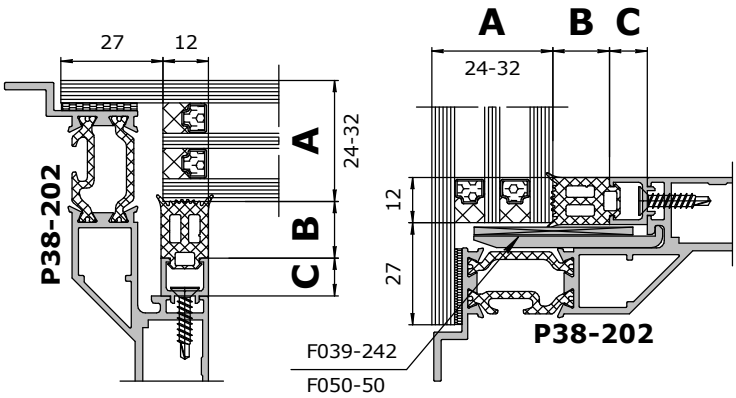

толщина заполнения **A**	внутренний уплотнитель **B**	проставка **C**
24	R323E	P38-005-10
26	R321E	P38-005-10
28	R319E	P38-005-10
30	R317E	P38-005-10
32	R315E	P38-005-10
34	R323E	-
36	R321E	-
38	R319E	-
40	R317E	-
42	R315E	-
44	R313E	-
46	R311E	-
48	R309E	-
50	R307E	-
52	R305E	-
54	R303E	-
56	R301E	-

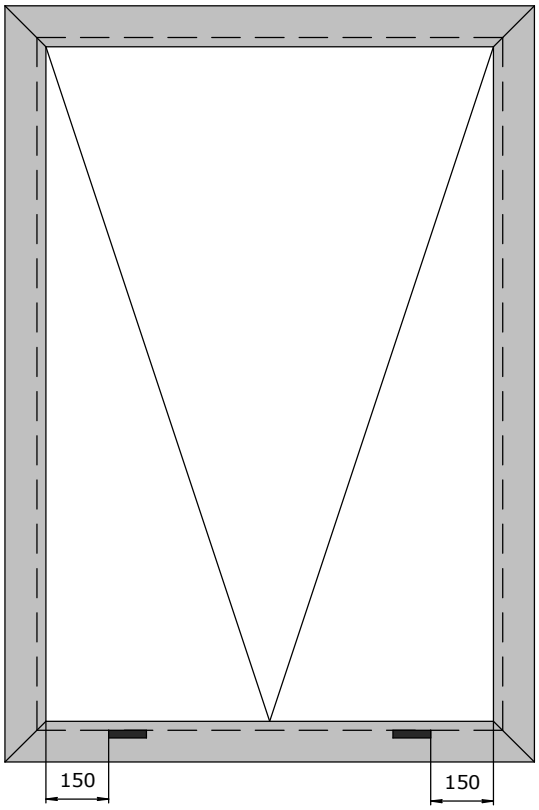

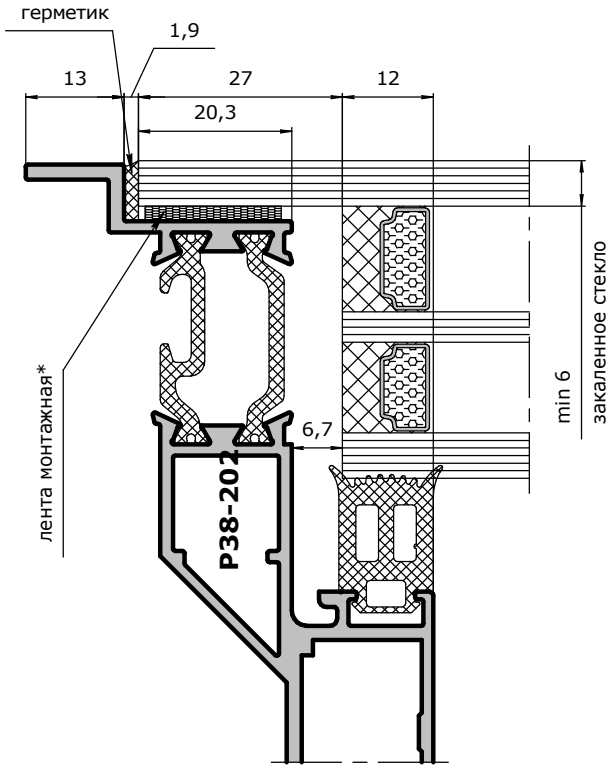

* - **Используемая монтажная лента для вклейки стекла:**
3M VHB G23F (серая) или **3M VHB B23F** (черная) - лента монтажная двухсторонняя, основа - вспен. акрил адгезив - акрил, толщина 2,3 мм.

опорная пластина F050-50
+рихтовочная пластина F039-242 - 2 места

Таблица остекления, створка P38-203

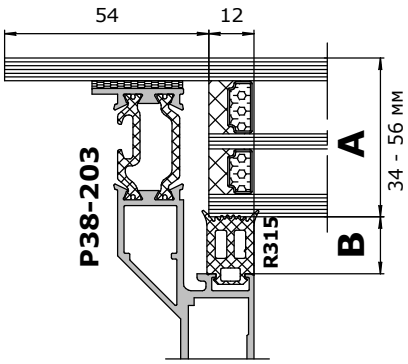

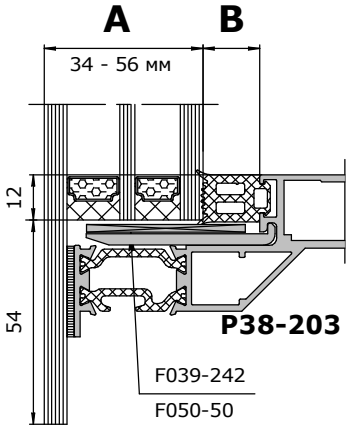

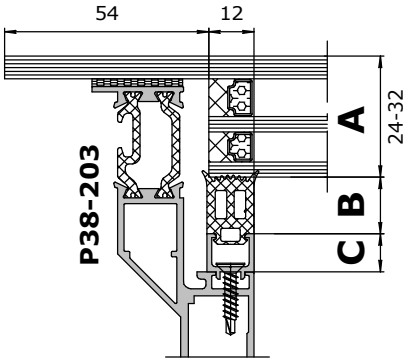

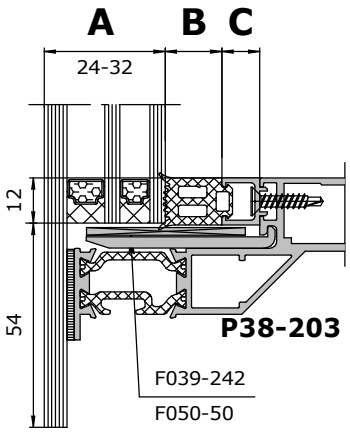

толщина заполнения **A**	внутренний уплотнитель **B**	проставка **C**
24	R323E	P38-005-10
26	R321E	P38-005-10
28	R319E	P38-005-10
30	R317E	P38-005-10
32	R315E	P38-005-10
34	R323E	-
36	R321E	-
38	R319E	-
40	R317E	-
42	R315E	-
44	R313E	-
46	R311E	-
48	R309E	-
50	R307E	-
52	R305E	-
54	R303E	-
56	R301E	-

стр. 03-31

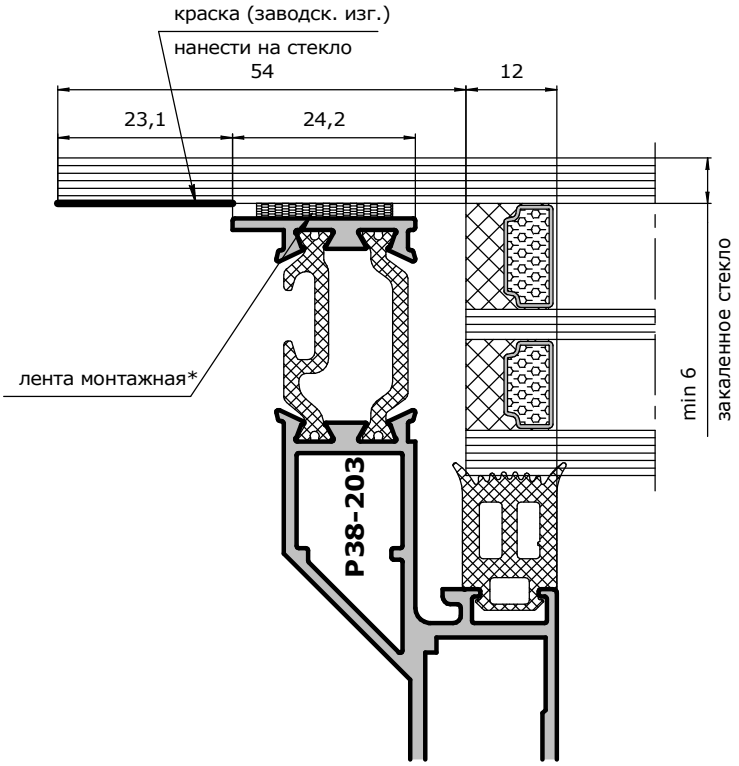

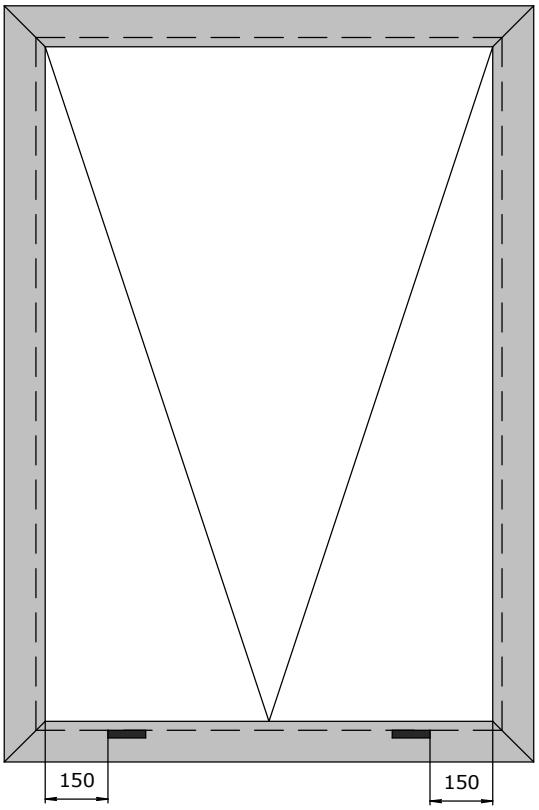

* - **Используемая монтажная лента для вклейки стекла:**
3M VHB G23F (серая) или **3M VHB B23F** (черная) - лента монтажная двухсторонняя, основа - вспен. акрил, адгезив - акрил, толщина 2,3 мм.

опорная пластина F050-50
+рихтовочная пластина F039-242 - 2 места

Интеграция верхнеподвесных окон

комплектация

стр. 03-32

стойка		ригель	
R313E	12мм.	R303E	12мм.
R315E	10мм.	R305E	10мм.
R317E	8мм.	R307E	8мм.
R319E	6мм.	R309E	6мм.
R321E	4мм.	R311E	4мм.

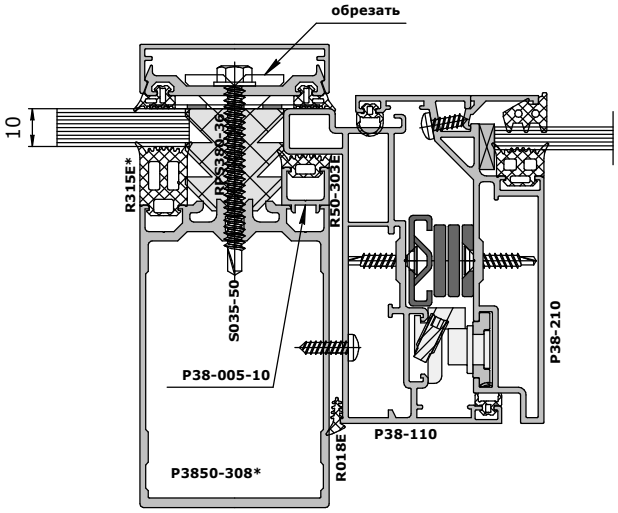

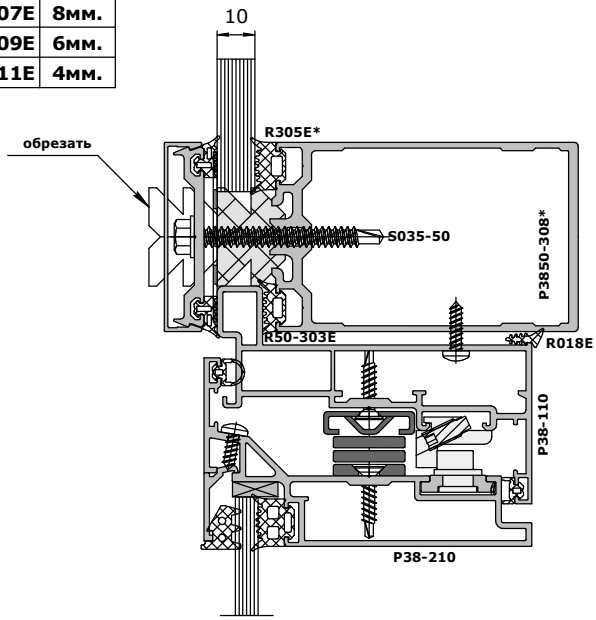

стойка		ригель	
R313E	40мм.	R303E	40мм.
R315E	38мм.	R305E	38мм.
R317E	36мм.	R307E	36мм.
R319E	34мм.	R309E	34мм.
R321E	32мм.	R311E	32мм.
R323E	30мм.	R313E	30мм.

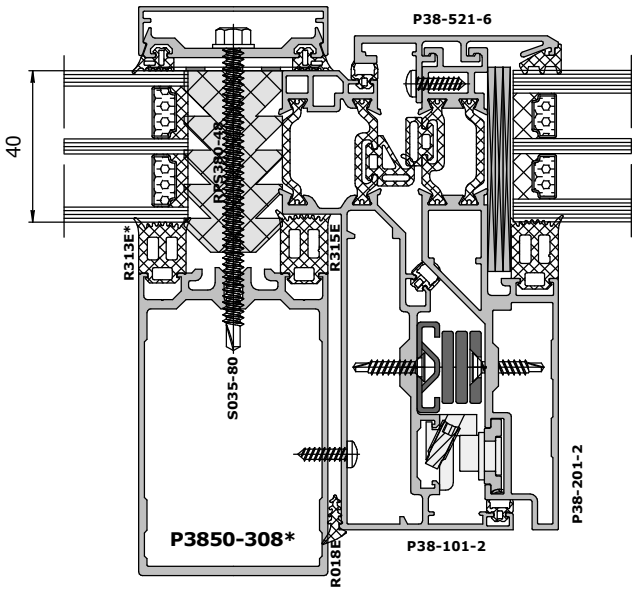

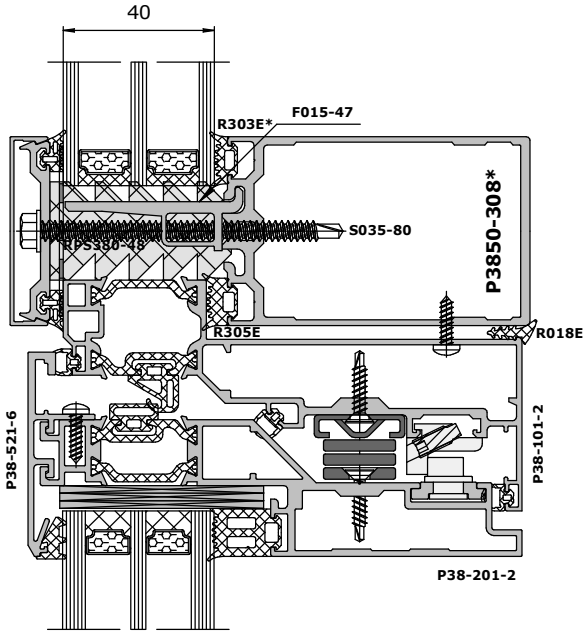

Интеграция верхнеподвесных окон

стойка		ригель	
R313E	52мм.	R303E	52мм.
R315E	50мм.	R305E	50мм.
R317E	48мм.	R307E	48мм.
R319E	46мм.	R309E	46мм.
R321E	44мм.	R311E	44мм.
R323E	42мм.	R313E	42мм.

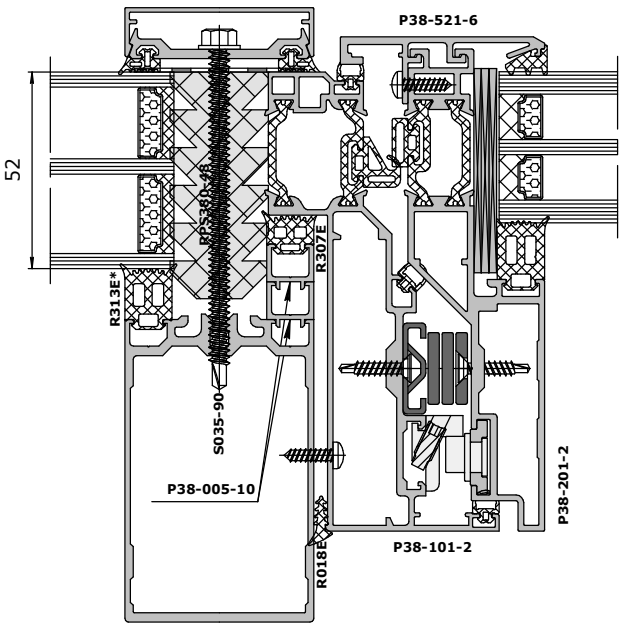

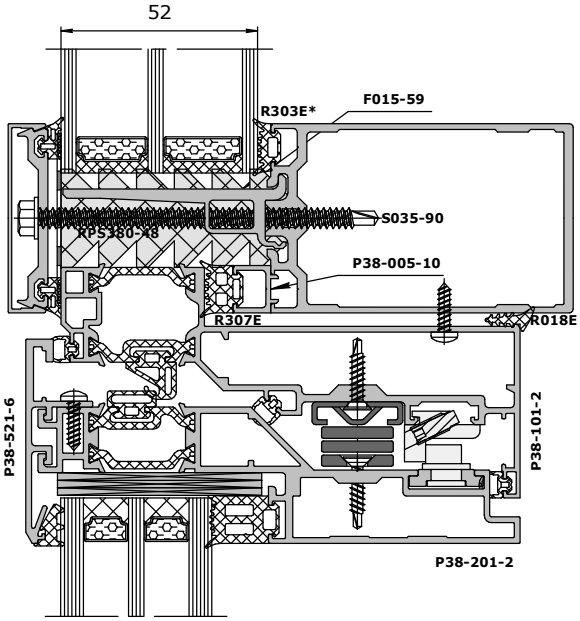

стойка		ригель	
R311E	66мм.	R301E	66мм.
R313E	64мм.	R303E	64мм.
R315E	62мм.	R305E	62мм.
R317E	60мм.	R307E	60мм.
R319E	58мм.	R309E	58мм.
R321E	56мм.	R311E	56мм.
R323E	54мм.	R313E	54мм.

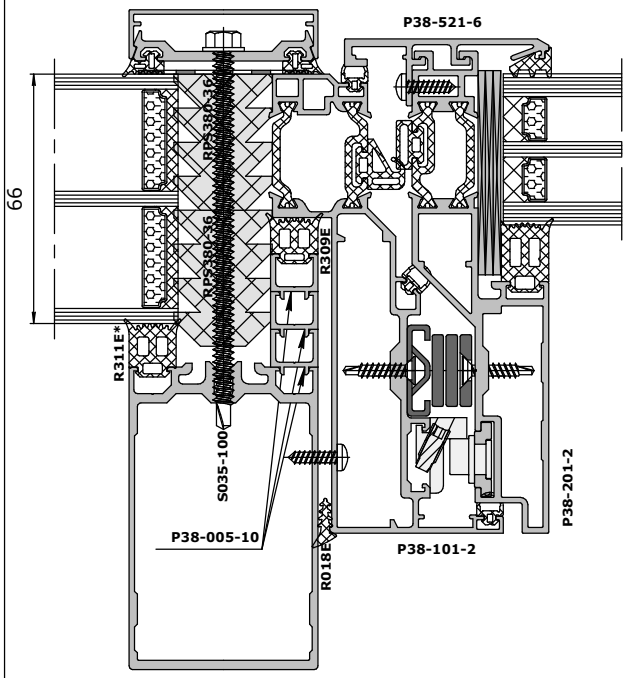

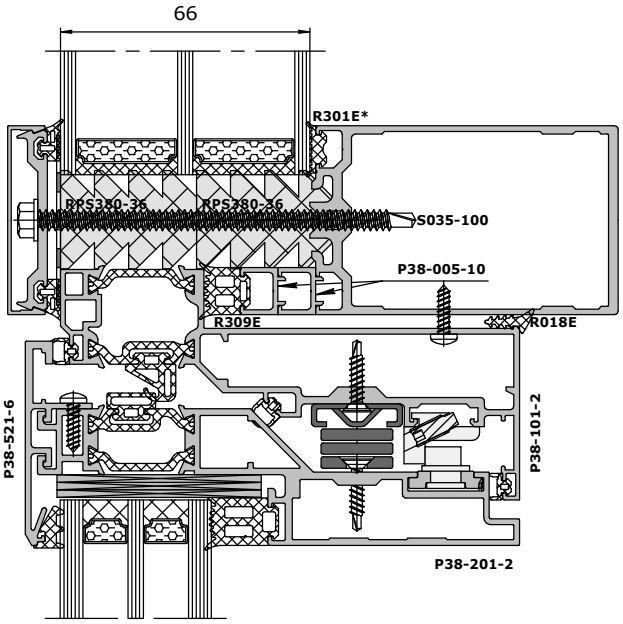

Схема сборки структурного стеклопакета

- перед вклейкой П-образного профиля сопрягаемые плоскости стекла и алюминиевого профиля обязательно обезжирить
- в углах стеклопакета стыкуемые П-образные профили должны быть запилены под углом 45 градусов (для прямоугольных стеклопакетов)

стр. 03-34

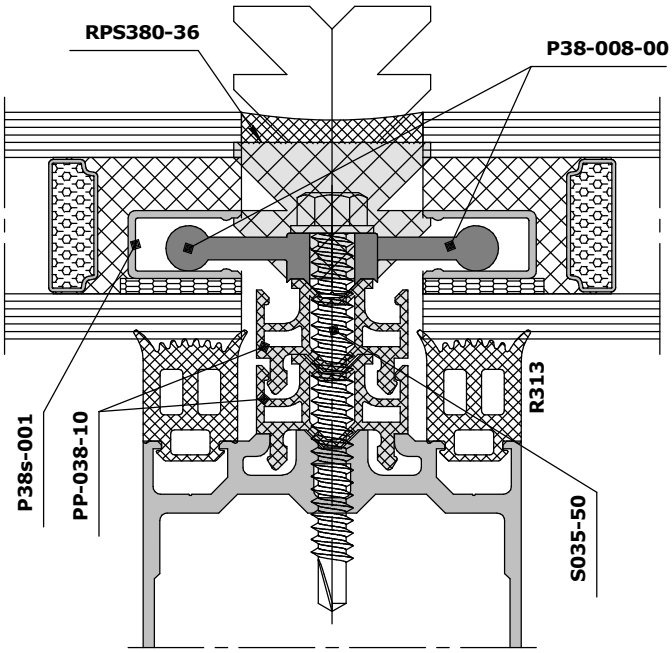

Стеклопакет однокамерный

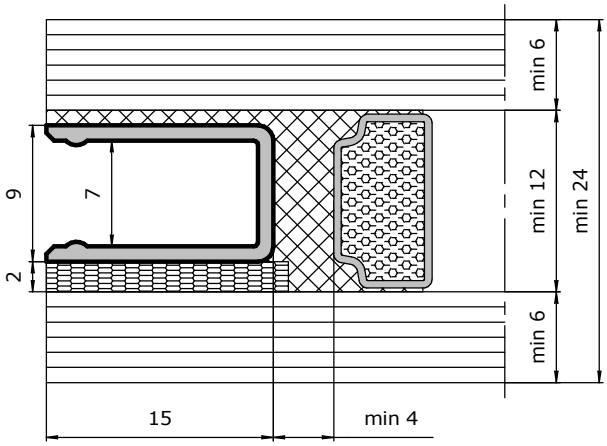

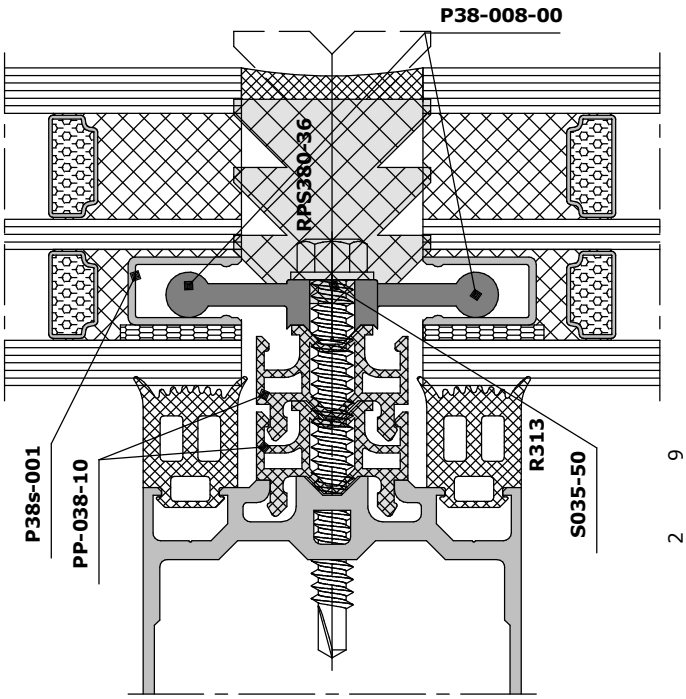

Стеклопакет двухкамерный

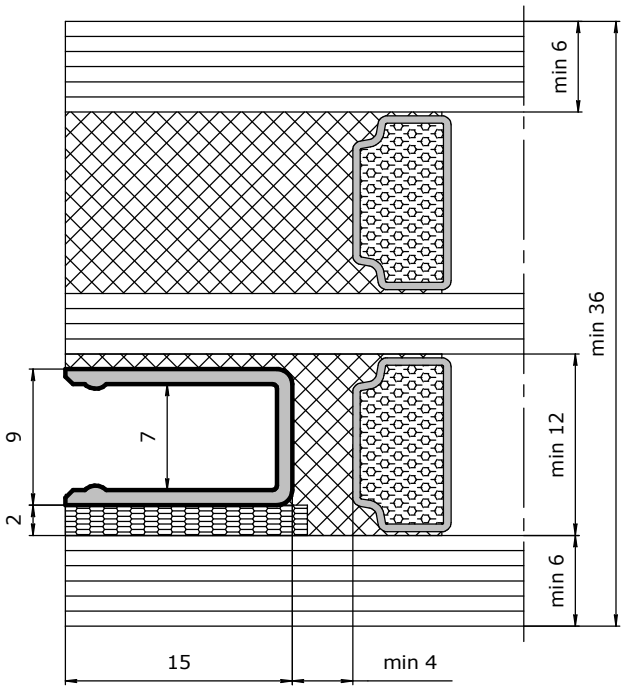

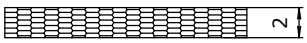

монтажная лента 3M 9008 b на основе полиэтилена. Используется для фиксации П-образного профиля в заданном месте стеклопакета в процессе заливки герметика.

P38s-001
Профиль П-образный 9x15
для структурных стеклопаков

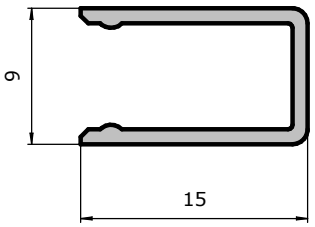

Таблица остекления. Прозрачная часть.

толщина заполнения **A**	уплотнитель на стойке **B**	саморез на стойке/ригеле **C**	уплотнитель на ригеле **D**	вспенка /проставка **E**	опорная подкладка **F**	рихтовочная подкладка **G**
6-8-10	**R311** - 11.5 мм	**S035-40**	**R301** - 1.5 мм	-	**F015-19**	**F007** 12x2 мм
30 мм	**R313** - 13.5 мм	**S035-50 / S035-40**	**R303** - 3.5 мм	**RP302-30**	**F015-35**	**F039-230** 30x2 мм
42 мм				**RP302-42**	**F015-47**	**F039-242** 42x2 мм
54 мм				**RP302-54**	**F015-59**	**F039-254** 54x2 мм

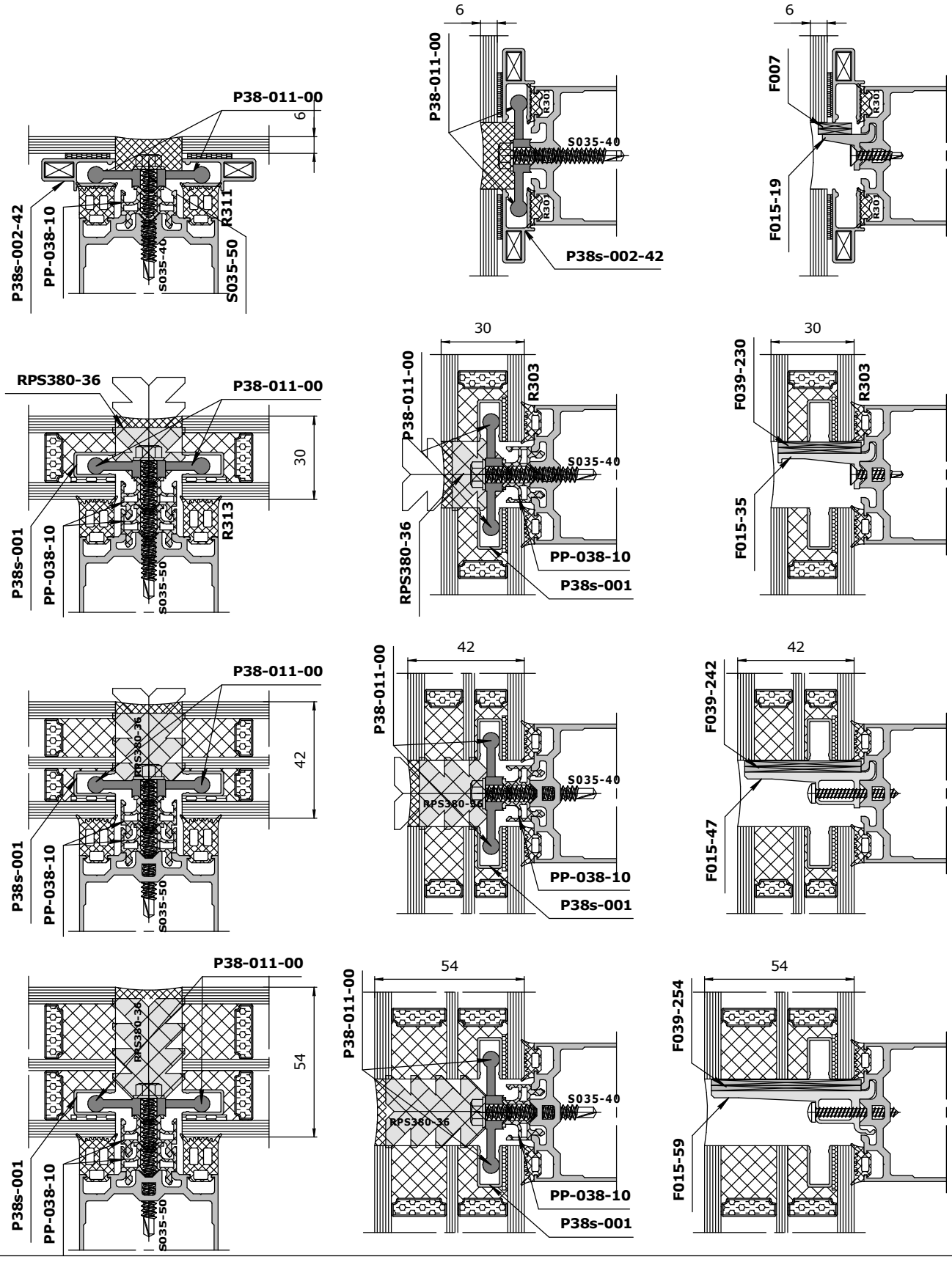

комплектация

стр. 03-35

Таблица остекления. Непрозрачная часть.

стр. 03-36

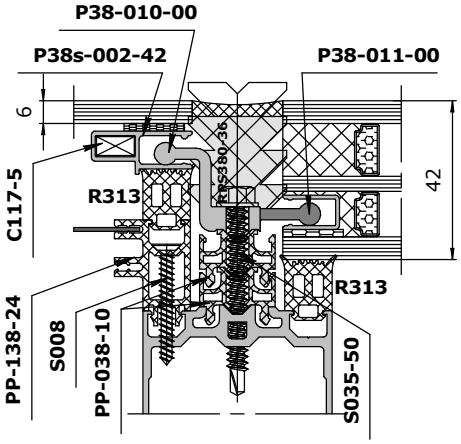

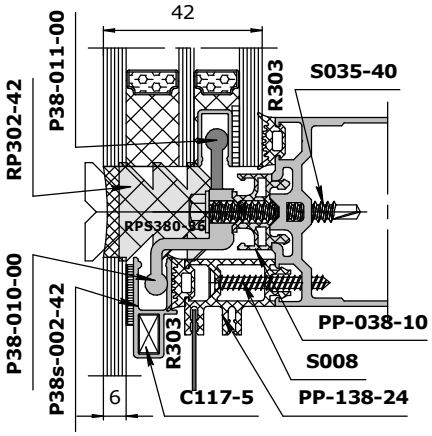

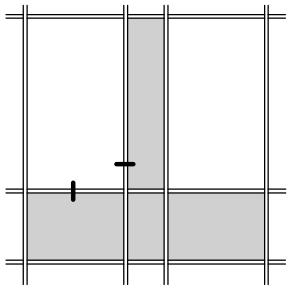

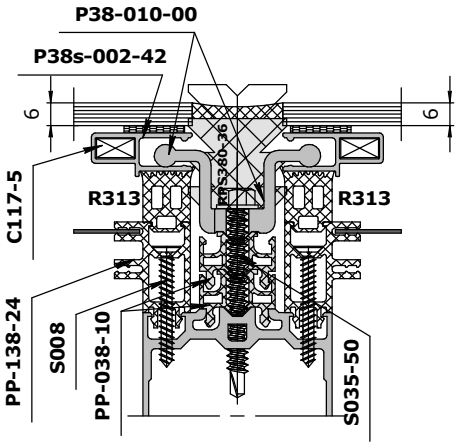

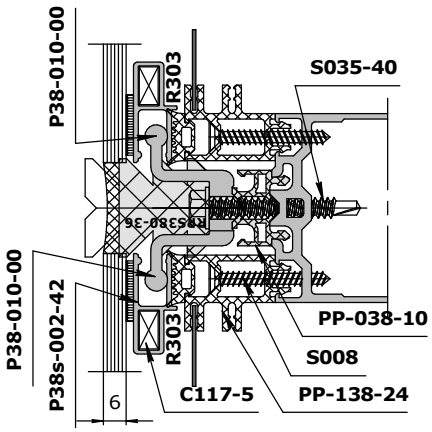

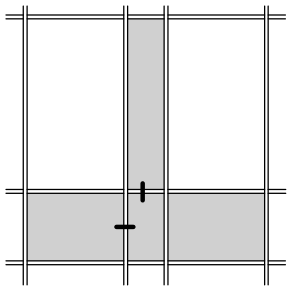

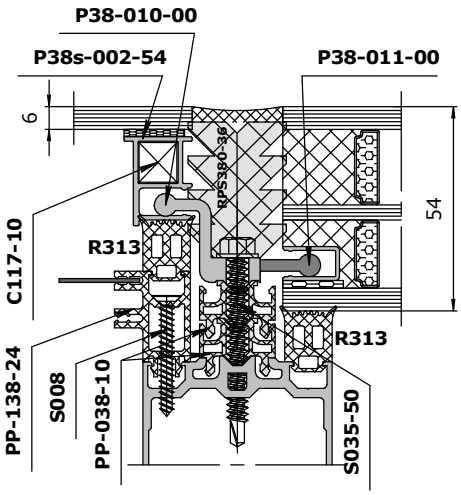

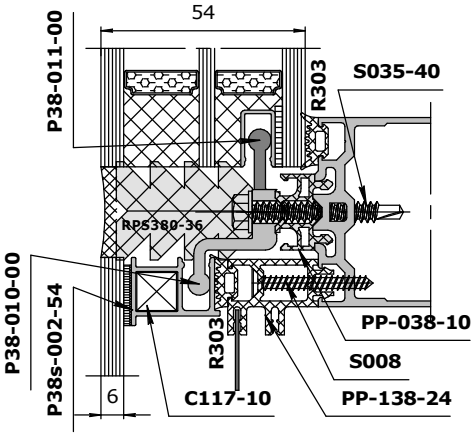

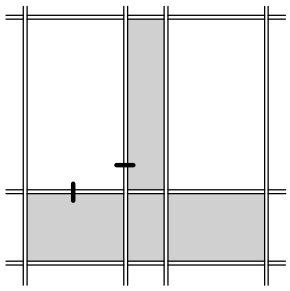

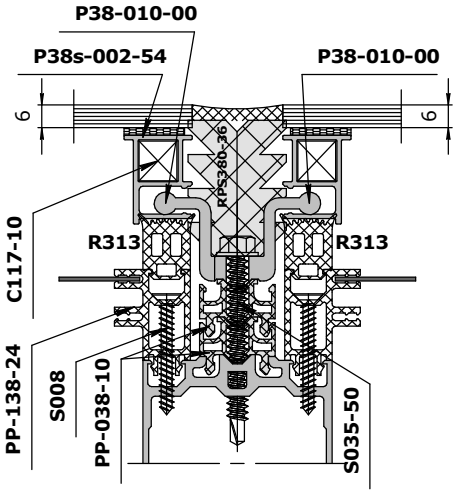

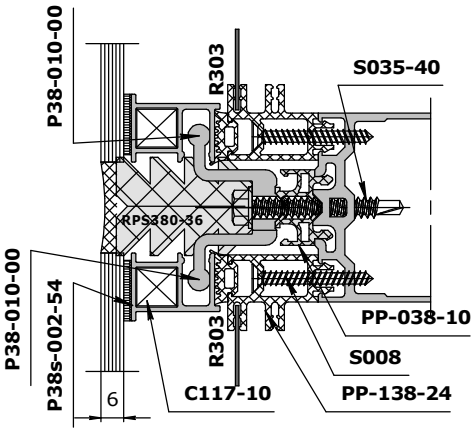

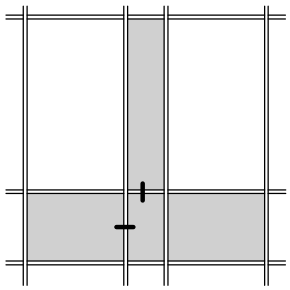

Полуструктурный фасад.

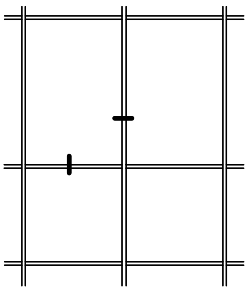

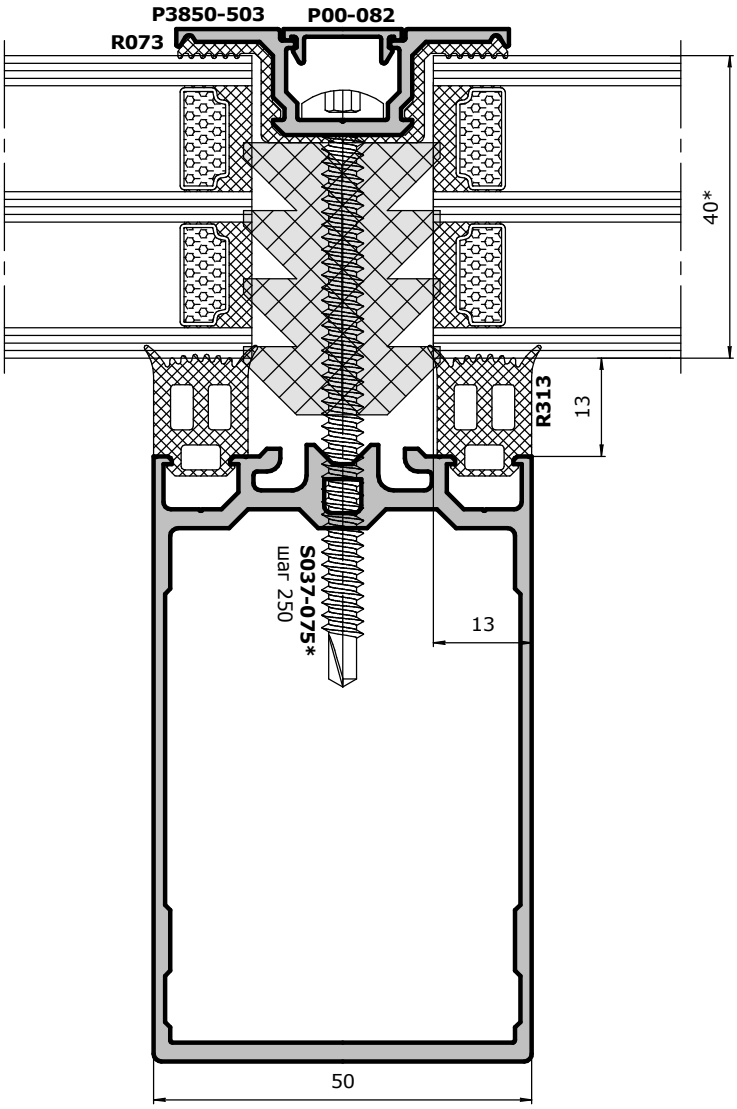

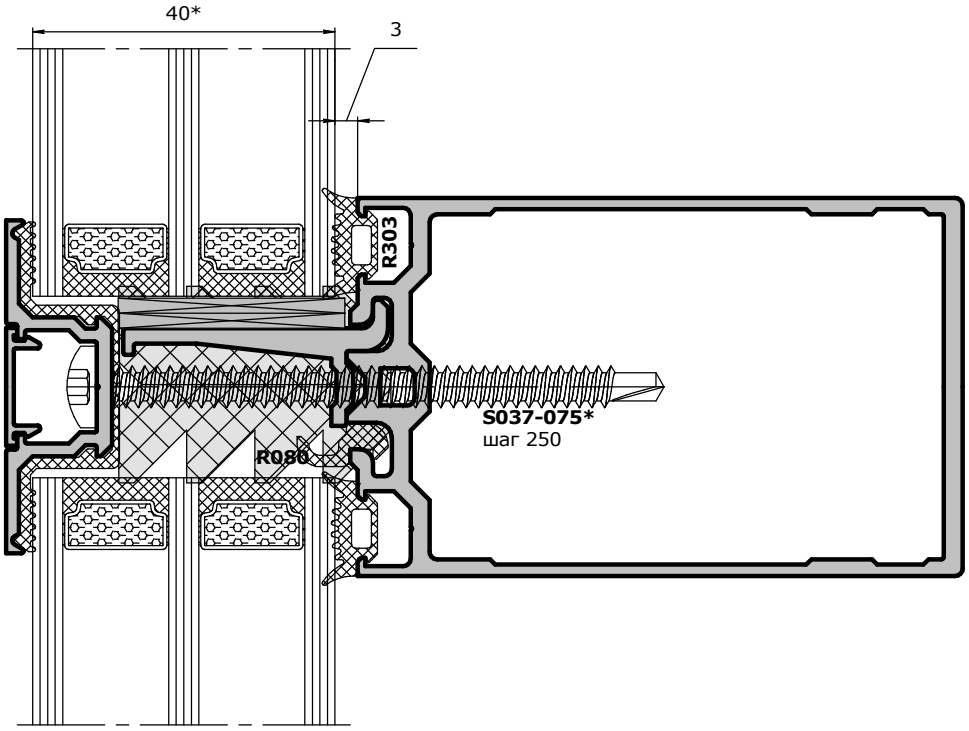

комплектация

Полуструктурный фасад. Таблица остекления

стр. 03-38

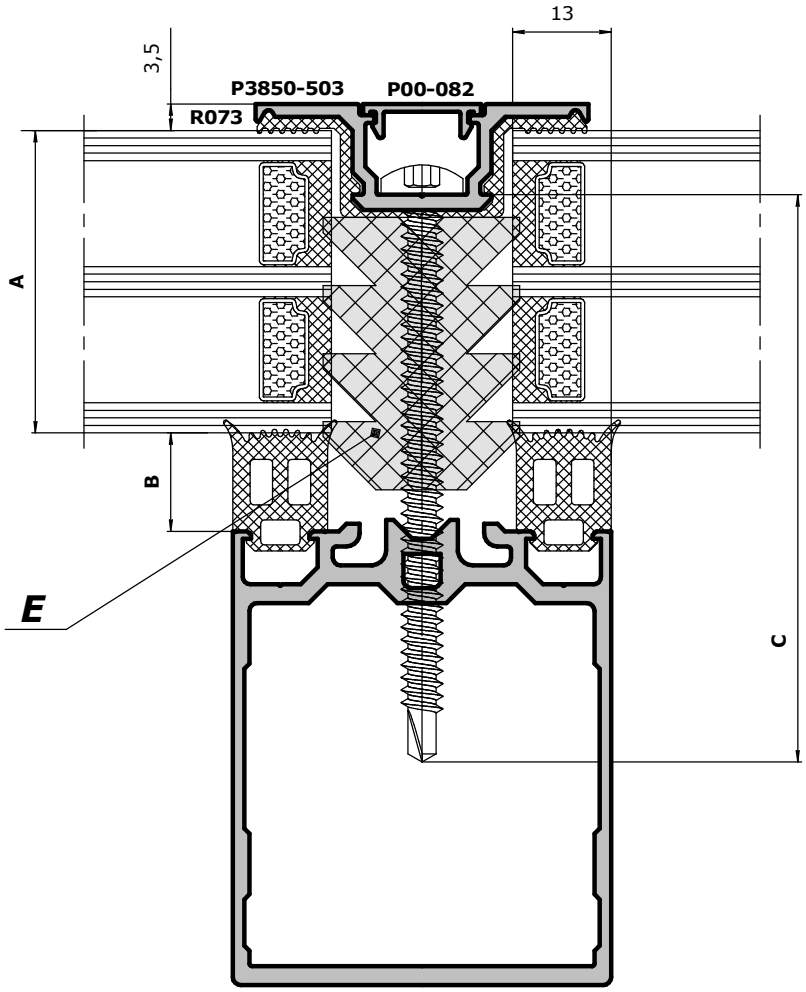

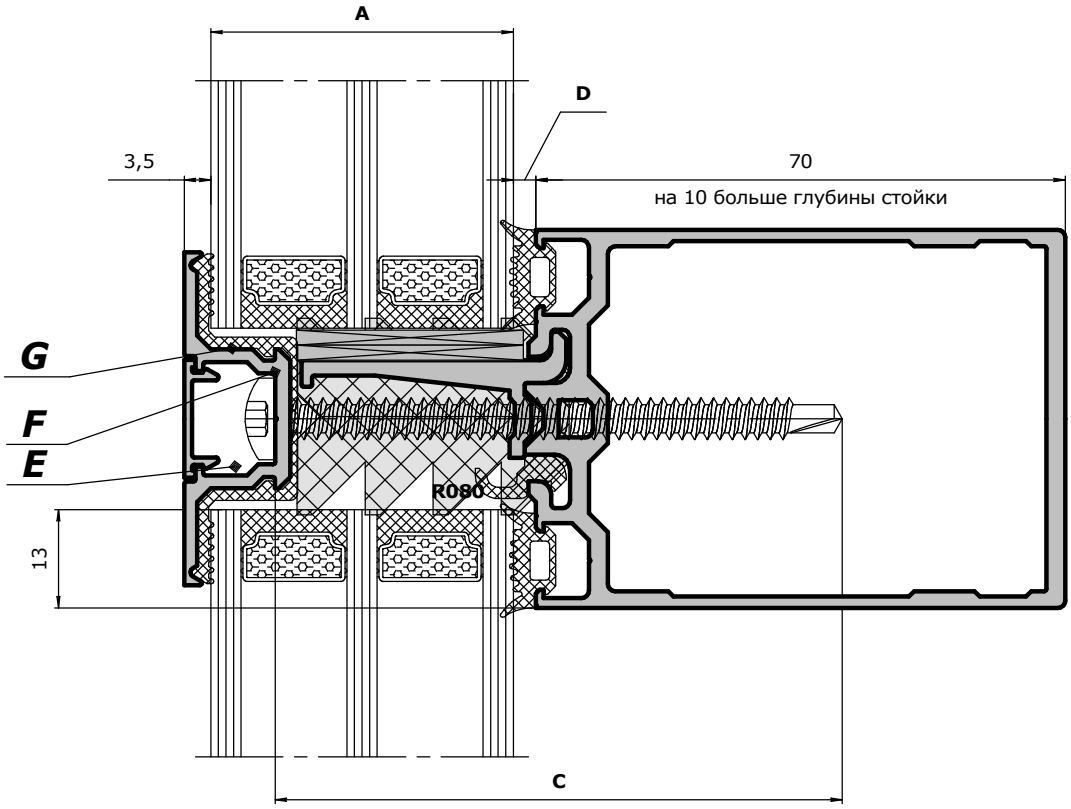

Таблица остекления. Вспененный термомост

толщина заполнения **A**	уплотнитель на стойке **B**	саморез на стойке и ригеле **C**	уплотнитель на ригеле **D**	вспенка /проставка **E**	опорная подкладка **F**	рихтовочная подкладка **G**
18 мм	**R323** - 23.5 мм	**S037-060** саморез 5.5x60 ПГ TORX с буром (DIN7504 M)	**R313** - 13.5 мм	**RPS380-36**	**F015-19**	**F007** 12x2 мм 2 шт
20 мм	**R321** - 21.5 мм		**R311** - 11.5 мм			
22 мм	**R319** - 19.5 мм		**R309** - 9.5 мм			
24 мм	**R317** - 17.5 мм		**R307** - 7.5 мм			
26 мм	**R315** - 15.5 мм		**R305** - 5.5 мм			
28 мм	**R313** - 13.5 мм		**R303** - 3.5 мм			
30 мм	**R323** - 23.5 мм	**S037-075** саморез 5.5x75 ПГ TORX с буром (DIN7504 M)	**R313** - 13.5 мм	**RPS380-36**	**F015-35**	**F039-230** 30x2 мм 2 шт
32 мм	**R321** - 21.5 мм		**R311** - 11.5 мм			
34 мм	**R319** - 19.5 мм		**R309** - 9.5 мм			
36 мм	**R317** - 17.5 мм		**R307** - 7.5 мм			
38 мм	**R315** - 15.5 мм		**R305** - 5.5 мм			
40 мм	**R313** - 13.5 мм		**R303** - 3.5 мм			
42 мм	**R323** - 23.5 мм	**S037-080** саморез 5.5x80 ПГ TORX с буром (DIN7504 M)	**R313** - 13.5 мм	**RPS380-48**	**F015-47**	**F039-242** 42x2 мм 2 шт
44 мм	**R321** - 21.5 мм		**R311** - 11.5 мм			
46 мм	**R319** - 19.5 мм		**R309** - 9.5 мм			
48 мм	**R317** - 17.5 мм		**R307** - 7.5 мм			
50 мм	**R315** - 15.5 мм		**R305** - 5.5 мм			
52 мм	**R313** - 13.5 мм		**R303** - 3.5 мм			
54 мм	**R323** - 23.5 мм	**S037-090** саморез 5.5x90 ПГ TORX с буром (DIN7504 M)	**R313** - 13.5 мм	**RPS380-60**	**F015-59**	**F039-254** 54x2 мм 2 шт
56 мм	**R321** - 21.5 мм		**R311** - 11.5 мм			
58 мм	**R319** - 19.5 мм		**R309** - 9.5 мм			
60 мм	**R317** - 17.5 мм		**R307** - 7.5 мм			
62 мм	**R315** - 15.5 мм		**R305** - 5.5 мм			
64 мм	**R313** - 13.5 мм		**R303** - 3.5 мм			

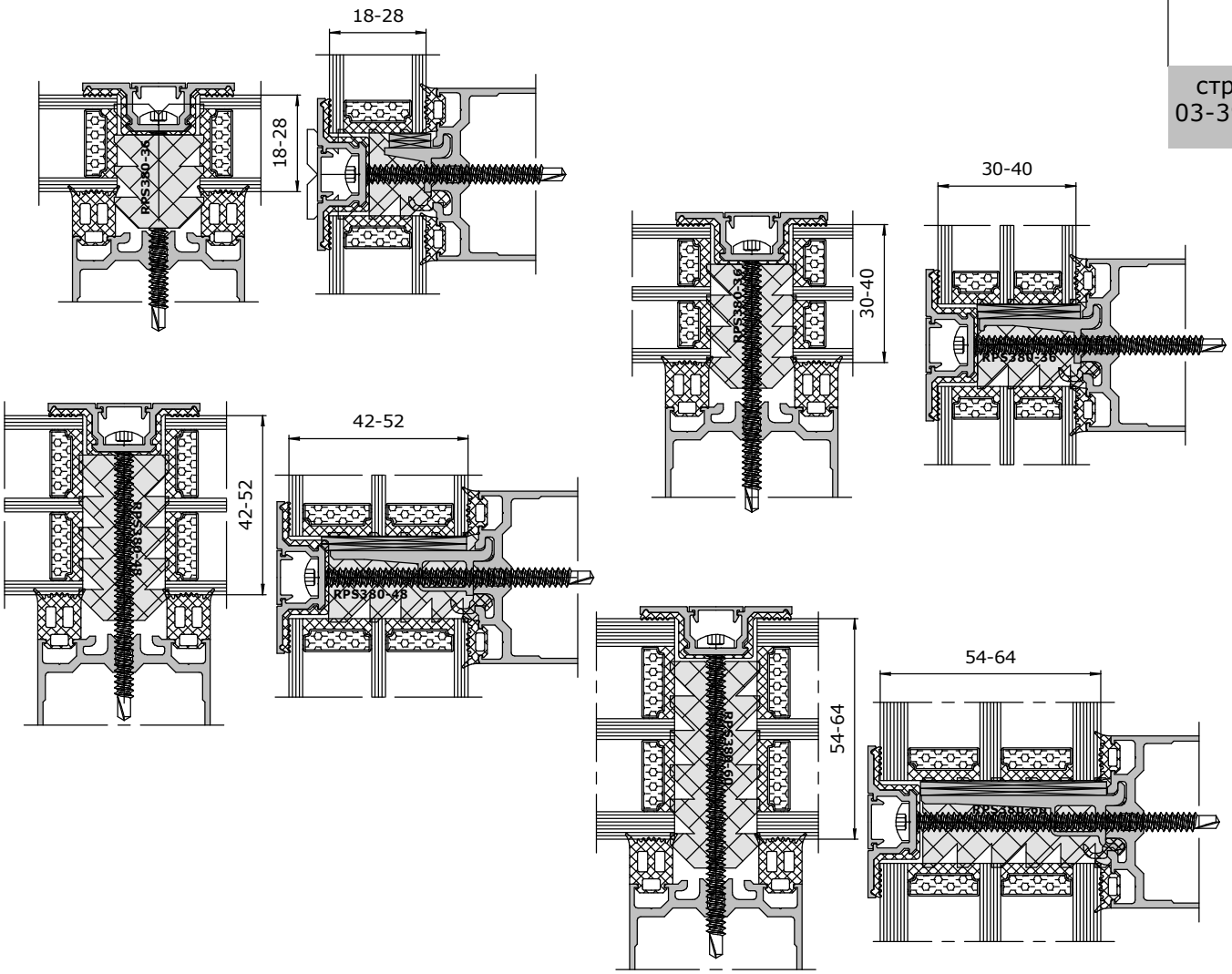

стр. 03-39

Таблица остекления. Термомост ПВХ

комплектация

толщина заполнения **A**	уплотнитель на стойке **B**	саморез на стойке и ригеле **C**	уплотнитель на ригеле **D**	опорная подкладка **F**	рихтовочная подкладка **G**
30 мм	**R323** - 23.5 мм	**S037-075** саморез 5.5x75 ПГ TORX с буром (DIN7504 M)	**R313** - 13.5 мм	**F015-35**	**F039-230** 30x2 мм 2 шт
32 мм	**R321** - 21.5 мм		**R311** - 11.5 мм		
34 мм	**R319** - 19.5 мм		**R309** - 9.5 мм		
36 мм	**R317** - 17.5 мм		**R307** - 7.5 мм		
38 мм	**R315** - 15.5 мм		**R305** - 5.5 мм		
40 мм	**R313** - 13.5 мм		**R303** - 3.5 мм		
42 мм	**R323** - 23.5 мм	**S037-080** саморез 5.5x80 ПГ TORX с буром (DIN7504 M)	**R313** - 13.5 мм	**F015-47**	**F039-242** 42x2 мм 2 шт
44 мм	**R321** - 21.5 мм		**R311** - 11.5 мм		
46 мм	**R319** - 19.5 мм		**R309** - 9.5 мм		
48 мм	**R317** - 17.5 мм		**R307** - 7.5 мм		
50 мм	**R315** - 15.5 мм		**R305** - 5.5 мм		
52 мм	**R313** - 13.5 мм		**R303** - 3.5 мм		
54 мм	**R323** - 23.5 мм	**S037-090** саморез 5.5x90 ПГ TORX с буром (DIN7504 M)	**R313** - 13.5 мм	**F015-59**	**F039-254** 54x2 мм 2 шт
56 мм	**R321** - 21.5 мм		**R311** - 11.5 мм		
58 мм	**R319** - 19.5 мм		**R309** - 9.5 мм		
60 мм	**R317** - 17.5 мм		**R307** - 7.5 мм		
62 мм	**R315** - 15.5 мм		**R305** - 5.5 мм		
64 мм	**R313** - 13.5 мм		**R303** - 3.5 мм		

стр. 03-40

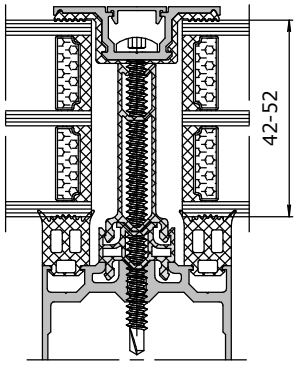

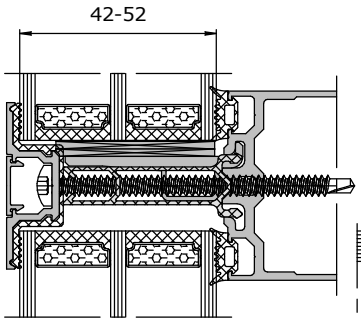

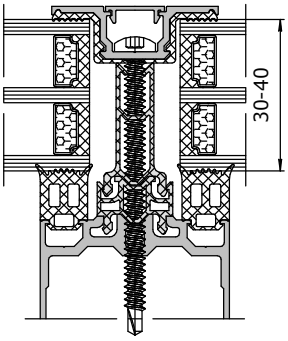

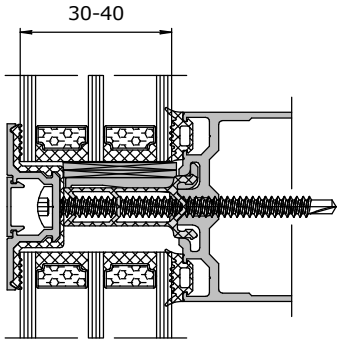

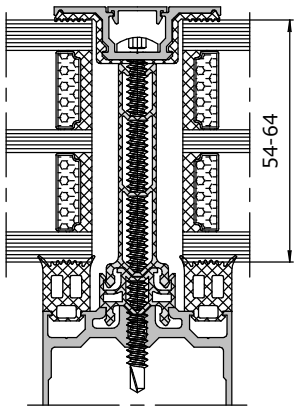

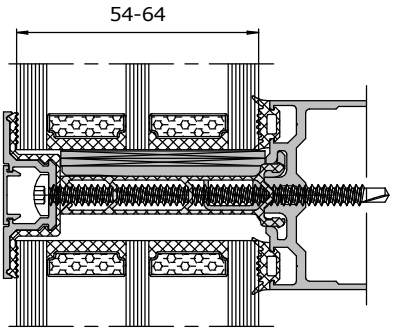

Таблица заполнения стемалитной зоны

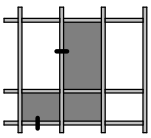

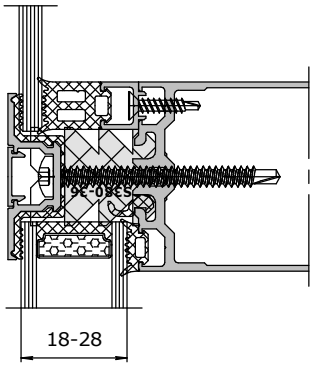

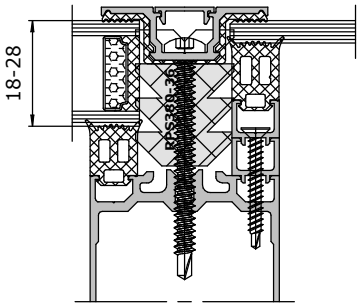

основное заполнение	заполнение в зоне стелита				
	толщина зап-я	проставка на стойке	уплотниель на стойке	проставка на ригеле	уплотниель на ригеле
18-28 мм	4 мм	P38-005-10 2 шт	R317	P38-005-10	R317
	6 мм		R315		R315
	8 мм		R313		R313

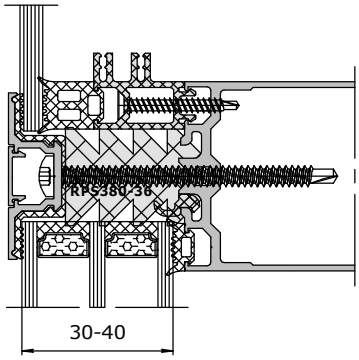

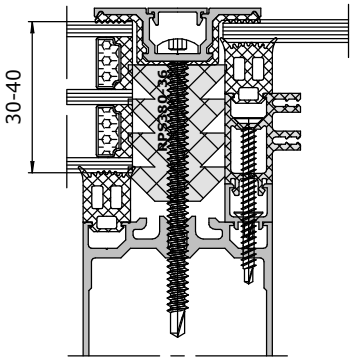

основное заполнение	заполнение в зоне стелита				
	толщина зап-я	проставка на стойке	уплотниель на стойке	проставка на ригеле	уплотниель на ригеле
30-40 мм	4 мм	P38-005-10 + PP-138-24	R315	PP-138-24	R315
	6 мм		R313		R313
	8 мм		R311		R311

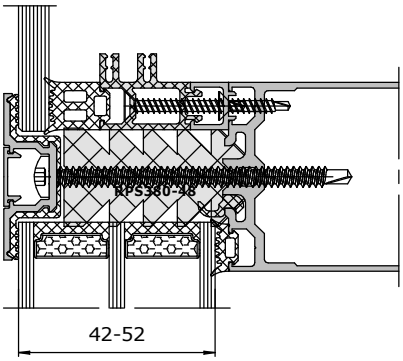

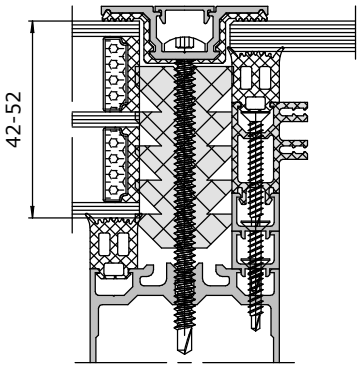

основное заполнение	заполнение в зоне стелита				
	толщина зап-я	проставка на стойке	уплотниель на стойке	проставка на ригеле	уплотниель на ригеле
42-52 мм	4 мм	PP-138-24 1 шт + P38-005-10 2 шт	R317	P38-005-10 + PP-138-24	R317
	6 мм		R315		R315
	8 мм		R313		R313

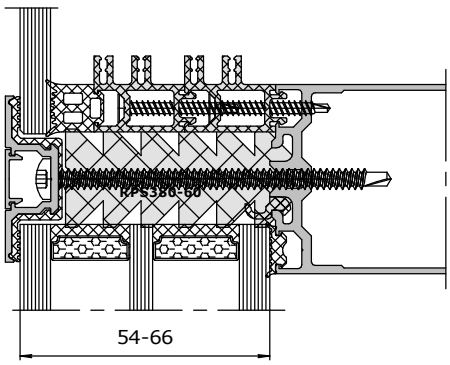

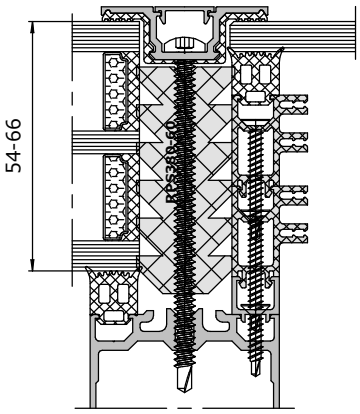

основное заполнение	заполнение в зоне стелита				
	толщина зап-я	проставка на стойке	уплотниель на стойке	проставка на ригеле	уплотниель на ригеле
54-66 мм	4 мм	PP-138-24 2 шт + P38-005-10	R315	PP-138-24 2 шт	R315
	6 мм		R313		R313
	8 мм		R311		R311

стр. 03-41

стр. 03-42

стемалитная зона для стеклопакетов 18-28мм.

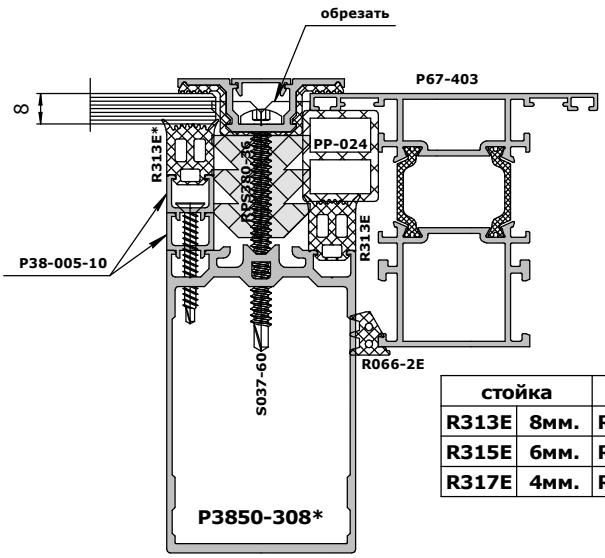

стойка		ригель	
R313E	8мм.	R313E	8мм.
R315E	6мм.	R315E	6мм.
R317E	4мм.	R317E	4мм.

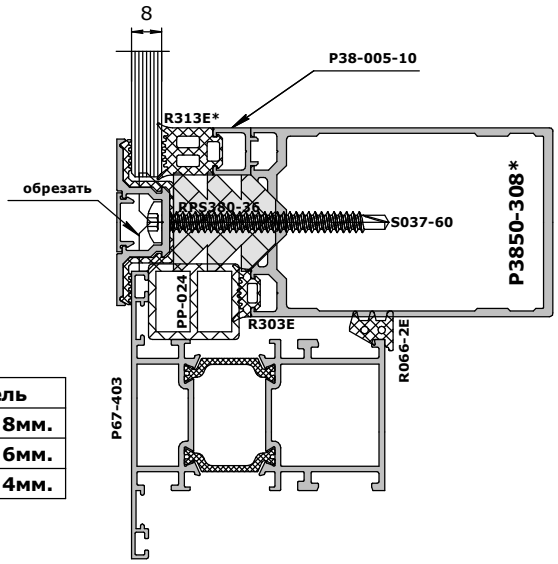

стемалитная зона для стеклопакетов 30-40мм.

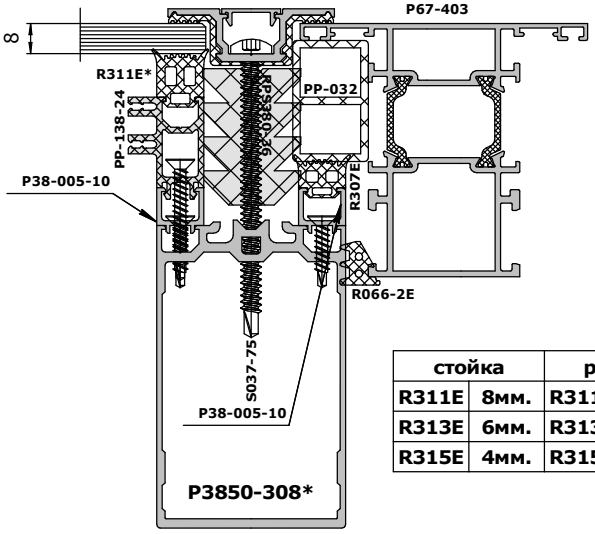

стойка		ригель	
R311E	8мм.	R311E	8мм.
R313E	6мм.	R313E	6мм.
R315E	4мм.	R315E	4мм.

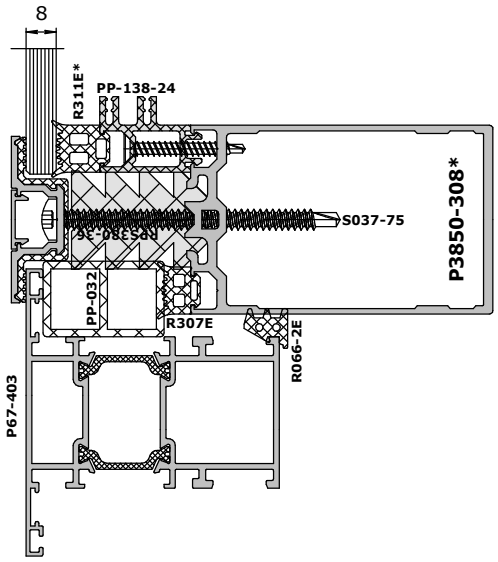

стемалитная зона для стеклопакетов 42-52мм.

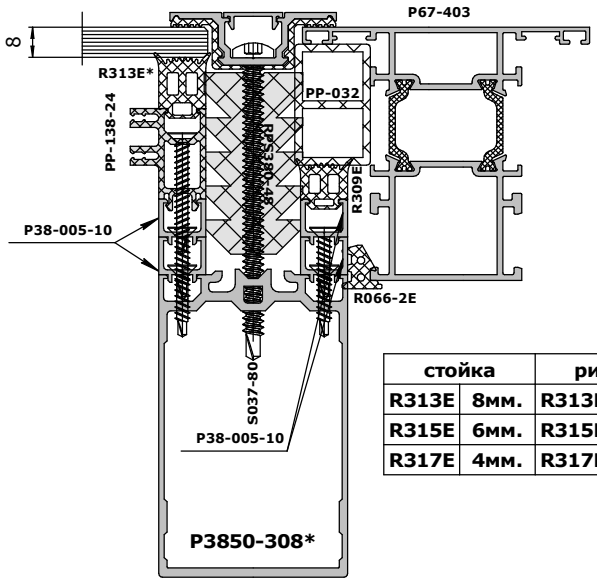

стойка		ригель	
R313E	8мм.	R313E	8мм.
R315E	6мм.	R315E	6мм.
R317E	4мм.	R317E	4мм.

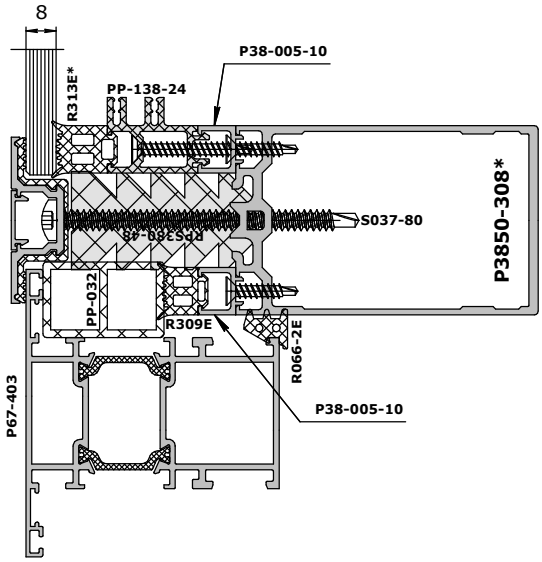

стемалитная зона для стеклопакетов 54-66мм.

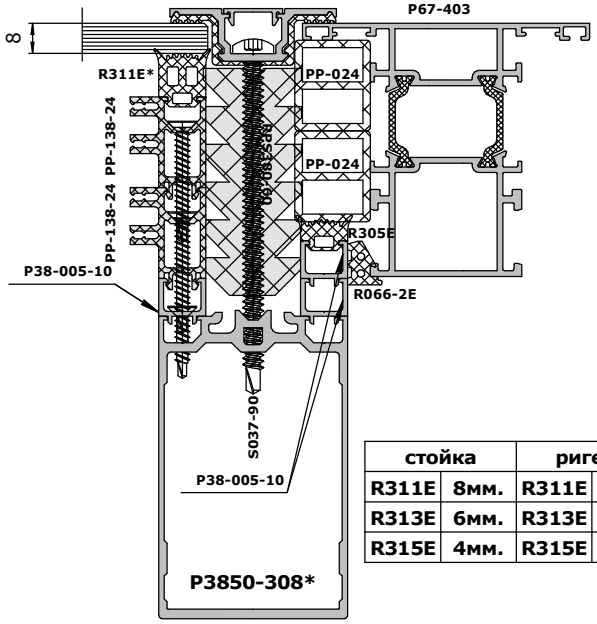

стойка		ригель	
R311E	8мм.	R311E	8мм.
R313E	6мм.	R313E	6мм.
R315E	4мм.	R315E	4мм.

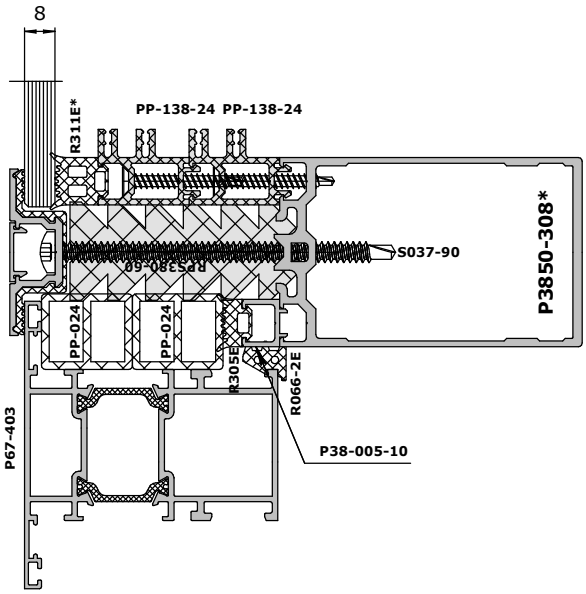

стр. 03-44

стемалитная зона для стеклопакетов 18-28мм.

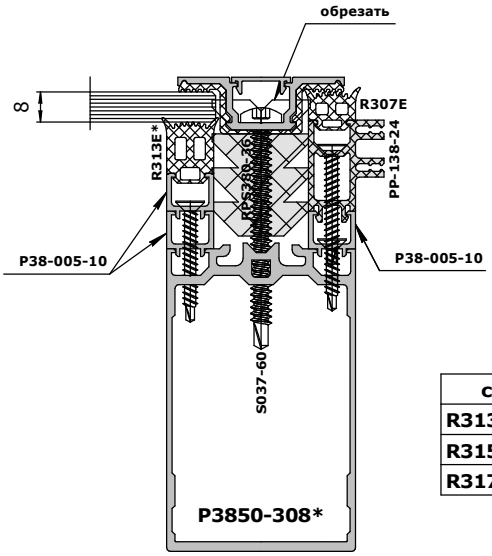

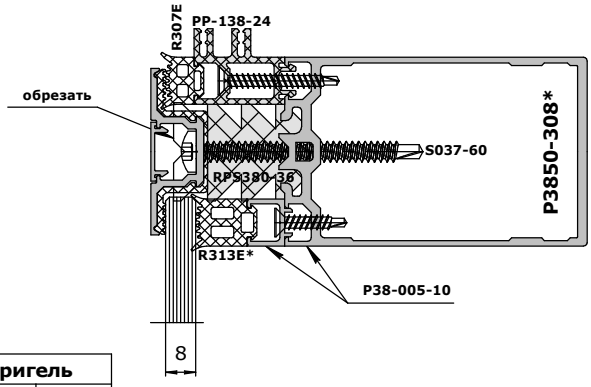

стойка		ригель	
R313E	8мм.	R313E	8мм.
R315E	6мм.	R315E	6мм.
R317E	4мм.	R317E	4мм.

стемалитная зона для стеклопакетов 30-40мм.

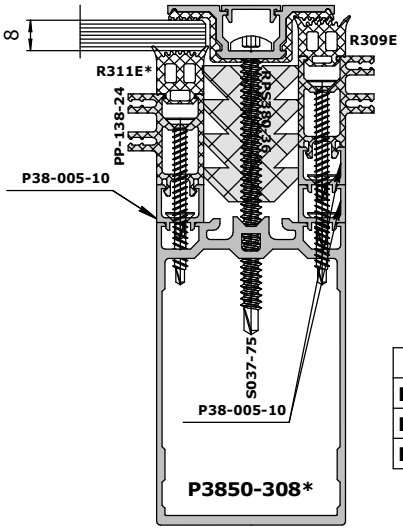

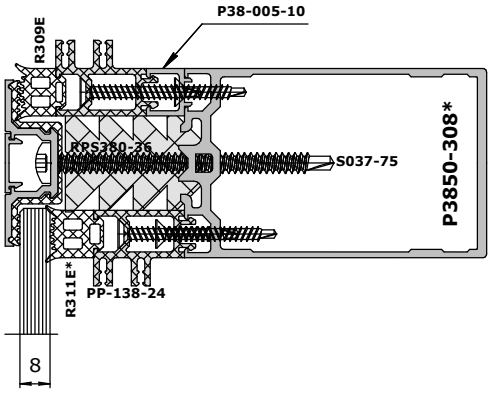

стойка		ригель	
R311E	8мм.	R311E	8мм.
R313E	6мм.	R313E	6мм.
R315E	4мм.	R315E	4мм.

стемалитная зона для стеклопакетов 42-52мм.

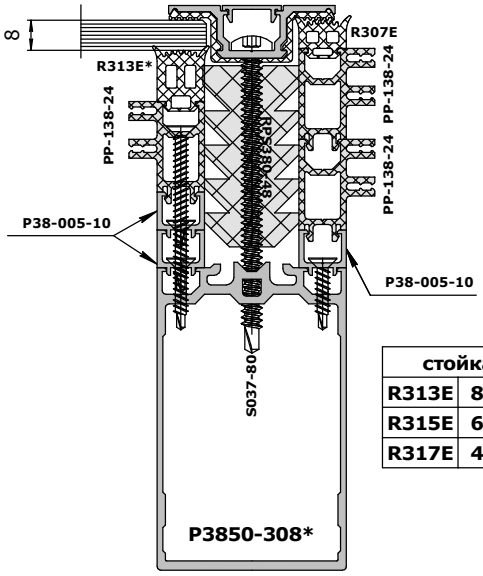

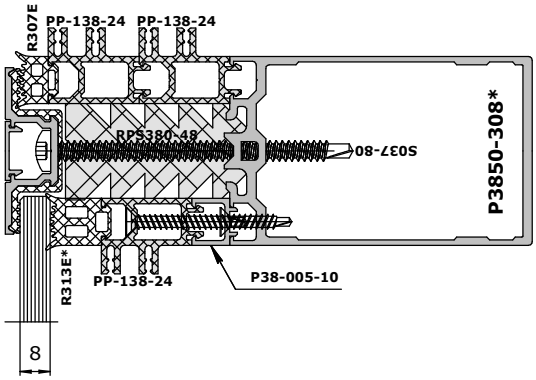

стойка		ригель	
R313E	8мм.	R313E	8мм.
R315E	6мм.	R315E	6мм.
R317E	4мм.	R317E	4мм.

стемалитная зона для стеклопакетов 54-66мм.

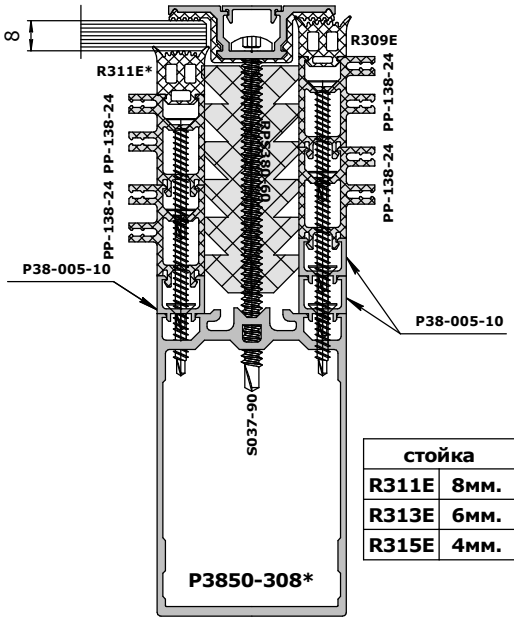

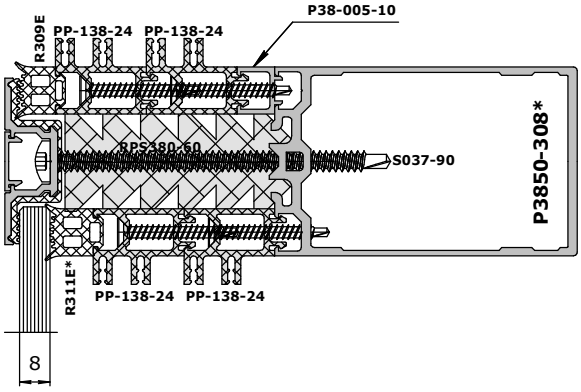

стойка		ригель	
R311E	8мм.	R311E	8мм.
R313E	6мм.	R313E	6мм.
R315E	4мм.	R315E	4мм.

Masttech 38 Схема установки фурнитуры

комплектация

стр. 03-46

FF-3250

FF-3257

L (по раме)

H (по раме)

FF-3250

F514 или FF-1595

FSa-1307.8

F504 или FF-1598C

FF-1595

FSa-1307.8

F514 или FF-1595

F504 или FF-1598C

H/2

FF-0770

L-185

FF-1613

FF-1515B

FF-1595

F504 или FF-1598C

F504 или FF-1598C

F514 или FF-1595

F514 или FF-1595

F504 или FF-1598C

используется при L>1000

FF-1515B

FF-1613

Если в качестве точек запирания используются цапфы **F514**, то ответные планки должны быть **F504**.

Если в качестве точек запирания используются цапфы **FF-1595**, то ответные планки должны быть **FF-1613**.

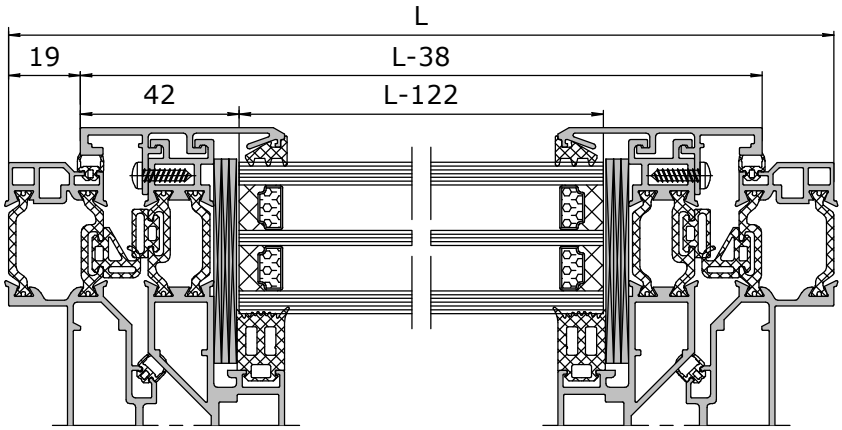

H	ножницы
500-1000	FF-3250A
1001-1200	FF-3250B
1201-1400	FF-3250C
1401-1600	FF-3250D
1601-1800	FF-3250F
1801-2000	FF-3250H

комплектация

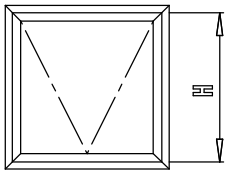

	3250A		3250B		3250C		3250D		3250F		3250H	
H(mm)	1000		1200		1400		1600		1800		2000	
(Kg)max	65		85		100		110		120		130	
α (gradi)	30°	35°	25°	30°	25°	30°	20°	25°	15°	20°	15°	20°
A	14"		16"		18"		20"		24"		28"	
B	45		44		44		44,5		45		52	
C	56		116.5		154,5		147,5		147,5		147,5	
D	212		213.5		220,5		281		370,5		468,5	
E	60		60		60		60		60		60	
F	59		101		127		160		223		297	
G	42		42		42		42		42		42	
I	/		/		/		/		/		149	
L	/		/		/		/		/		148	
J1	66	/	74.5	/	74.5	/	153.5	/	235.5	/	325.5	/
J2	/	41.5	/	41.5	/	41.5	/	123.5	/	206.5	/	293.5
R1	35.5		35.5		35.5		35.5		35.5		35.5	
R2	42		42		42		42		42		42	

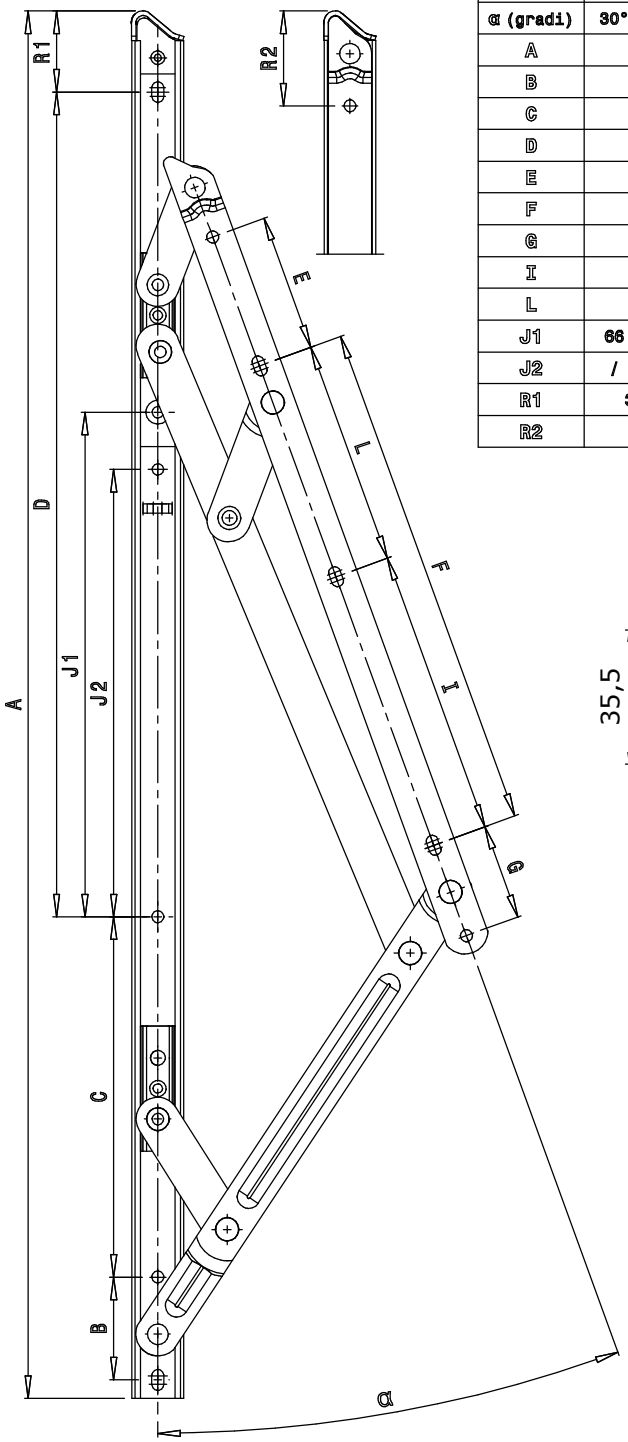

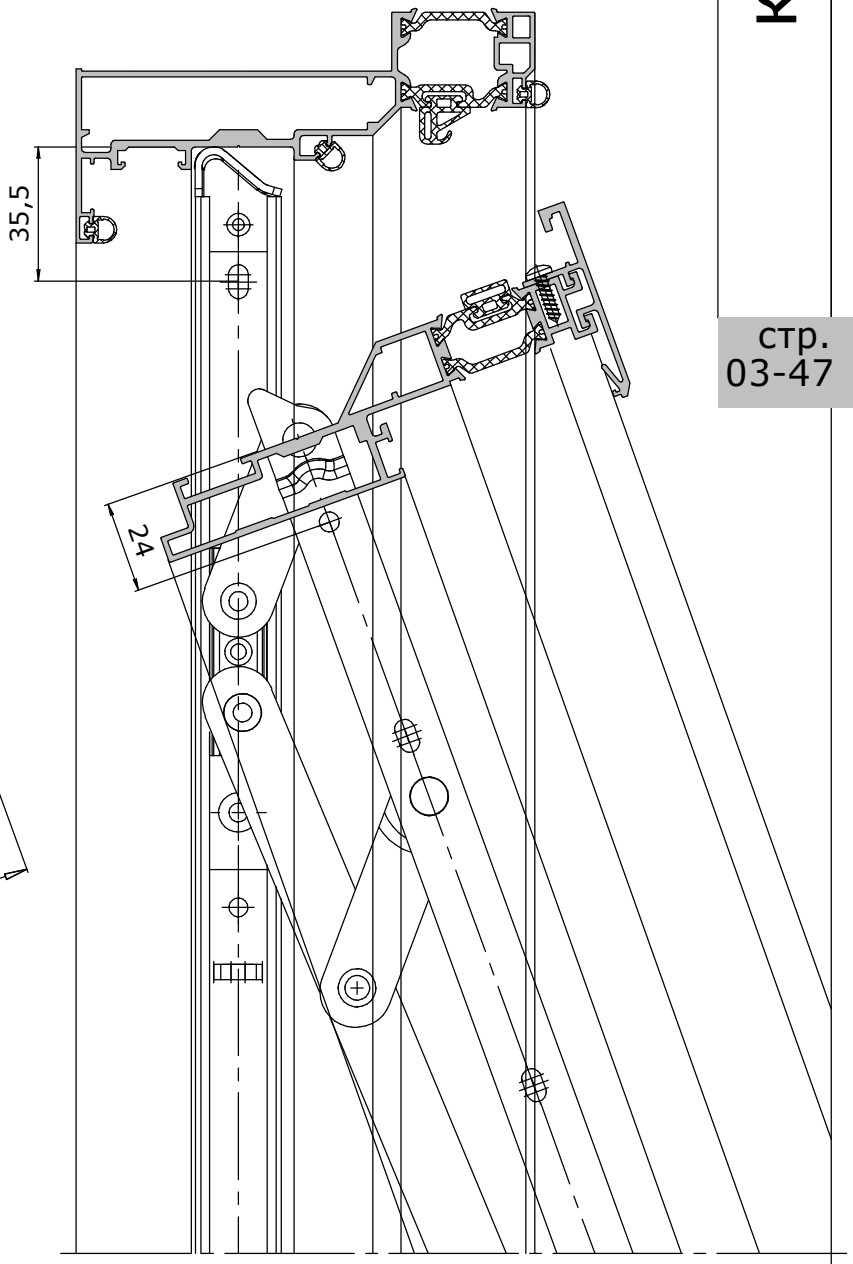

стр. 03-47

Стоечно-ригельня сборка. стойка и ригель 50 мм шириной

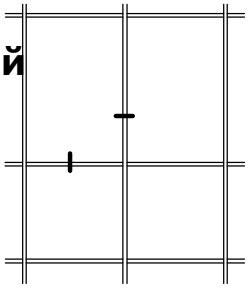

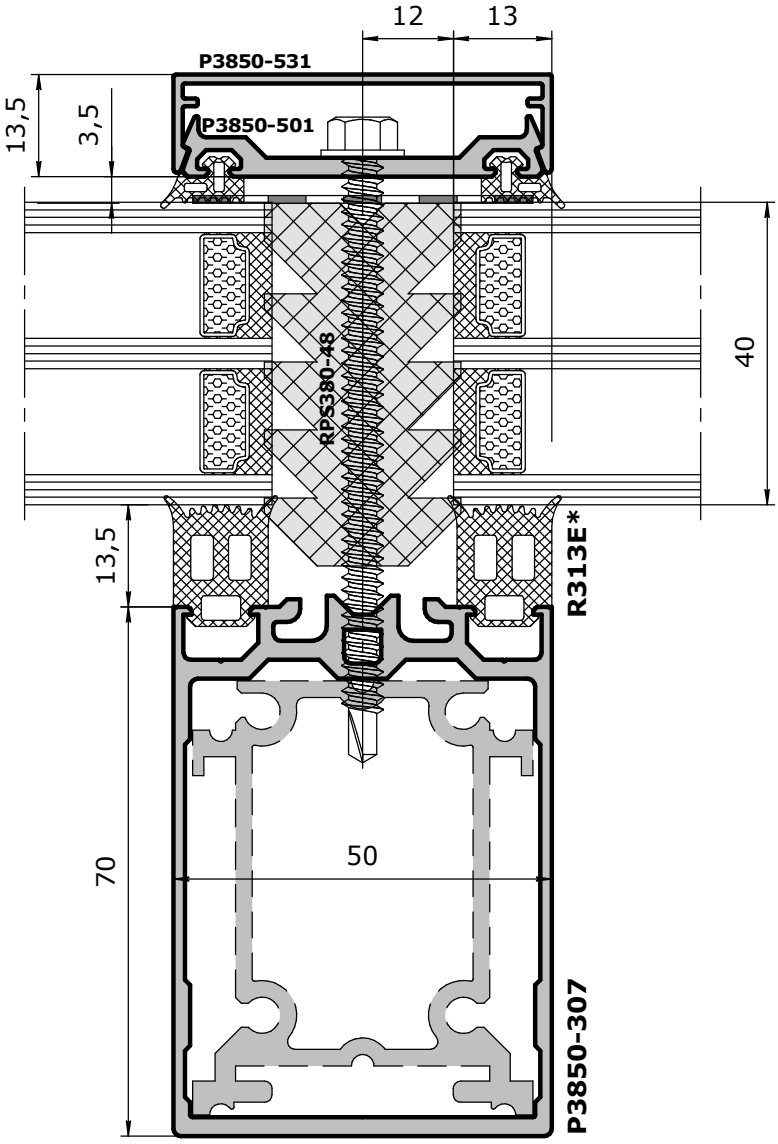

Вариант 1
Без стоечных проставок

На ригеле и стойке устанавливаются уплотнители разных высот - уплотнитель на стойке на 10 мм выше уплотнителя на ригеле.

стр. 04-01

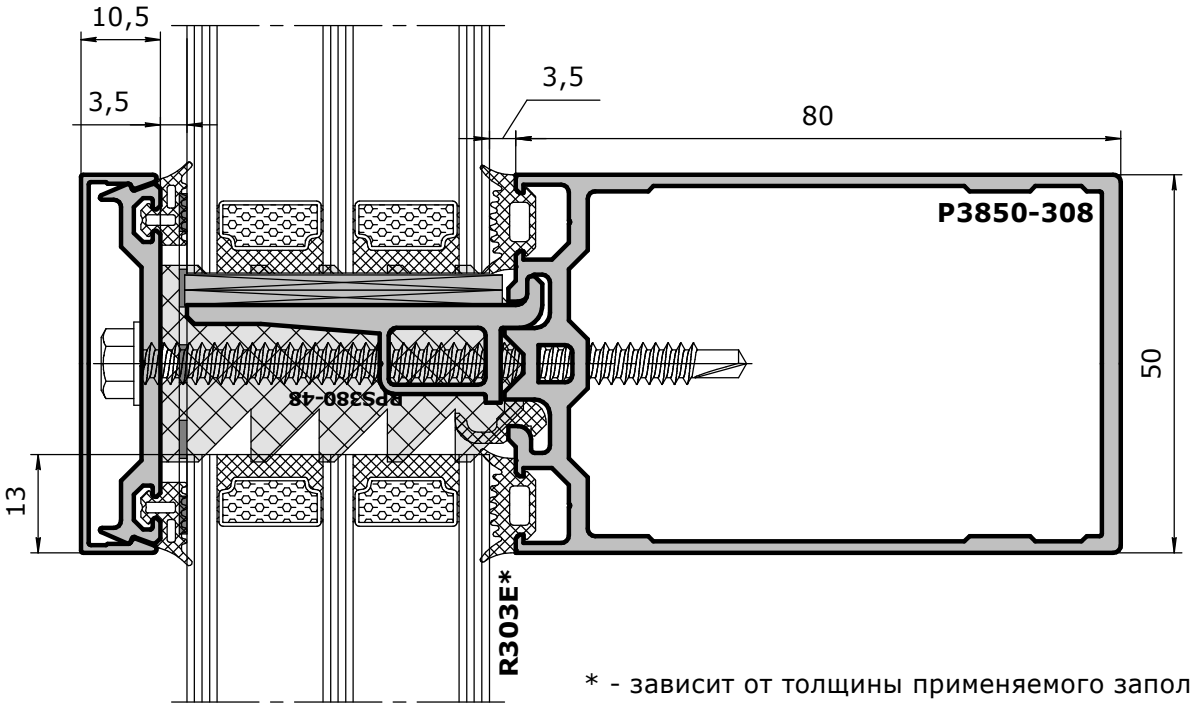

* - зависит от толщины применяемого заполнения

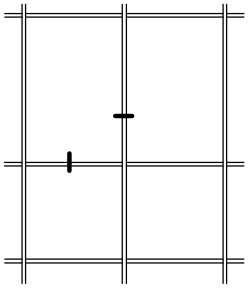

Вариант 2
Со стоечными проставками

На стойке устанавливаются алюминиевые профили проставки **P38-005-10**, высотой 10 мм.
- одинаковые уплотнители на стойке и ригеле
- дополнительная поддержа ригеля

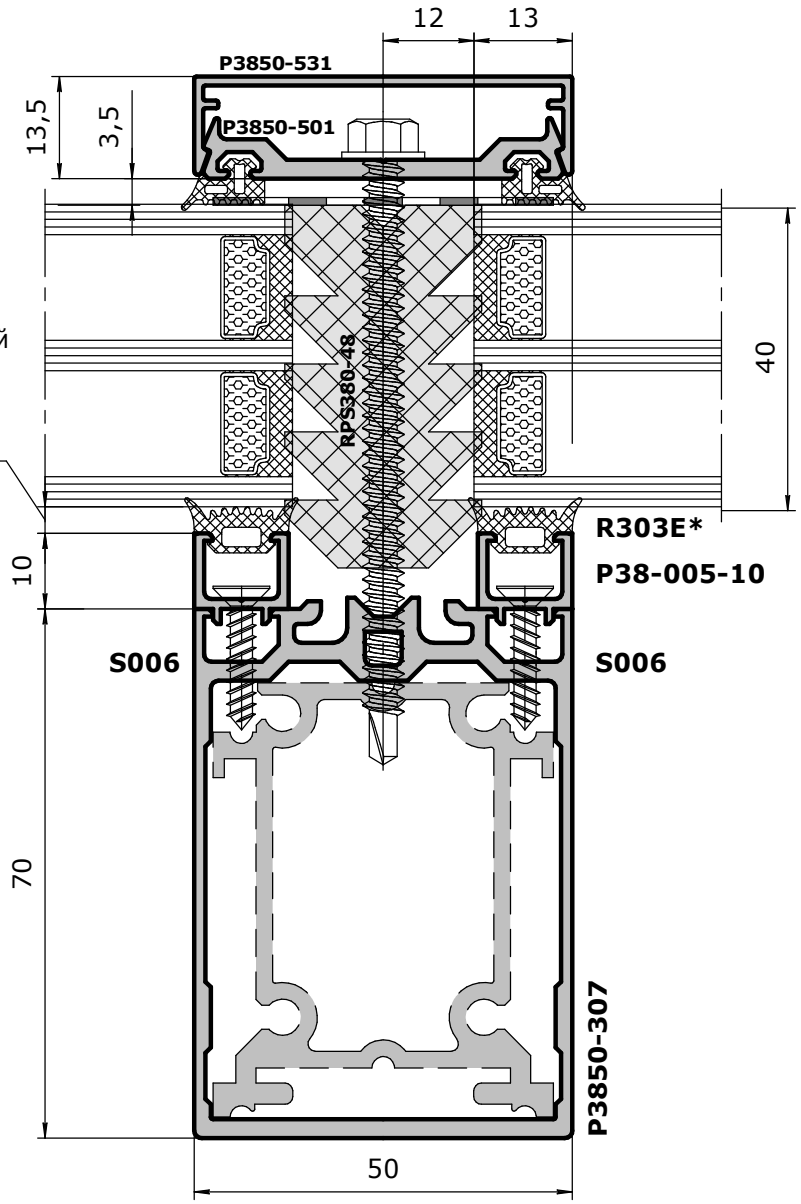

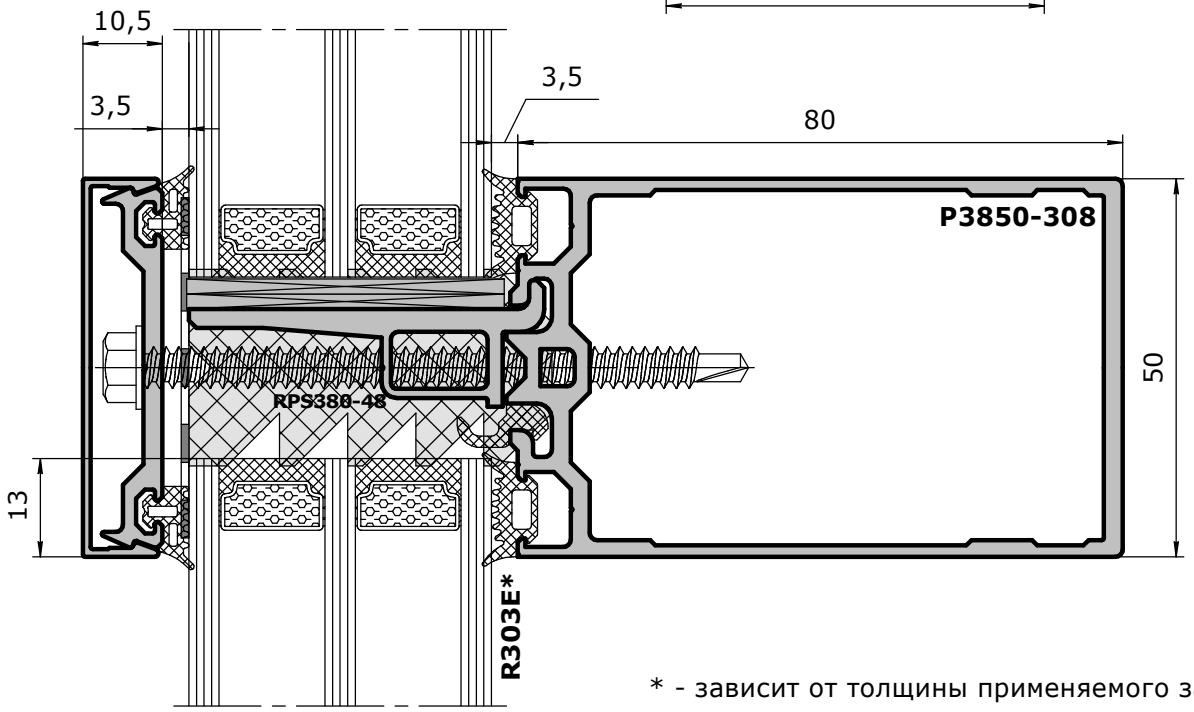

* - зависит от толщины применяемого заполнения

Masttech 38

сечения

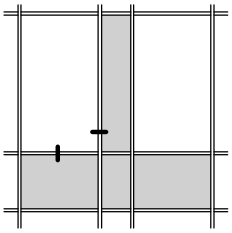

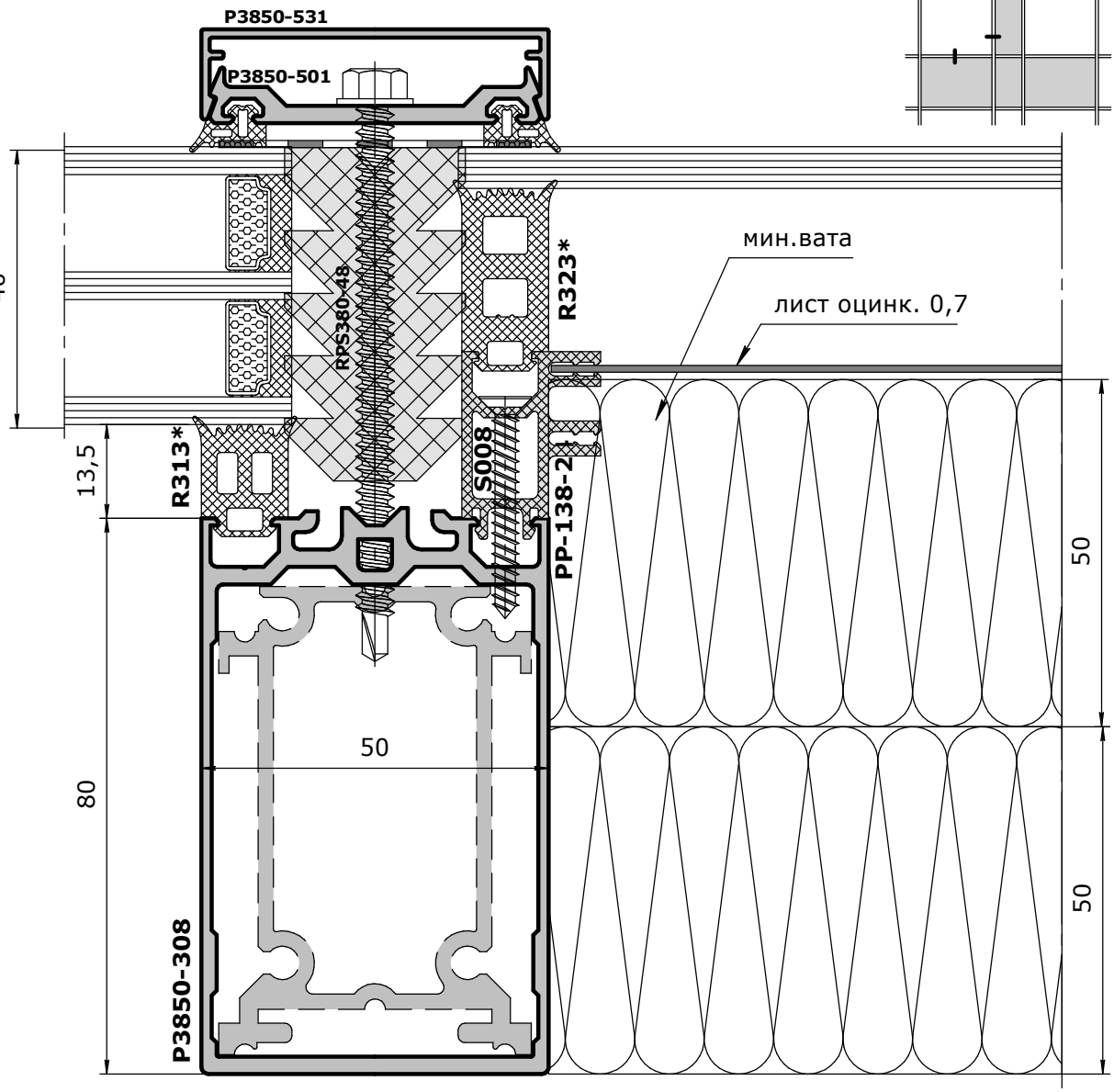

стр.
04-03

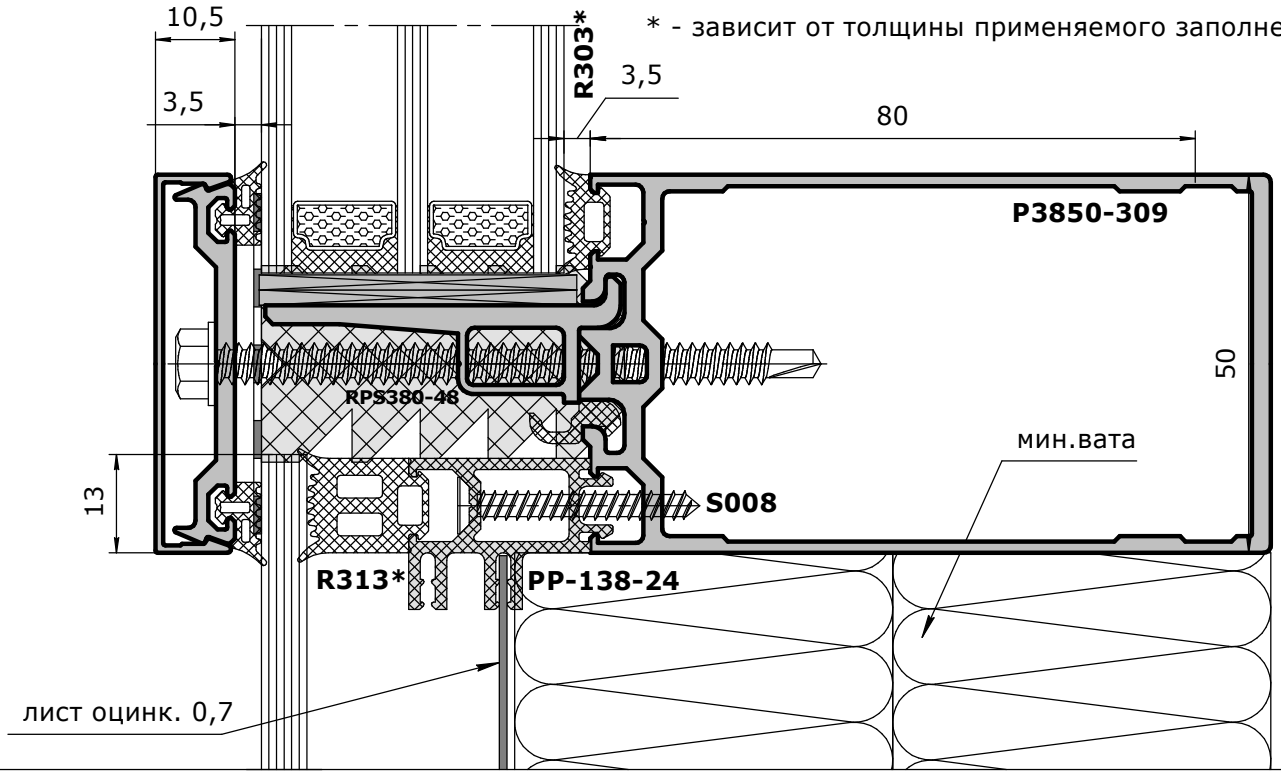

* - зависит от толщины применяемого заполнения

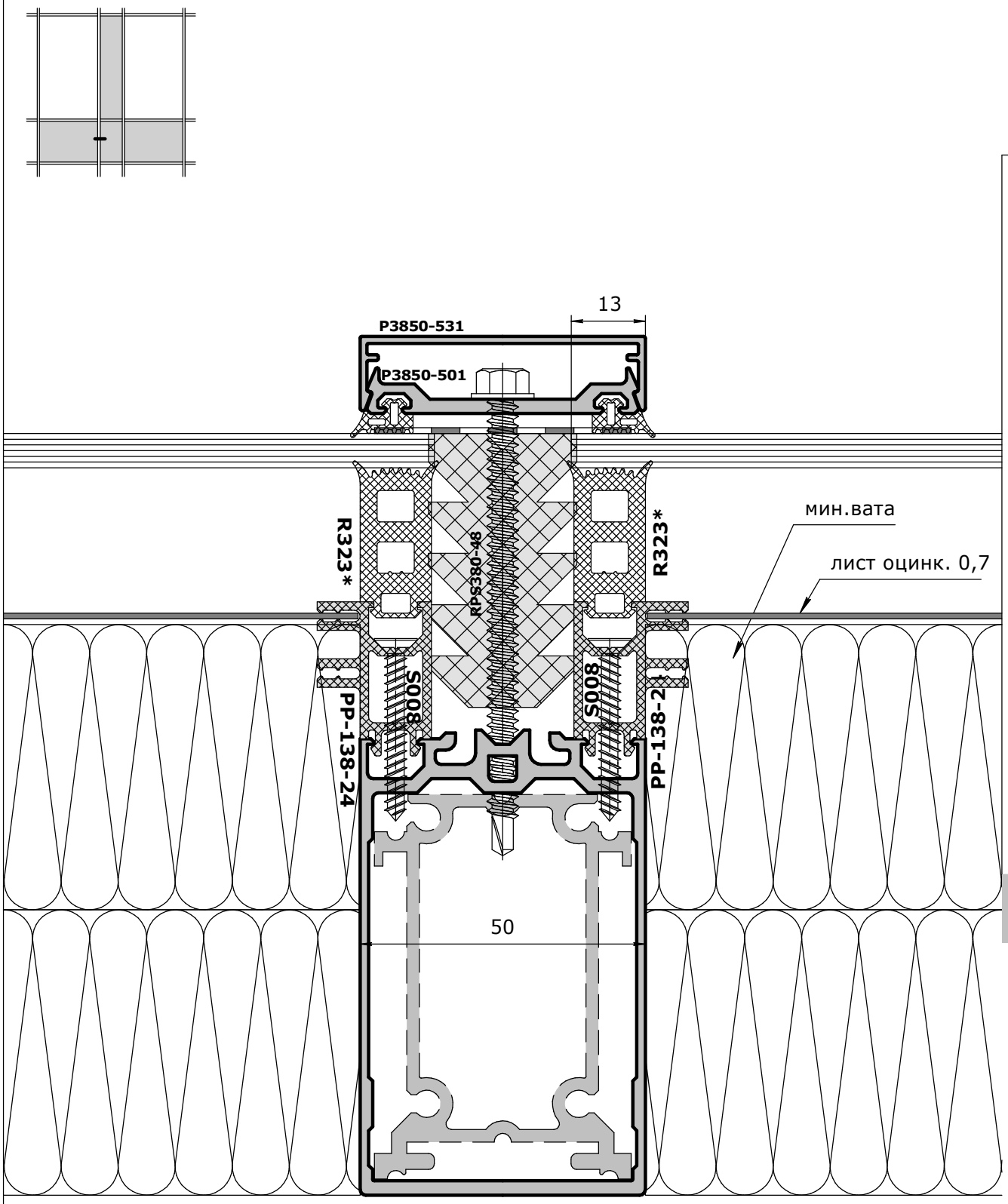
13
P3850-531
P3850-501
R323*
RPS380-48
R323*
мин.вата
лист оцинк. 0,7
S008
S008
PP-138-24
PP-138-2
50

сечения

Masttech 38

сечения

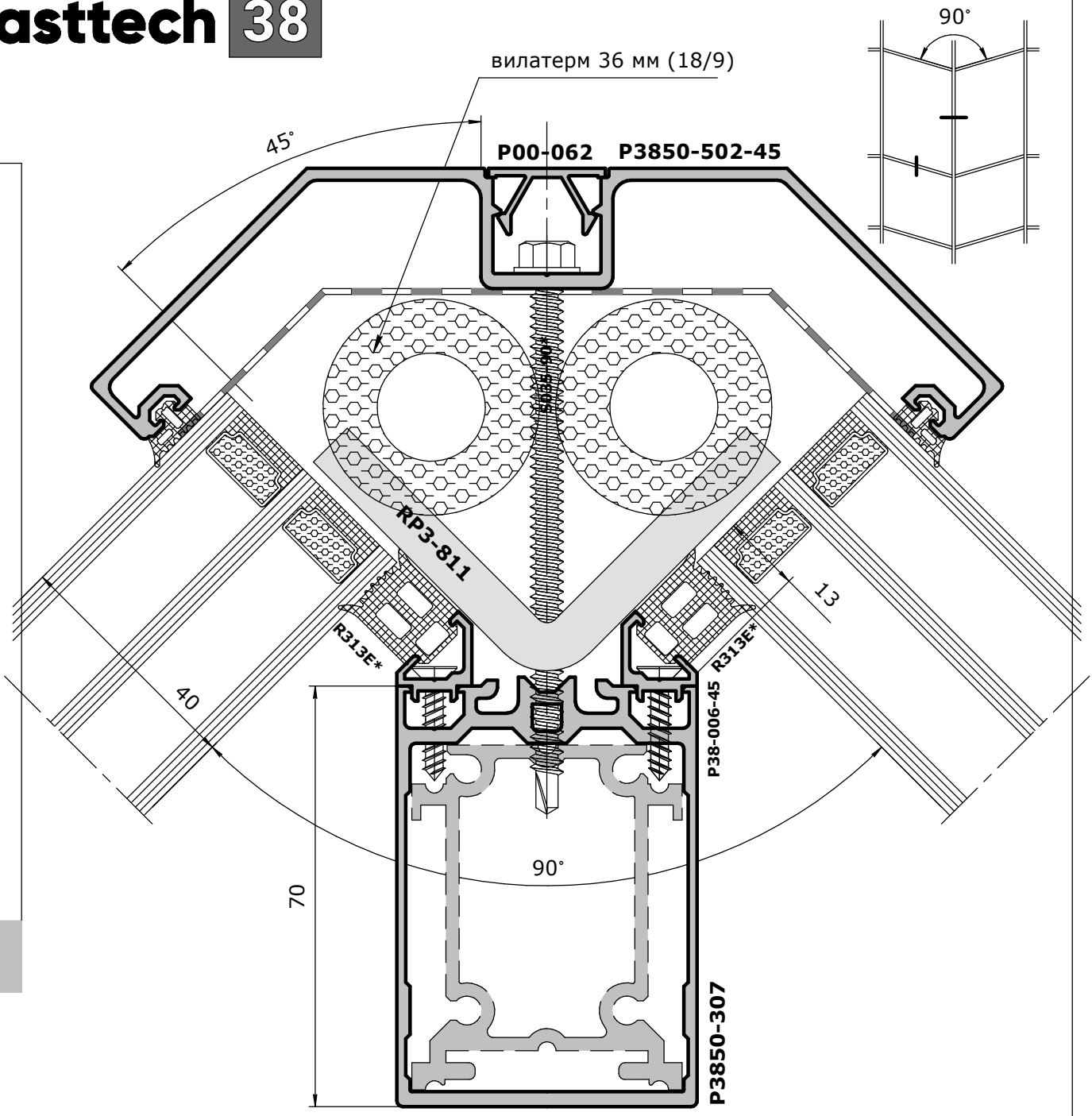

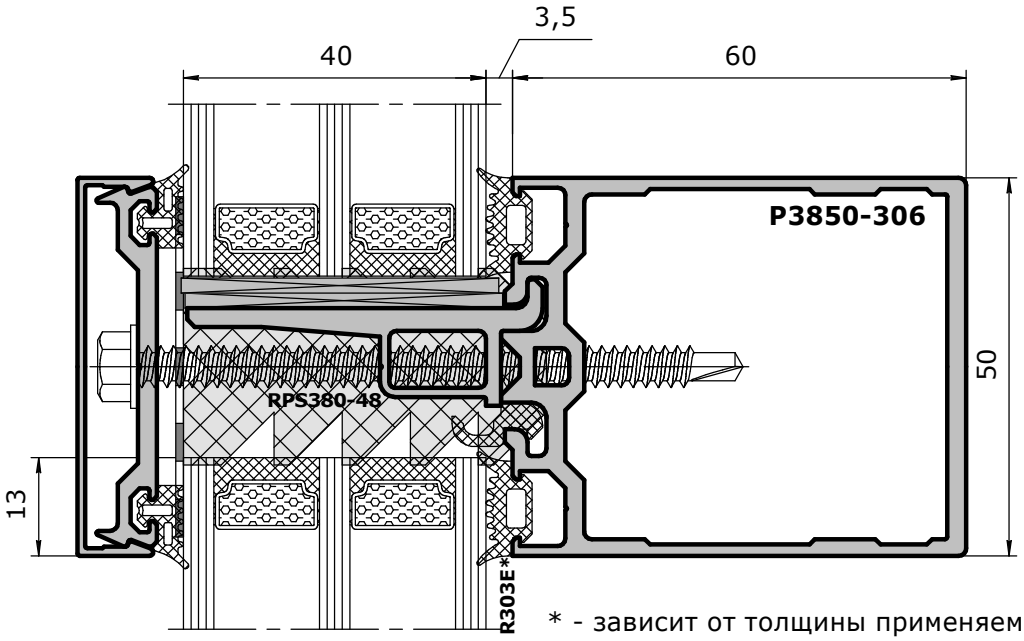

* - зависит от толщины применяемого заполнения

стр. 04-05

сечения

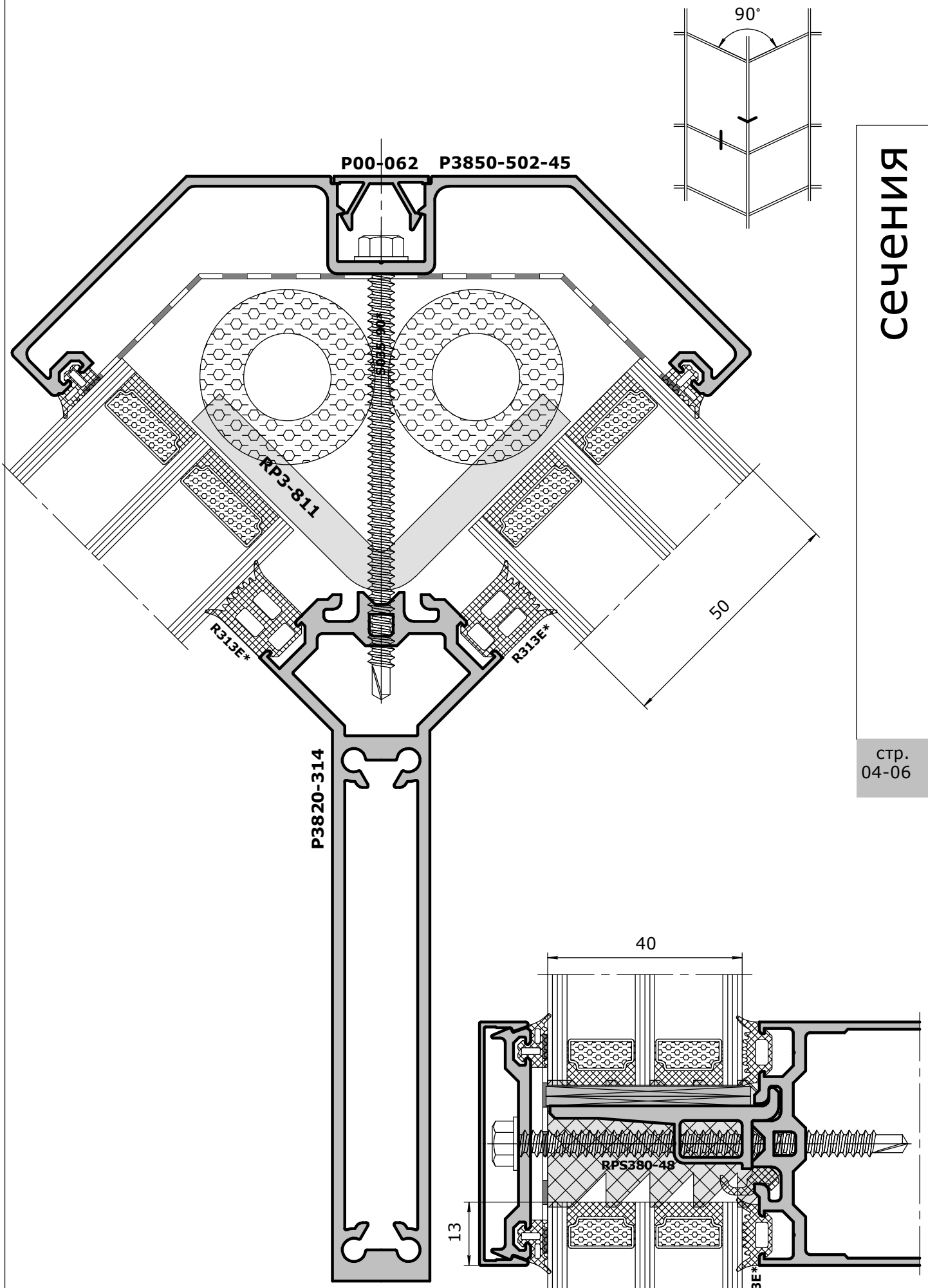

* - зависит от толщины применяемого заполнения

Masttech 38

сечения

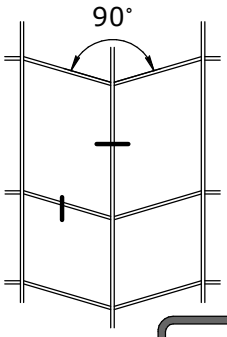

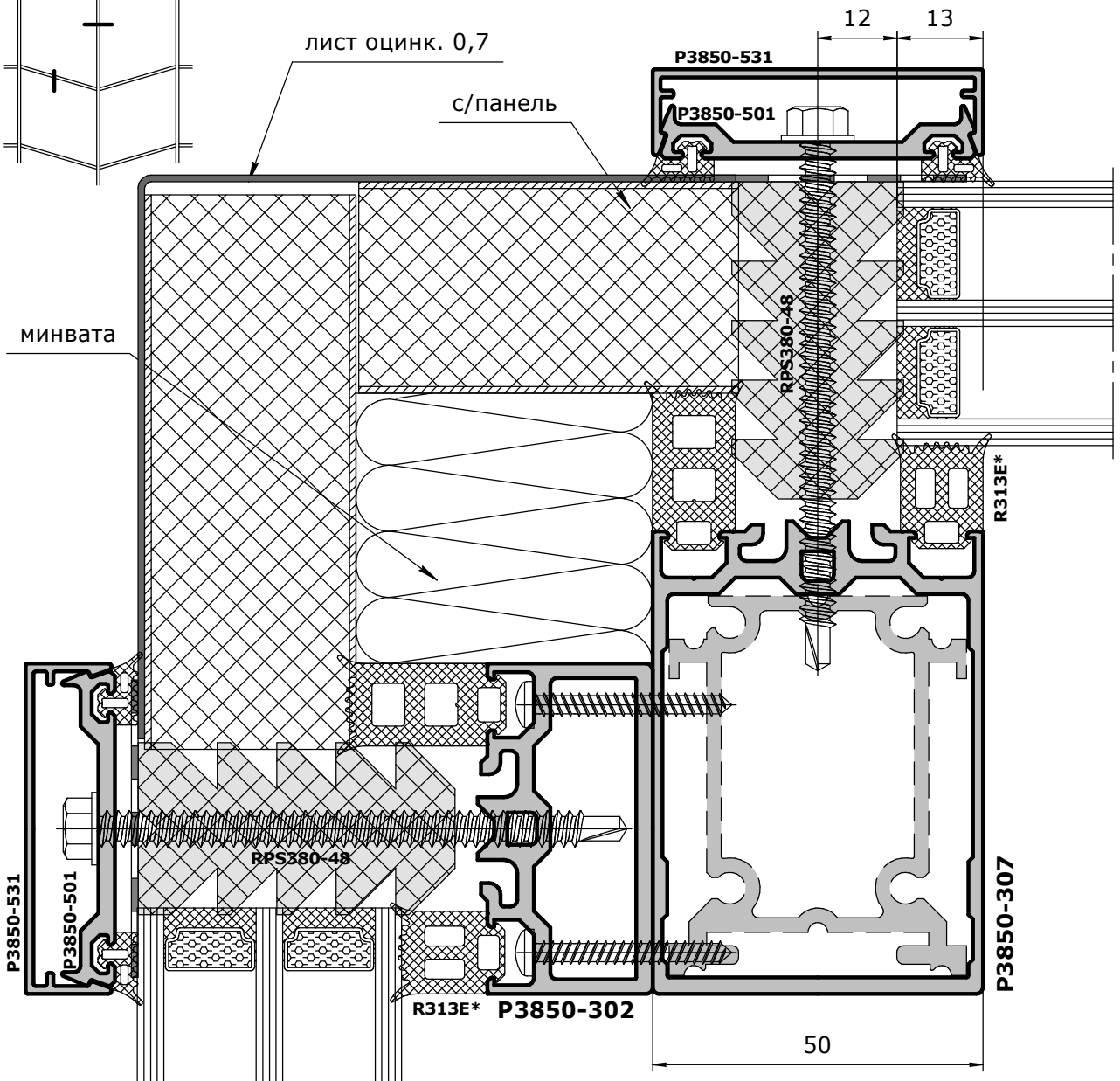

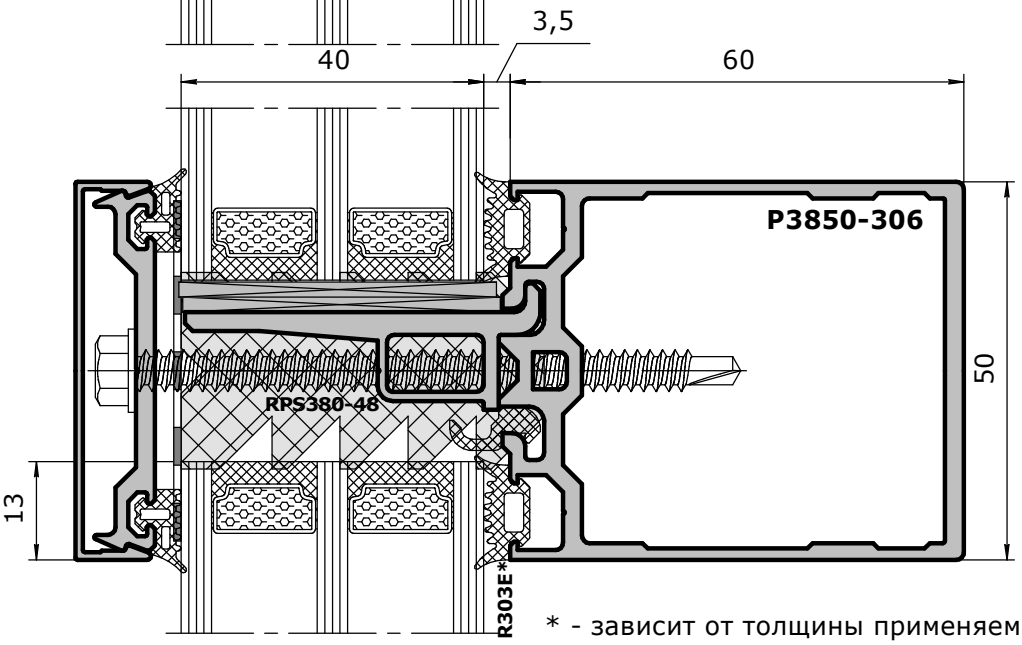

* - зависит от толщины применяемого заполнения

стр. 04-07

сечения

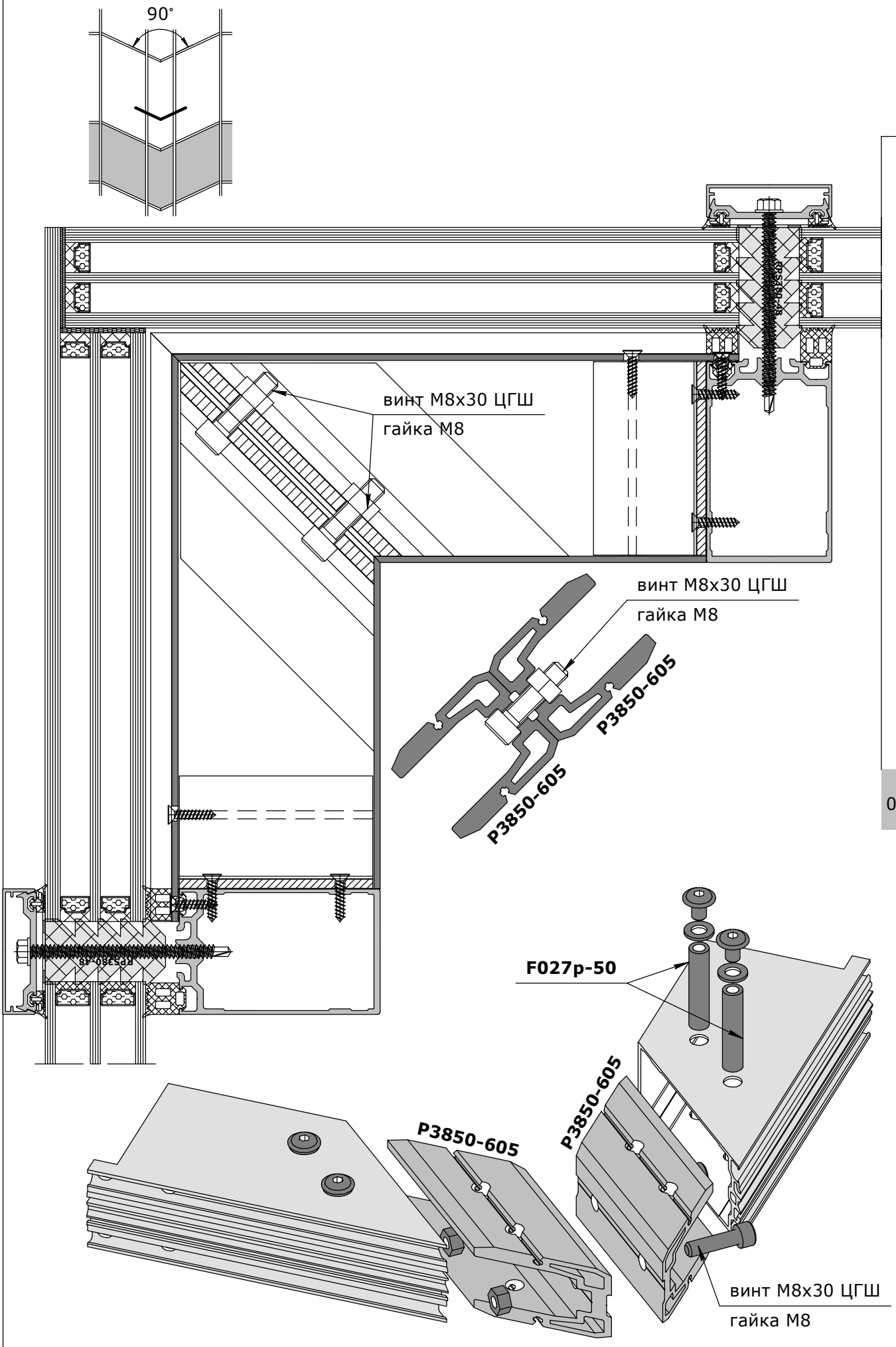

стр.
04-08

Masttech 38

сечения

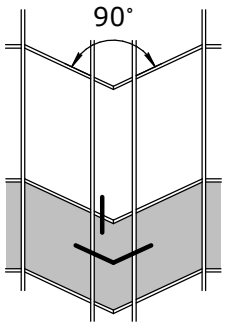

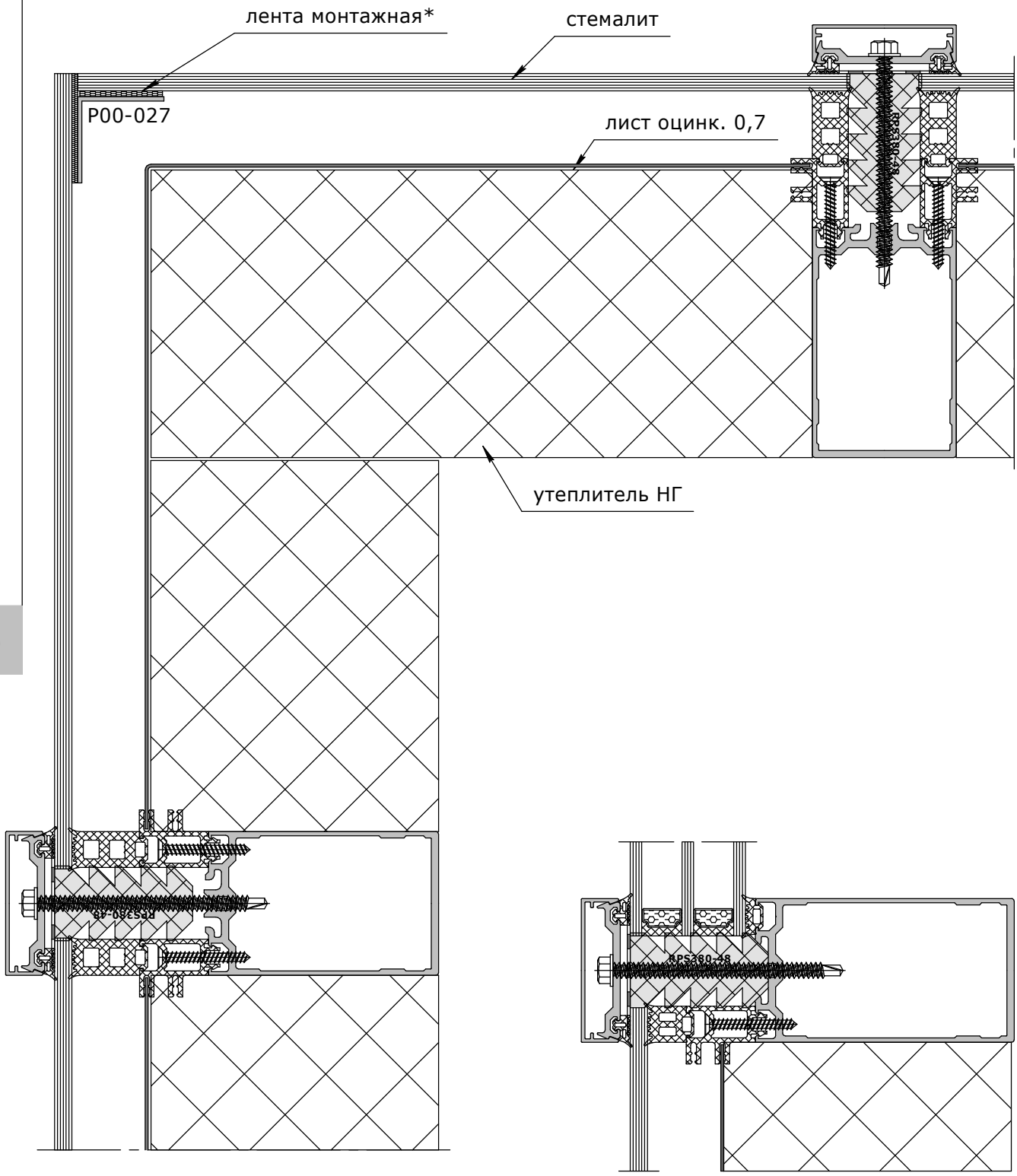

стр.
04-09

* - **Используемая монтажная лента для вклейки стекла:**
3M VHB G23F (серая) или **3M VHB B23F** (черная) -
лента монтажная двухсторонняя, основа - вспен. акрил,
адгезив - акрил, толщина 2,3 мм.

сечения

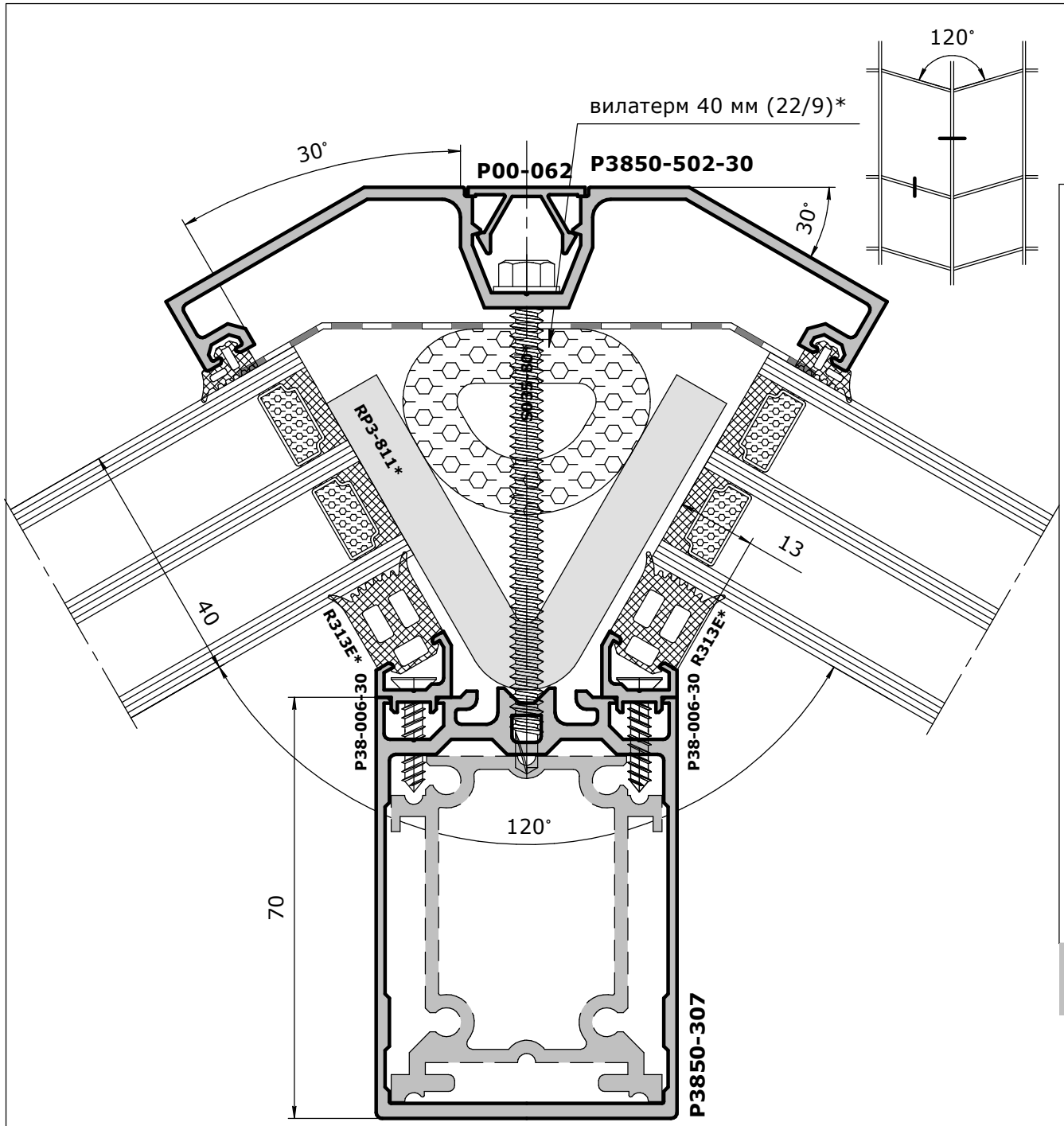

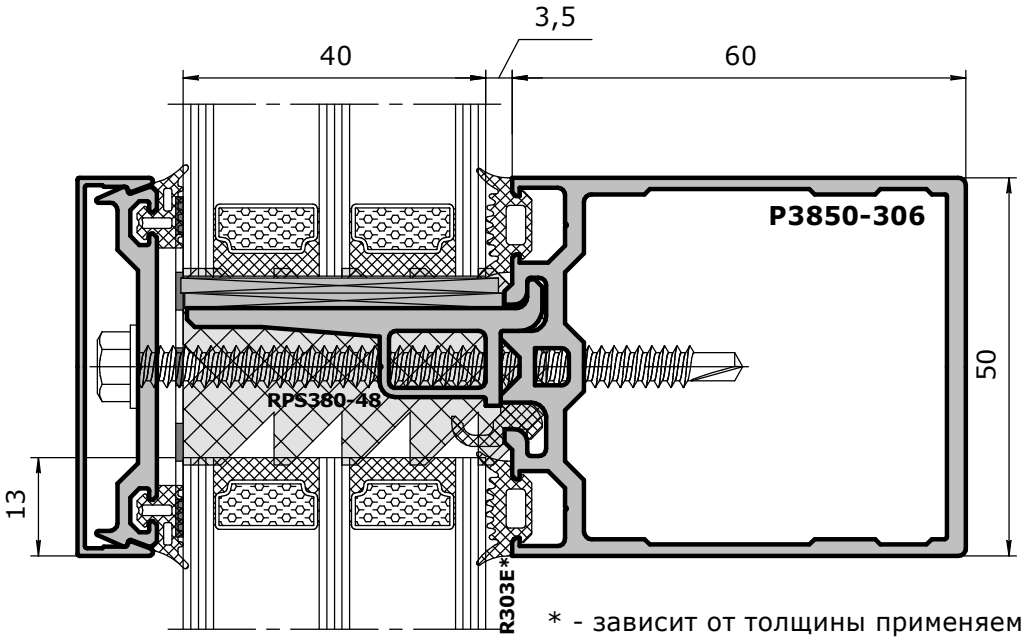

* - зависит от толщины применяемого заполнения

сечения

стр.
04-11

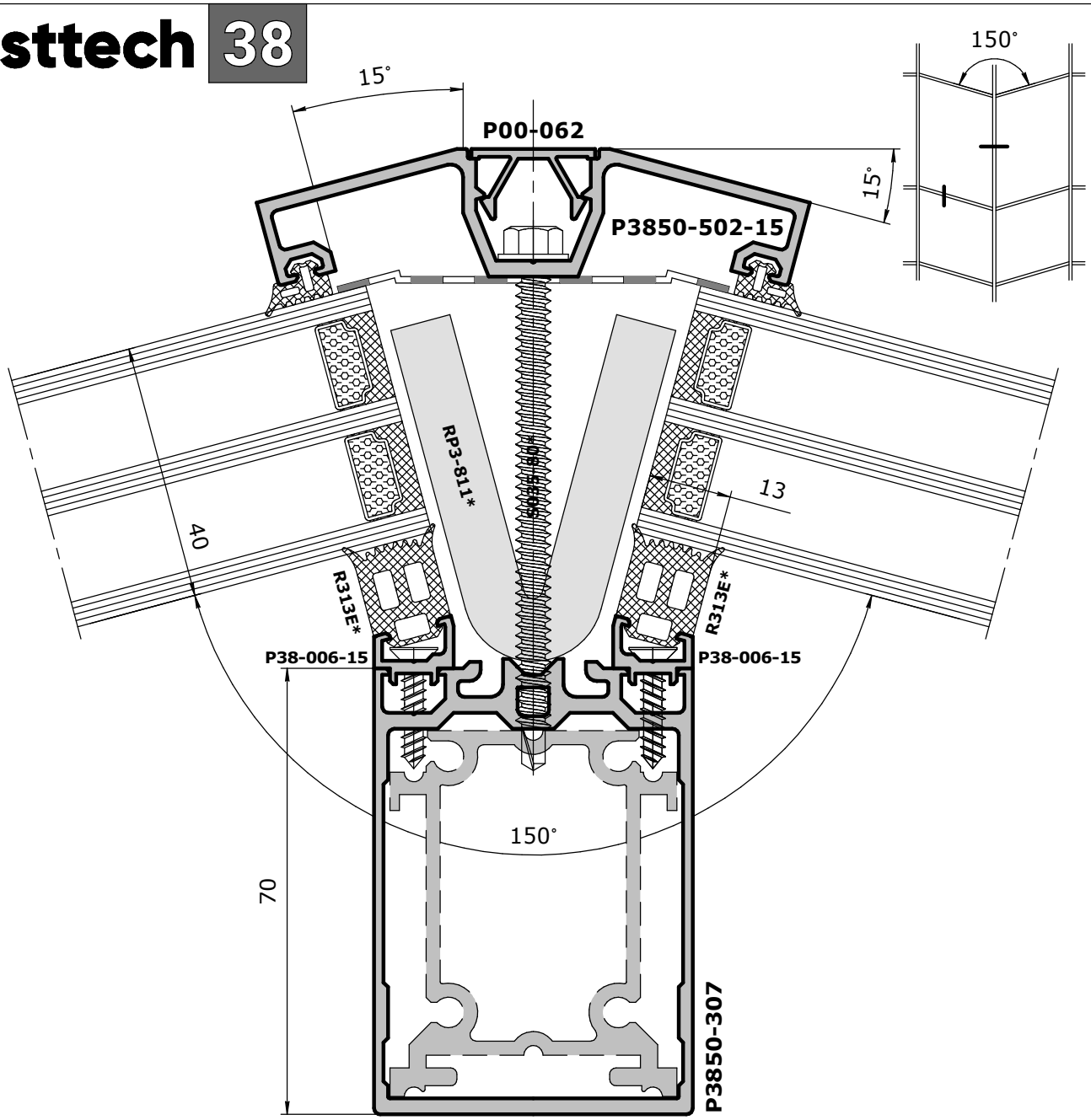

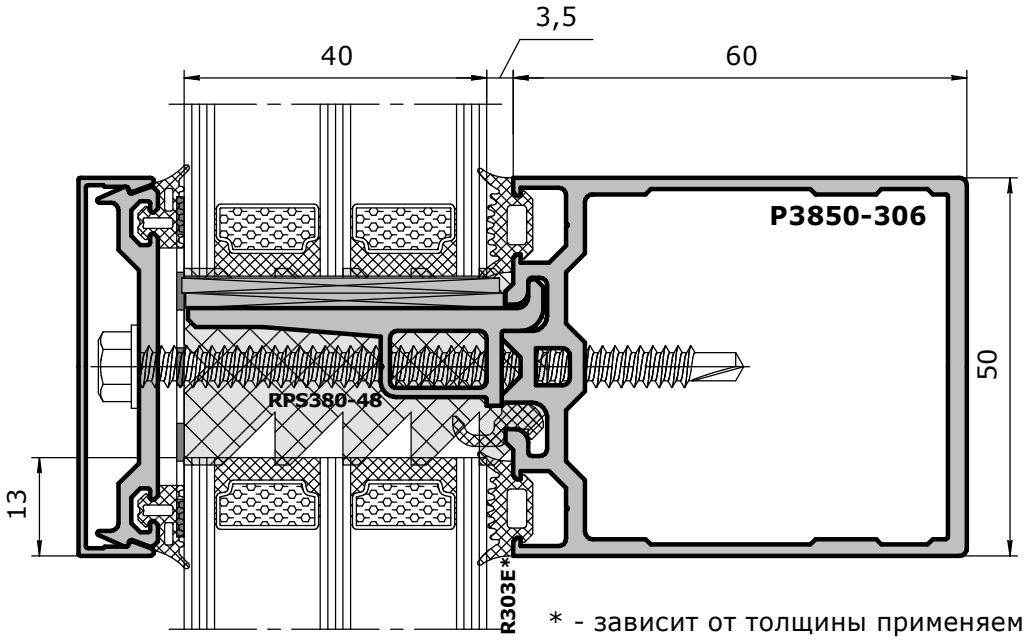

* - зависит от толщины применяемого заполнения

сечения

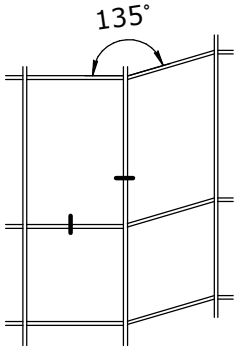

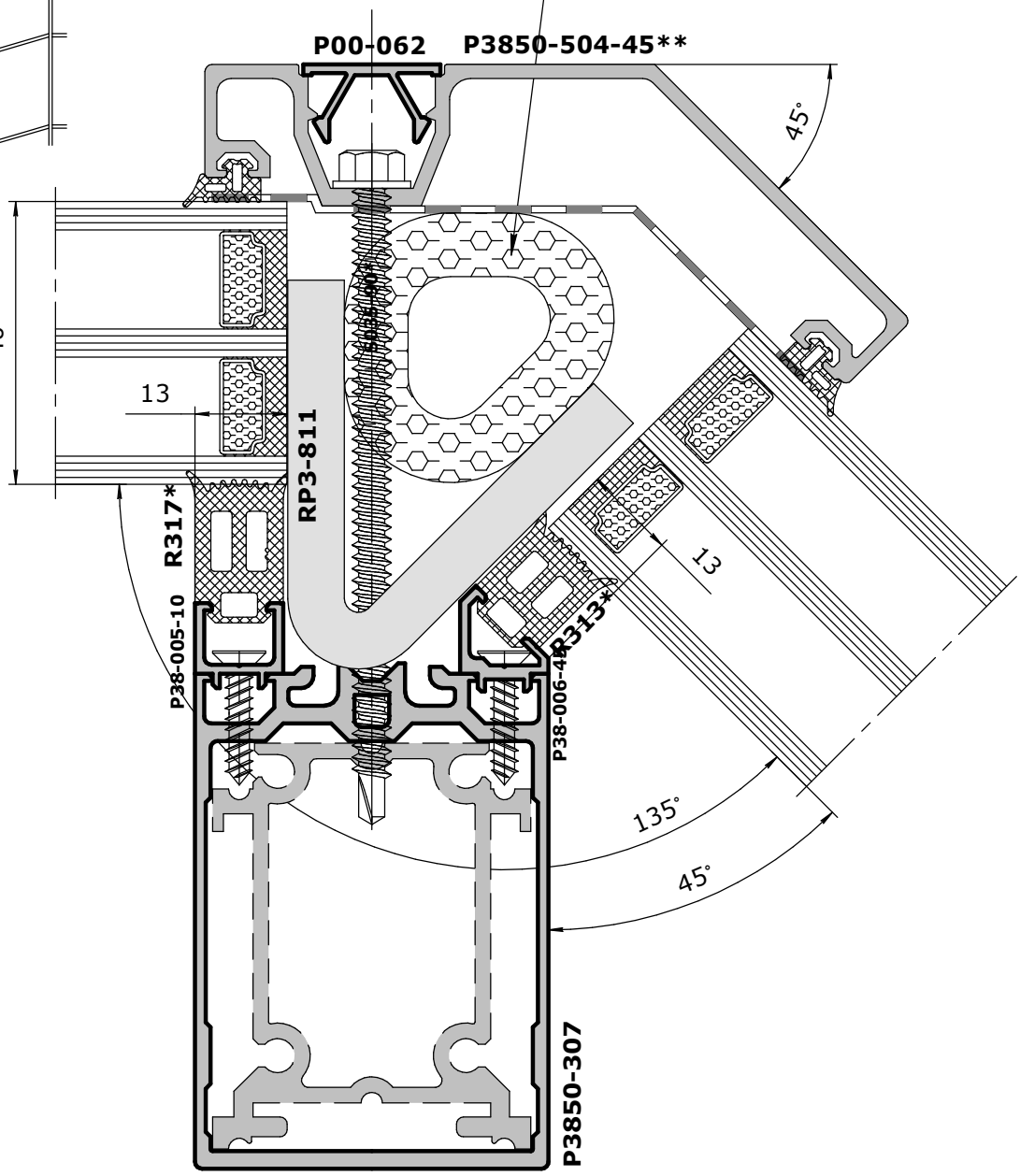

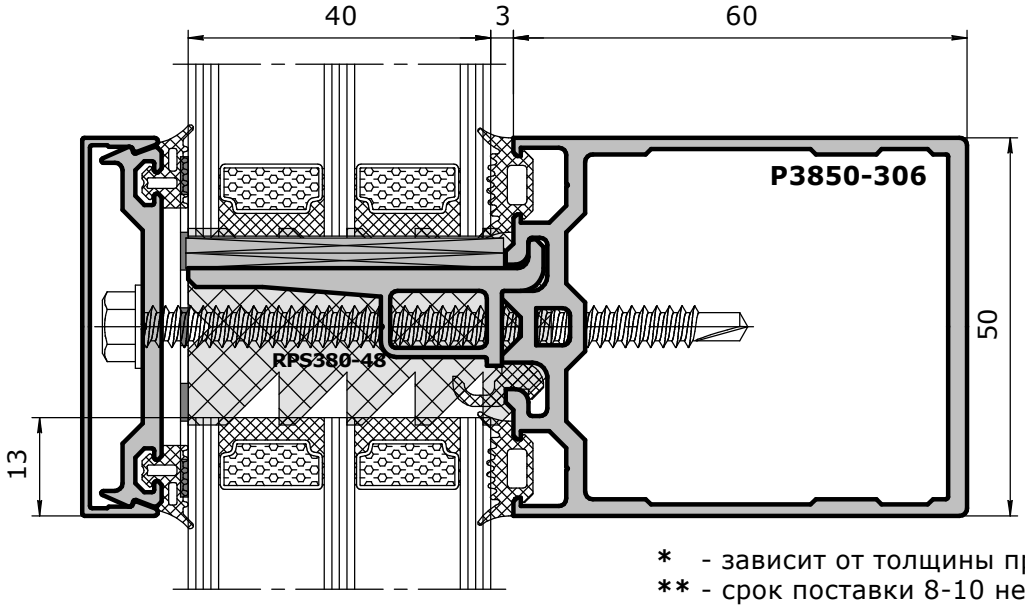

* - зависит от толщины применяемого заполнения
** - срок поставки 8-10 недель

Masttech 38

сечения

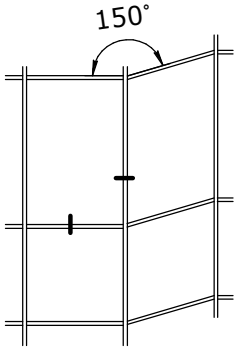

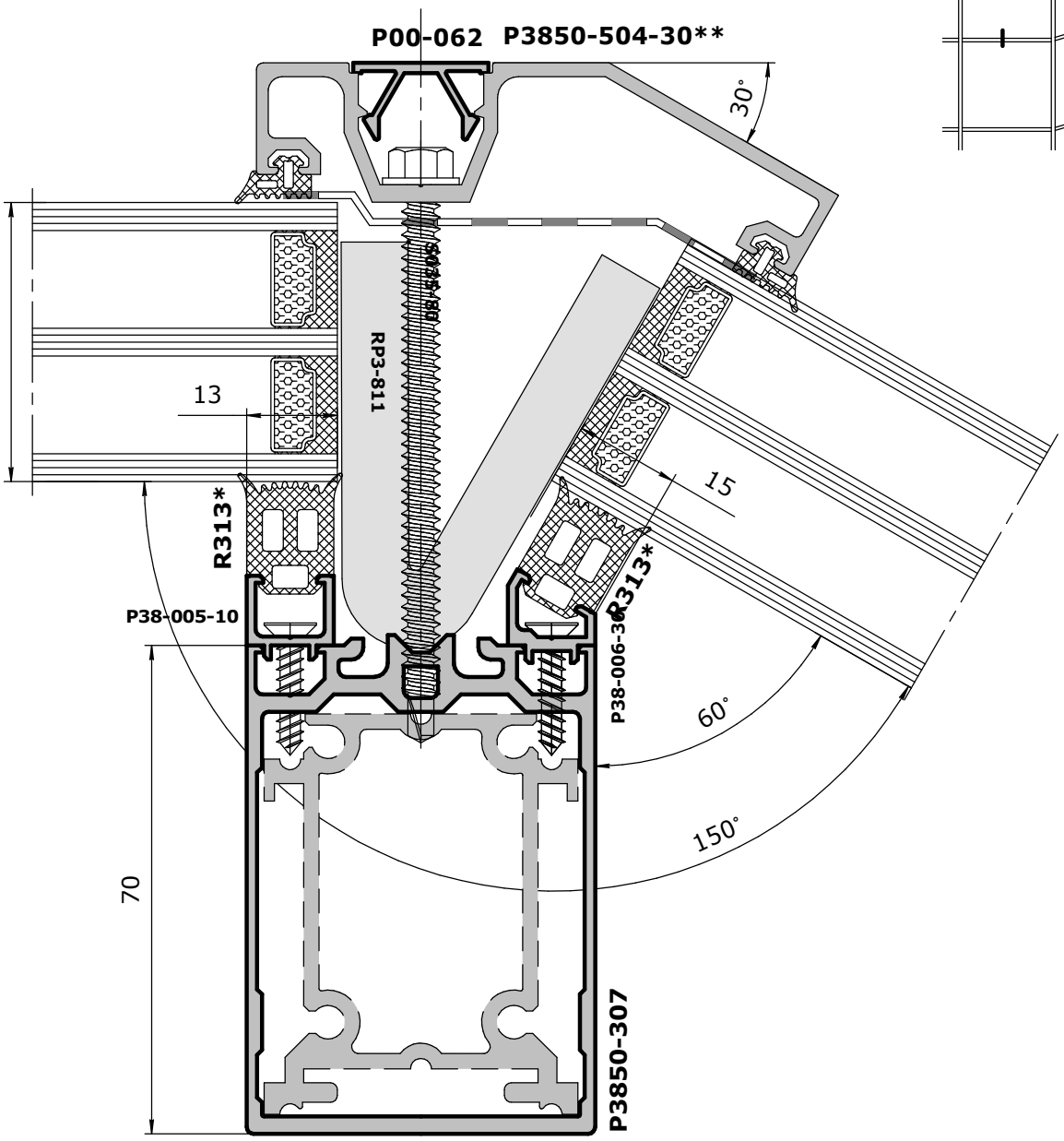

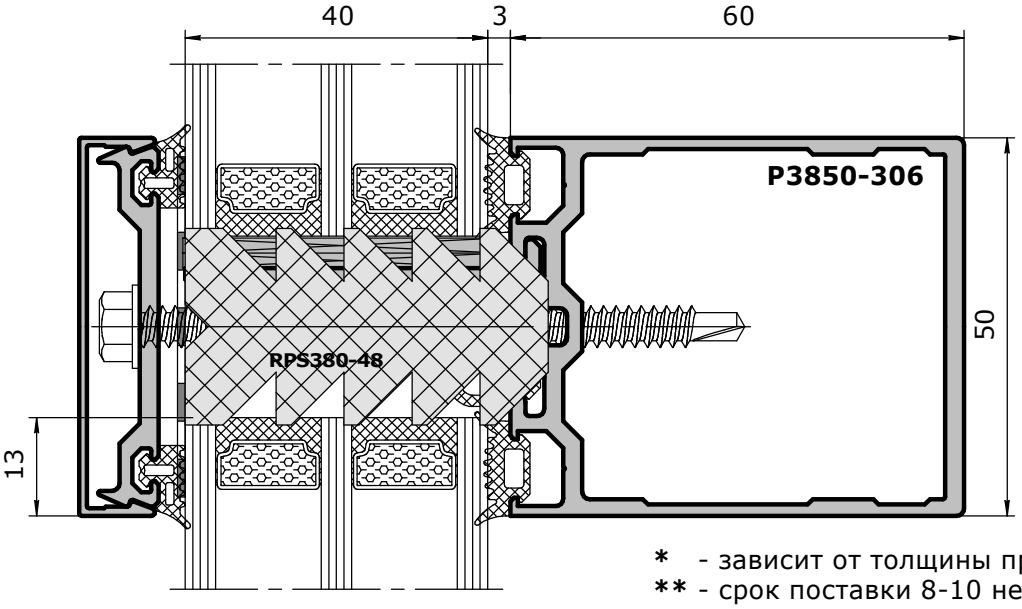

стр.
04-13

* - зависит от толщины применяемого заполнения
** - срок поставки 8-10 недель

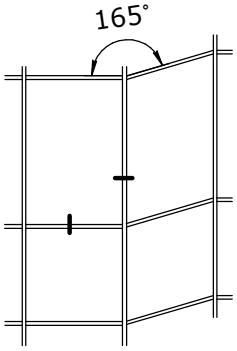

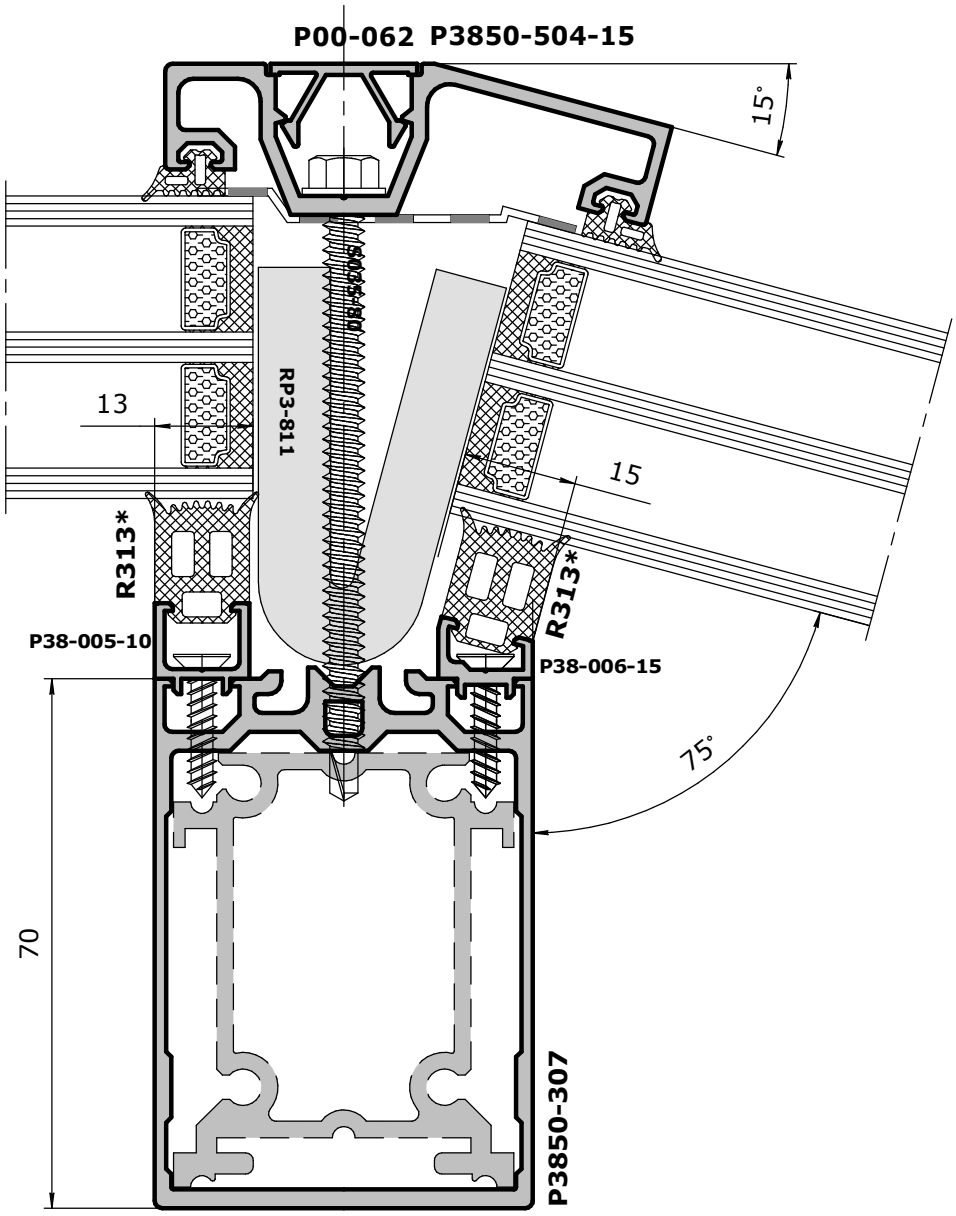

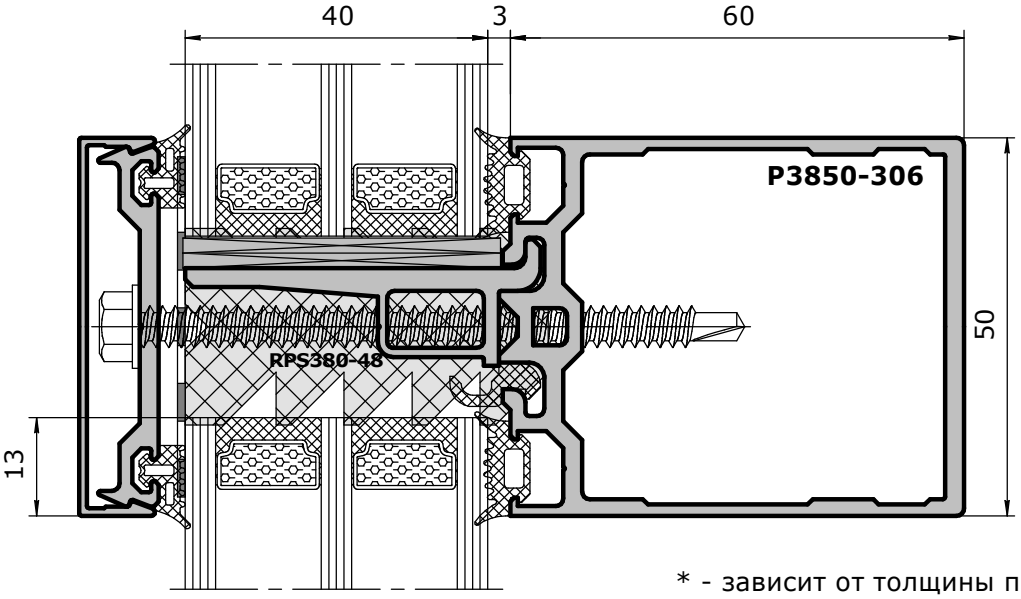

* - зависит от толщины применяемого заполнения

сечения

сечения

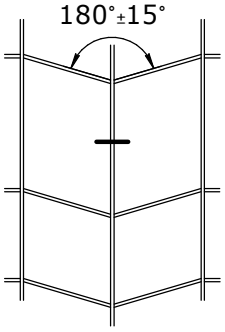

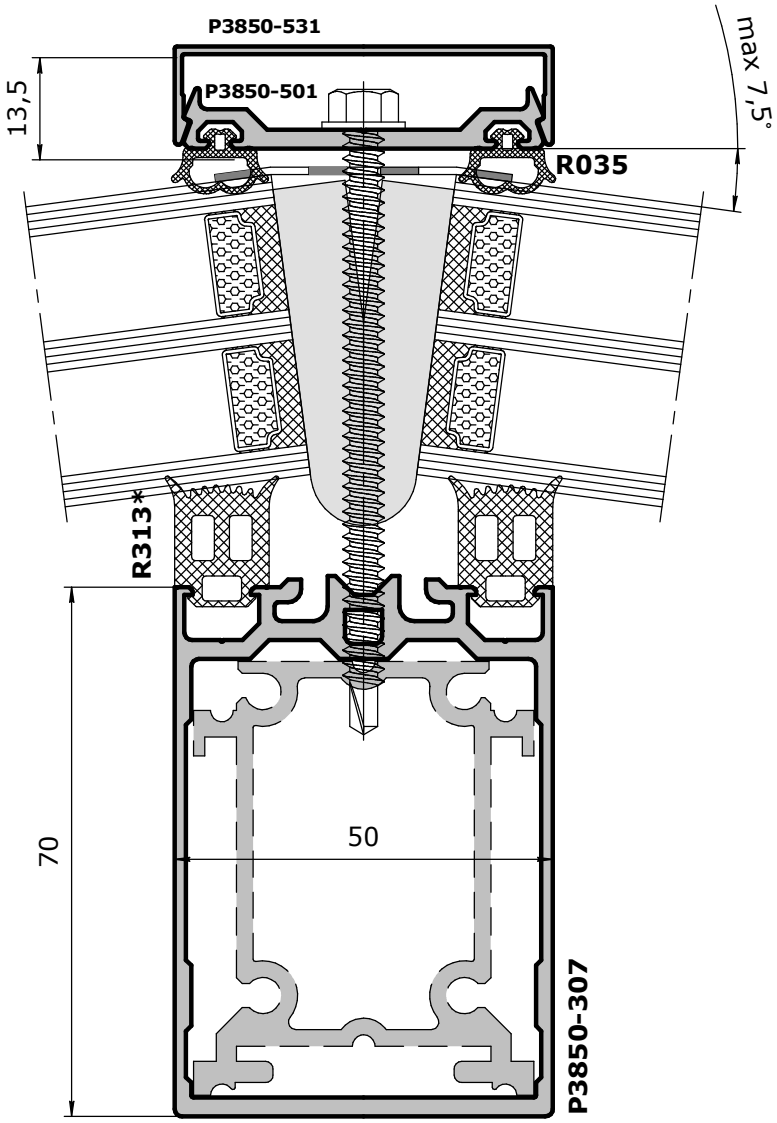

стр.
04-15

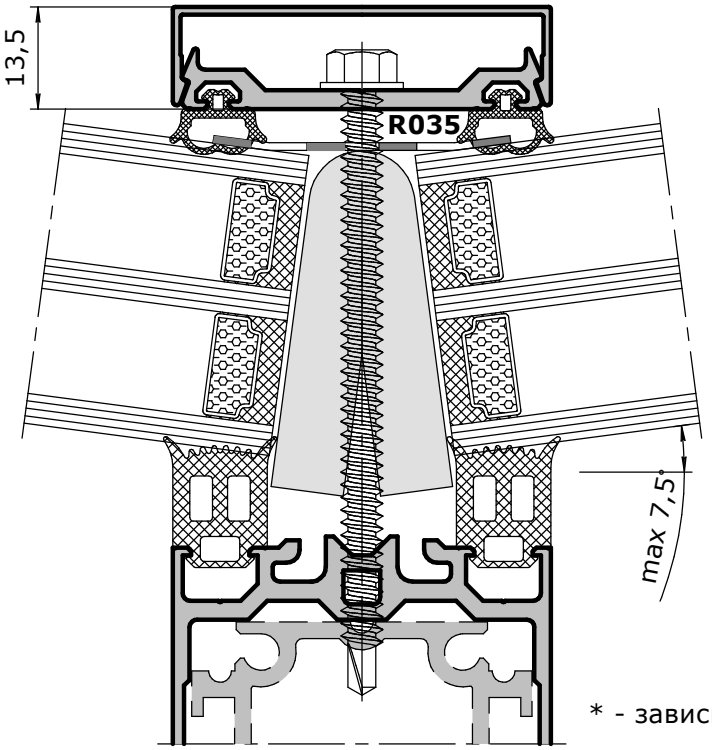

* - зависит от толщины применяемого заполнения

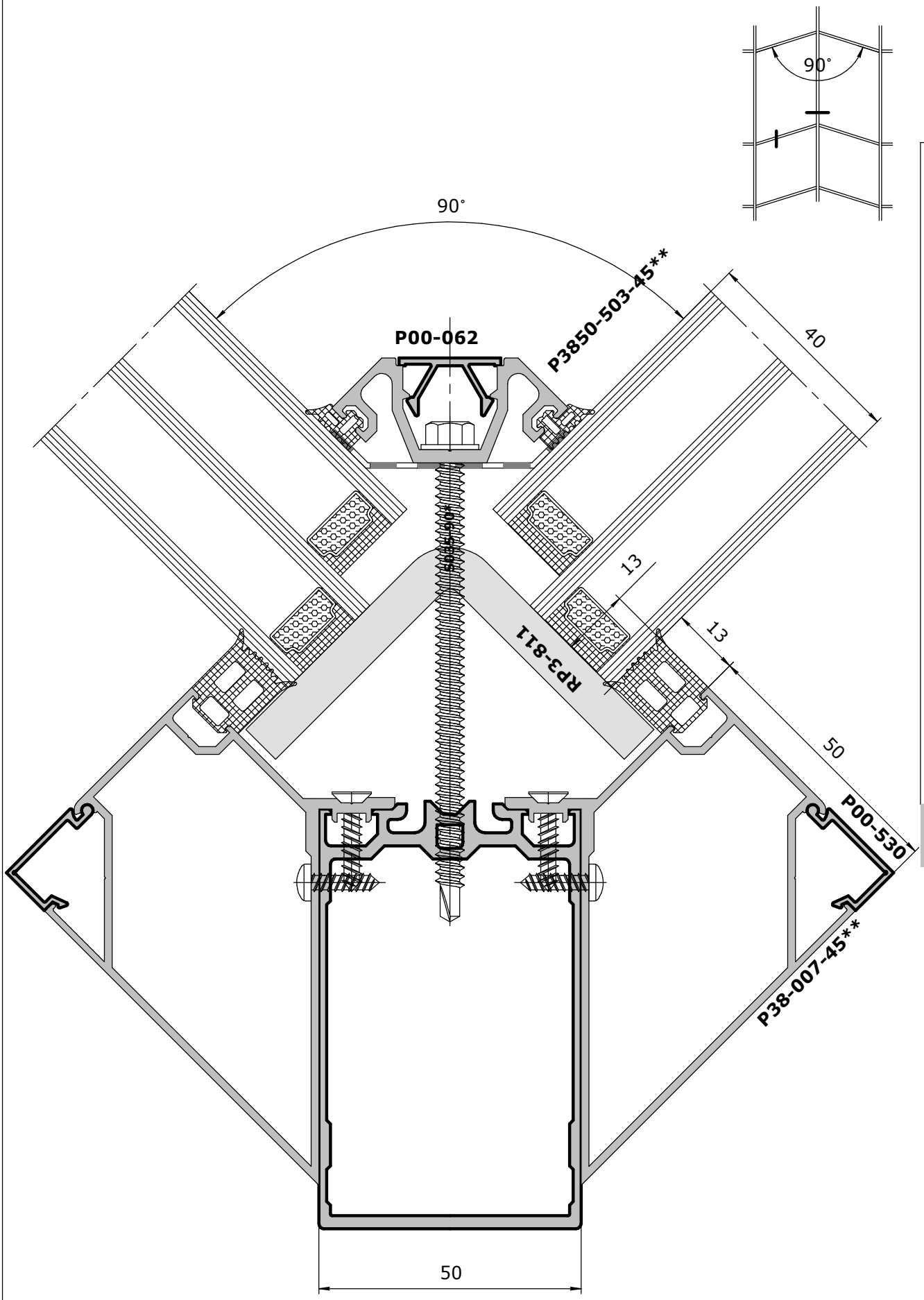

** - срок поставки 8-10 недель

стр. 04-16

Masttech 38

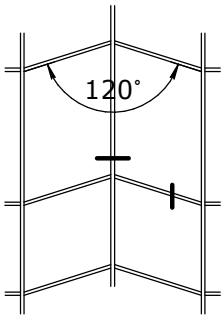

сечения

стр.
04-17

120°

P00-062 P3850-503-30**

30°

P3-503-500*

RP3-809*

13

13

50

P00-530

P38-007-30**

50

** - срок поставки 8-10 недель

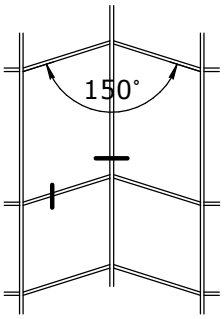

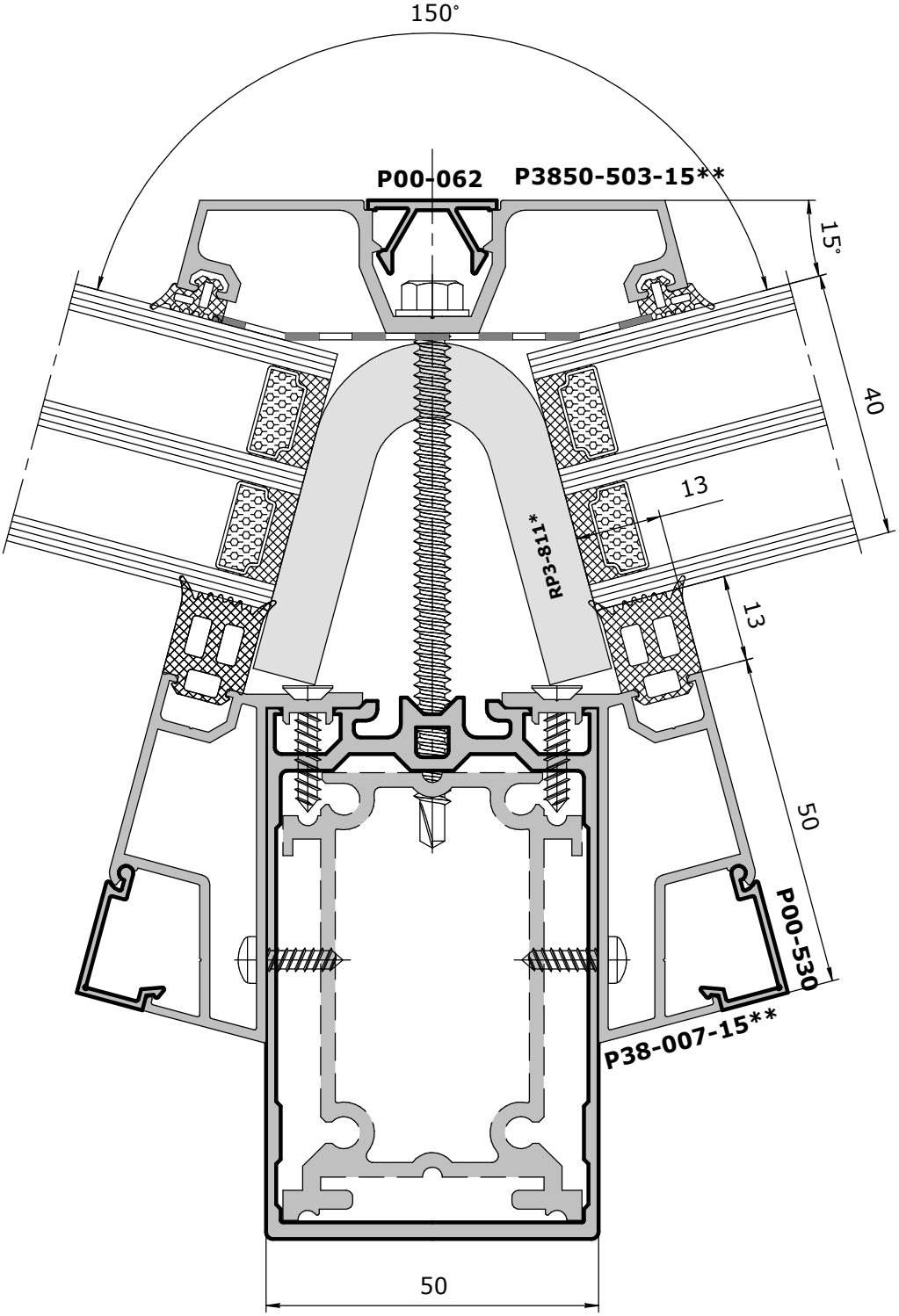

** - срок поставки 8-10 недель

сечения

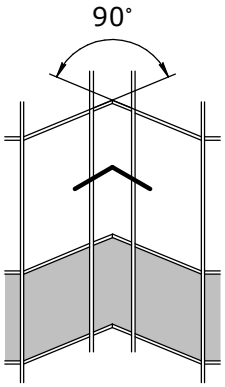

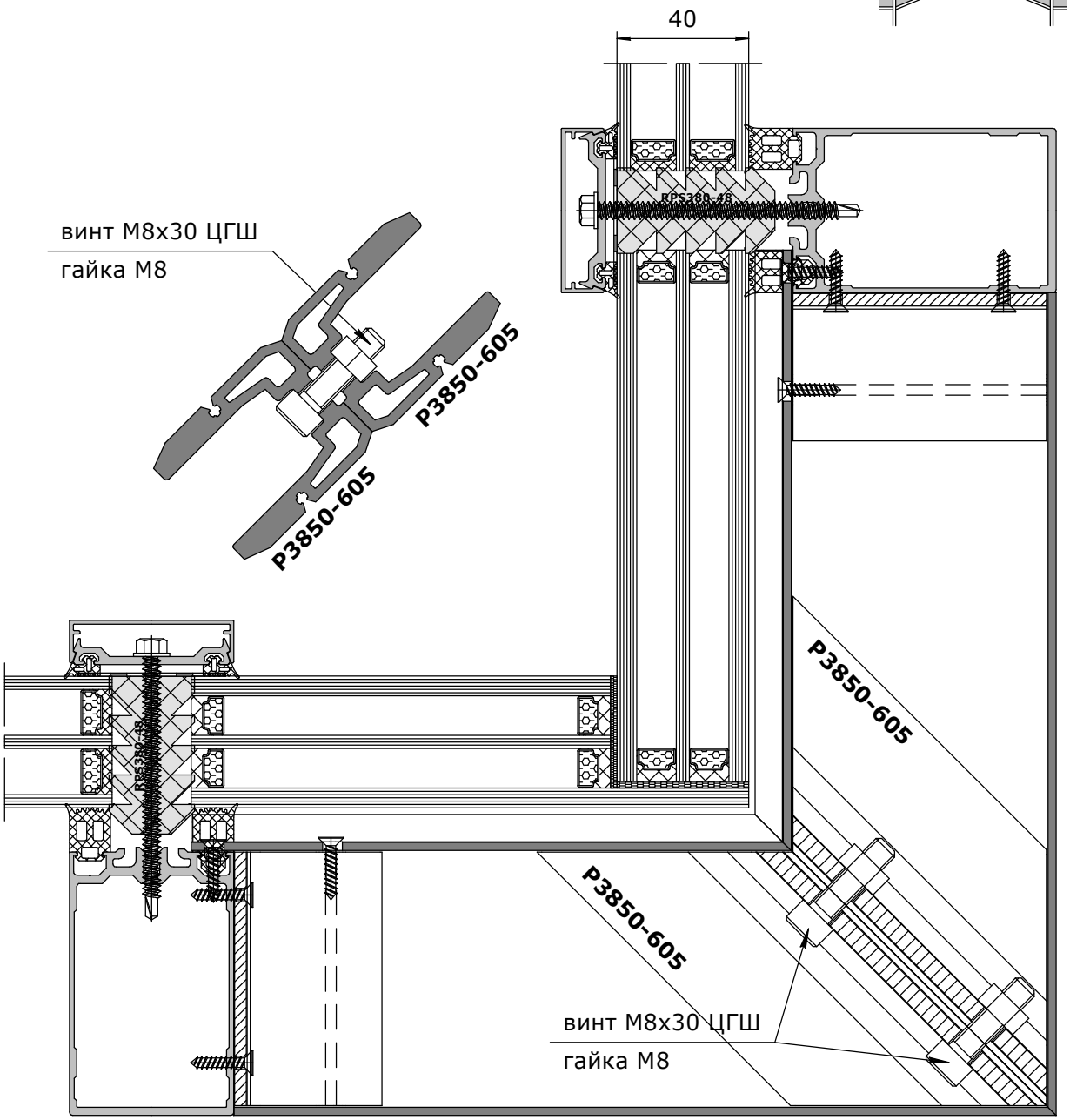

стр.
04-19

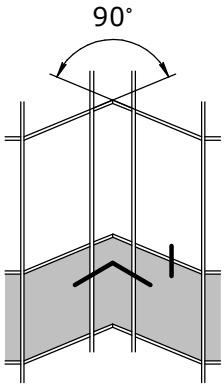

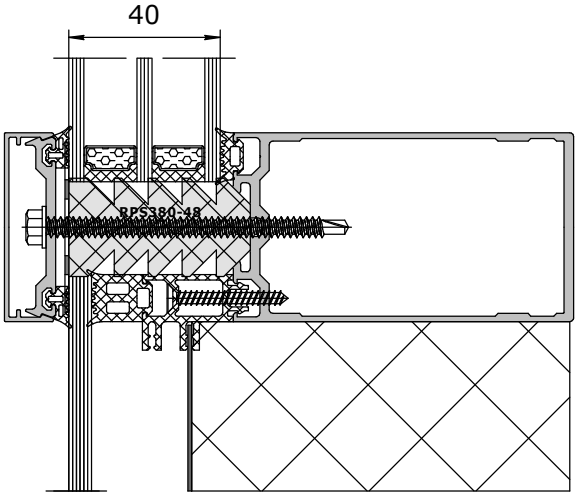

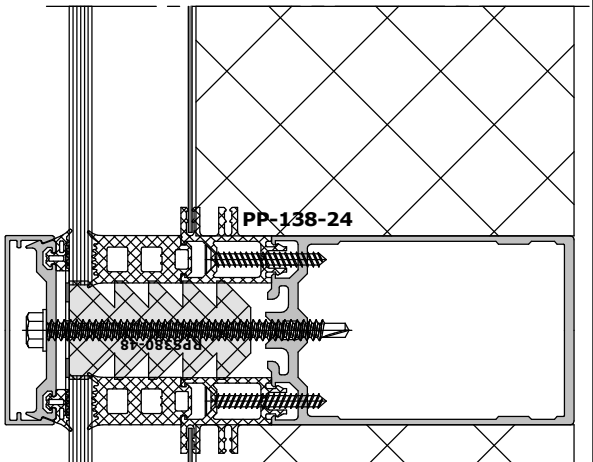

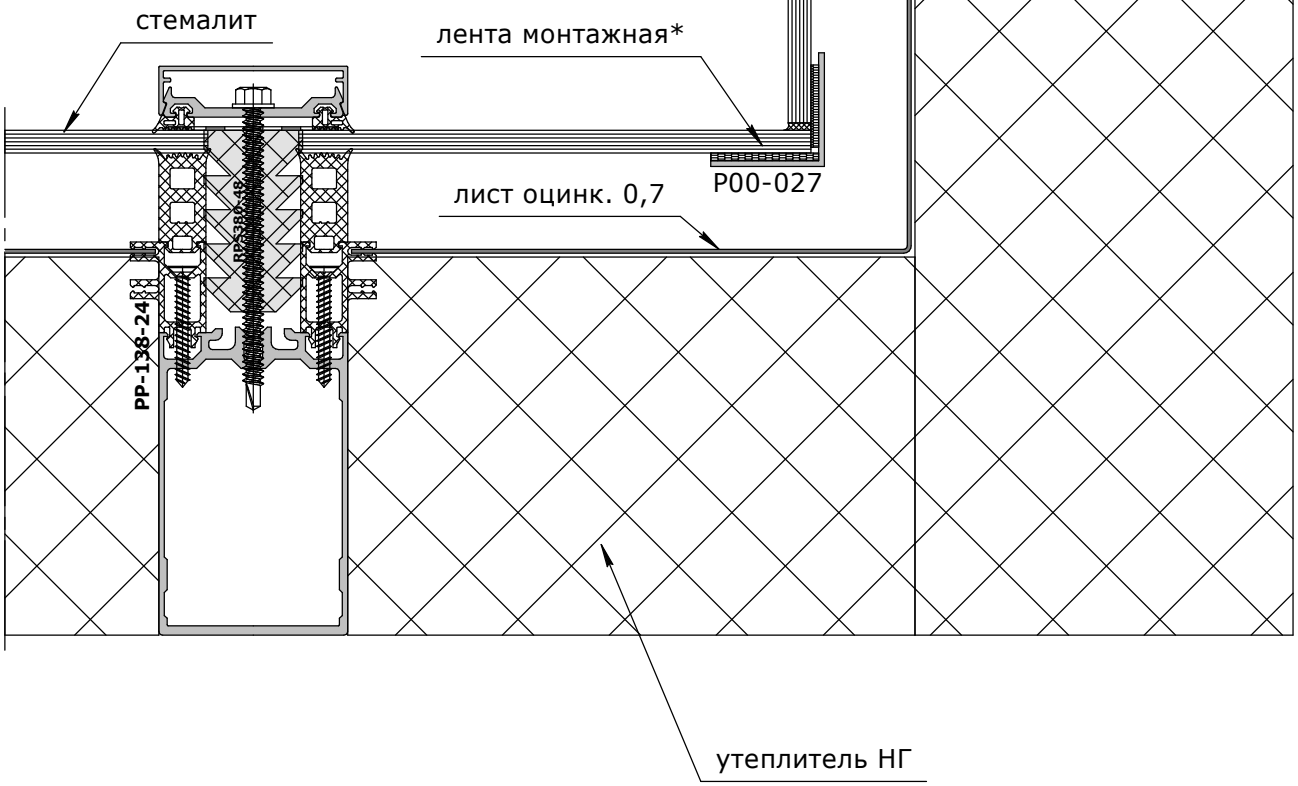

сечения

* - **Используемая монтажная лента для вклейки стекла:**
3M VHB G23F (серая) или **3M VHB B23F** (черная) -
лента монтажная двухсторонняя, основа - вспен. акрил,
адгезив - акрил, толщина 2,3 мм.

сечения

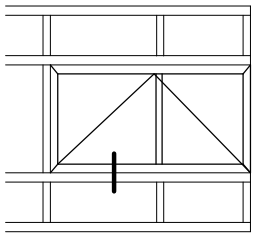

узел повернут

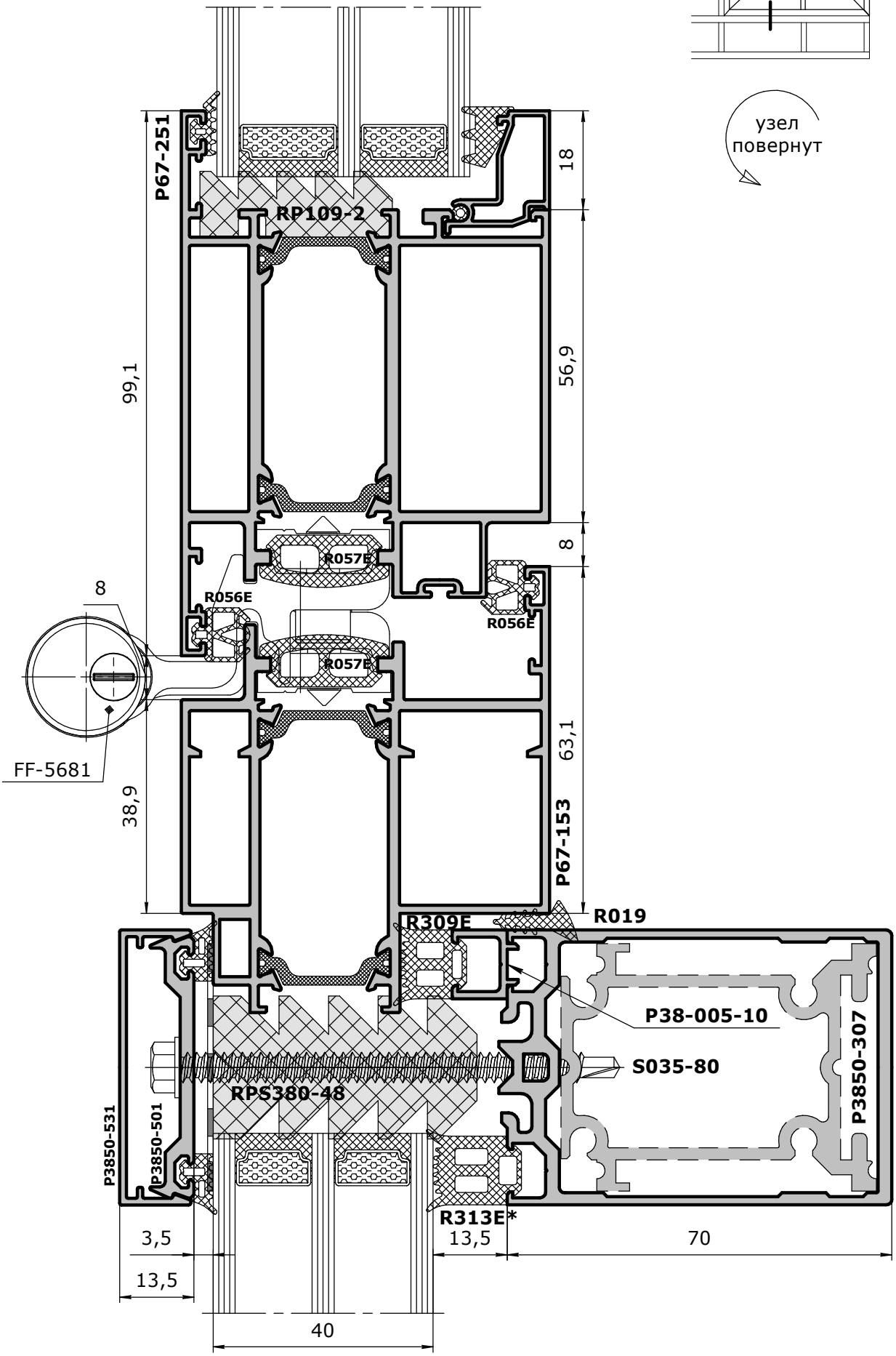

стр. 04-21

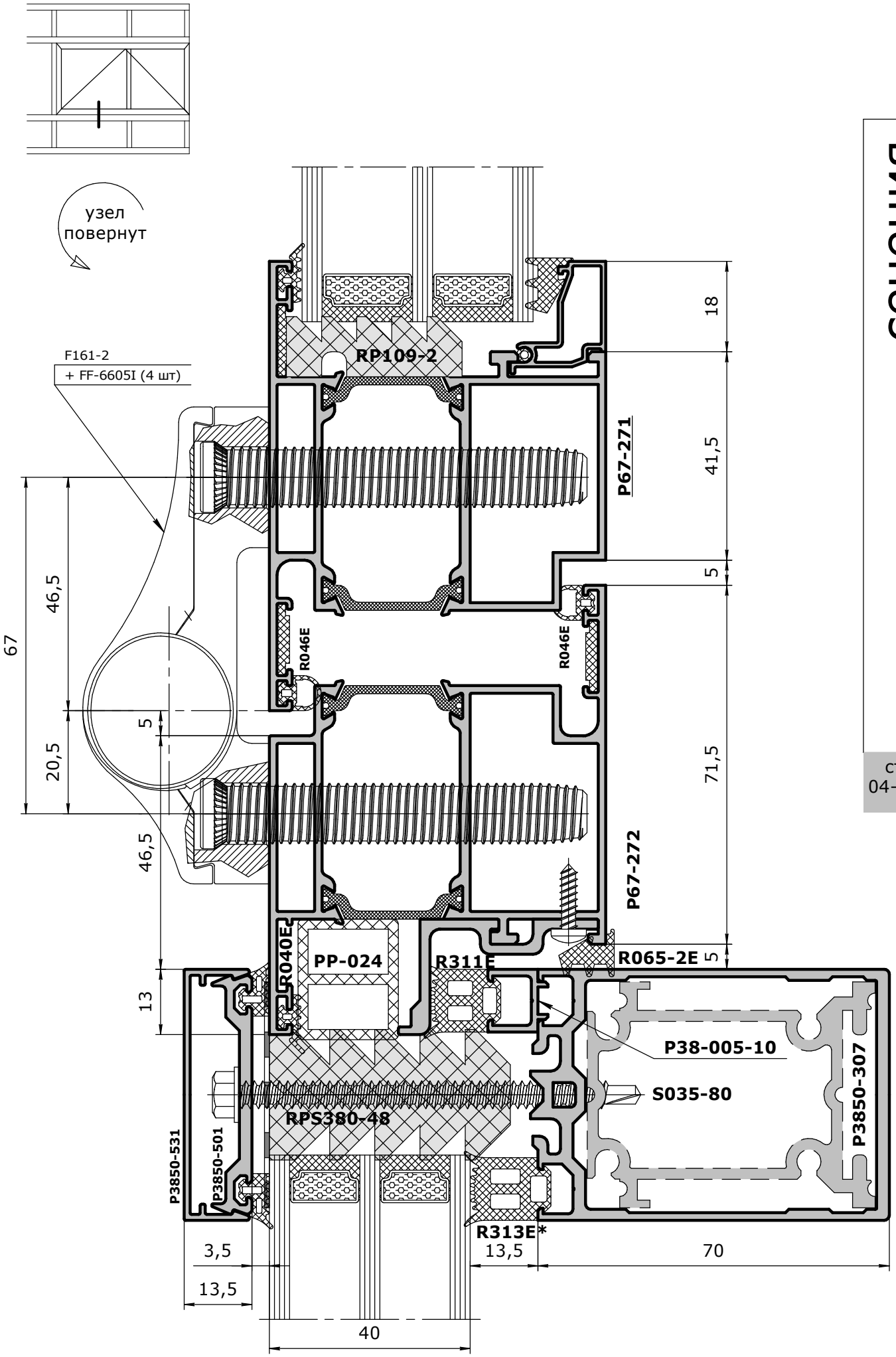
узел
повернут
F161-2
+ FF-6605I (4 шт)
RP109-2
P67-271
P67-272
R046E
R046E
R040E
PP-024
R311E
R065-2E
P38-005-10
S035-80
RPS380-48
P3850-307
P3850-531
P3850-501
R313E*
67
46,5
20,5
5
46,5
13
18
41,5
5
71,5
5
3,5
13,5
13,5
70
40

сечения

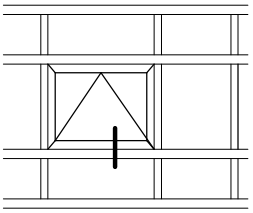

узел повернут

сечения

стр. 04-23

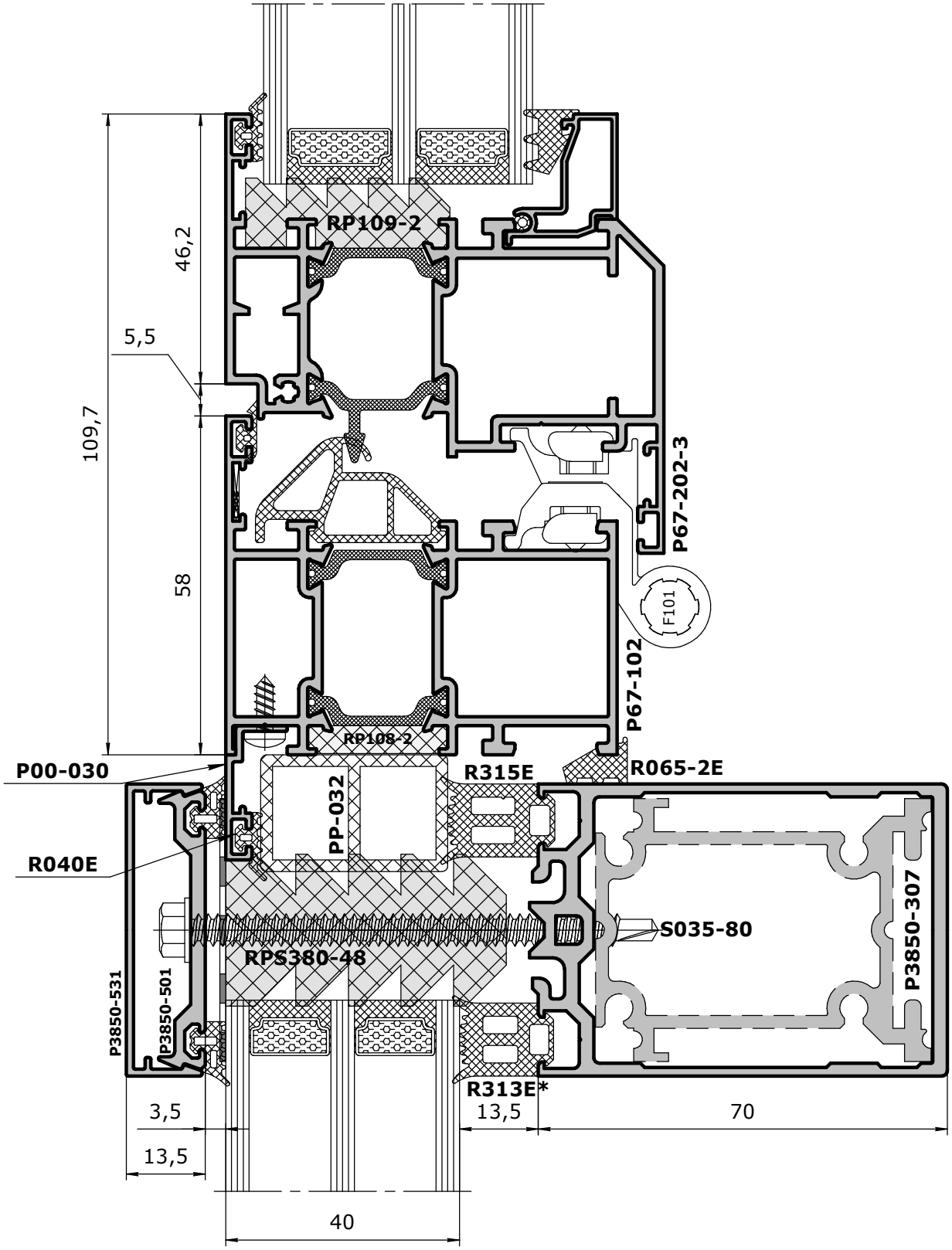

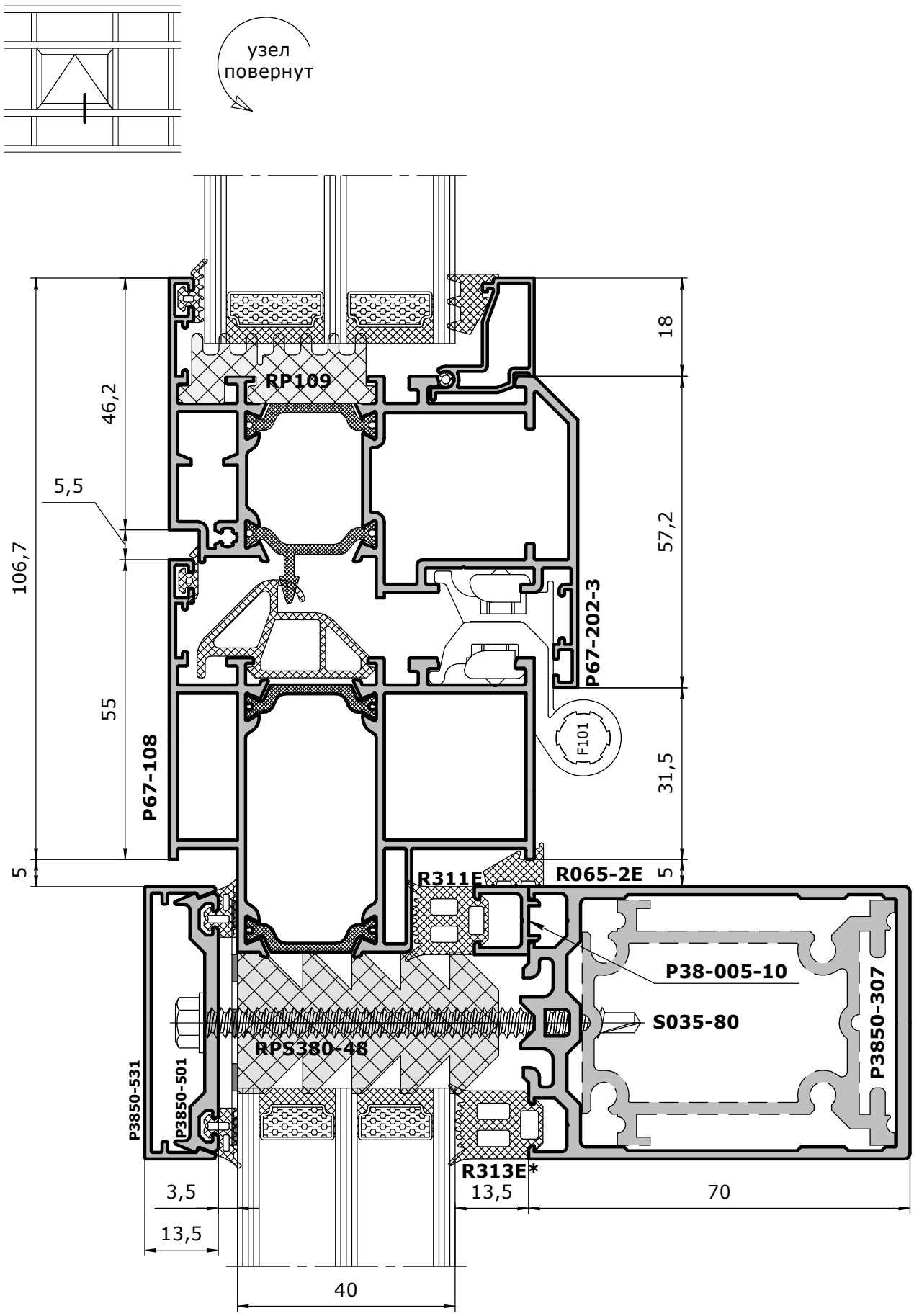
узел
повернут
RP109
46,2
5,5
106,7
55
P67-108
5
18
57,2
P67-202-3
F101
31,5
5
R311E
R065-2E
P38-005-10
S035-80
RPS380-48
P3850-307
P3850-531
P3850-501
R313E*
3,5
13,5
13,5
70
40

Masttech 38

Структурный фасад.
Шов закрывается геметиком

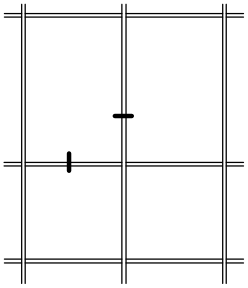

уплотнитель вспененный
+ мастика фасадная

24
13
42*
RPS380-36
R313
13,5
80
50
C38-011-00
держатель структурный прямой
PP-038-10
Саморез 5,5 x 50 ШГ с буром
S035-50

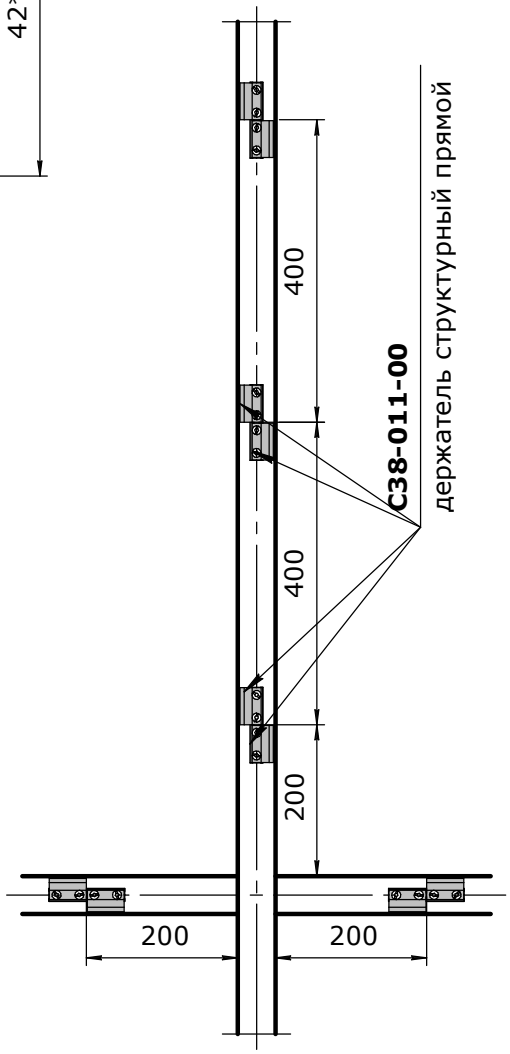

C38-011-00
держатель структурный прямой
42*
3,5
80
R303
S035-40
Саморез 5,5 x 40 ШГ с буром
RPS380-36
PP-038-10
уплотнитель вспененный
+ мастика фасадная

сечения

стр.
04-25

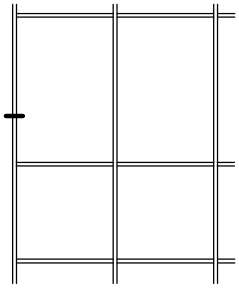

сечения

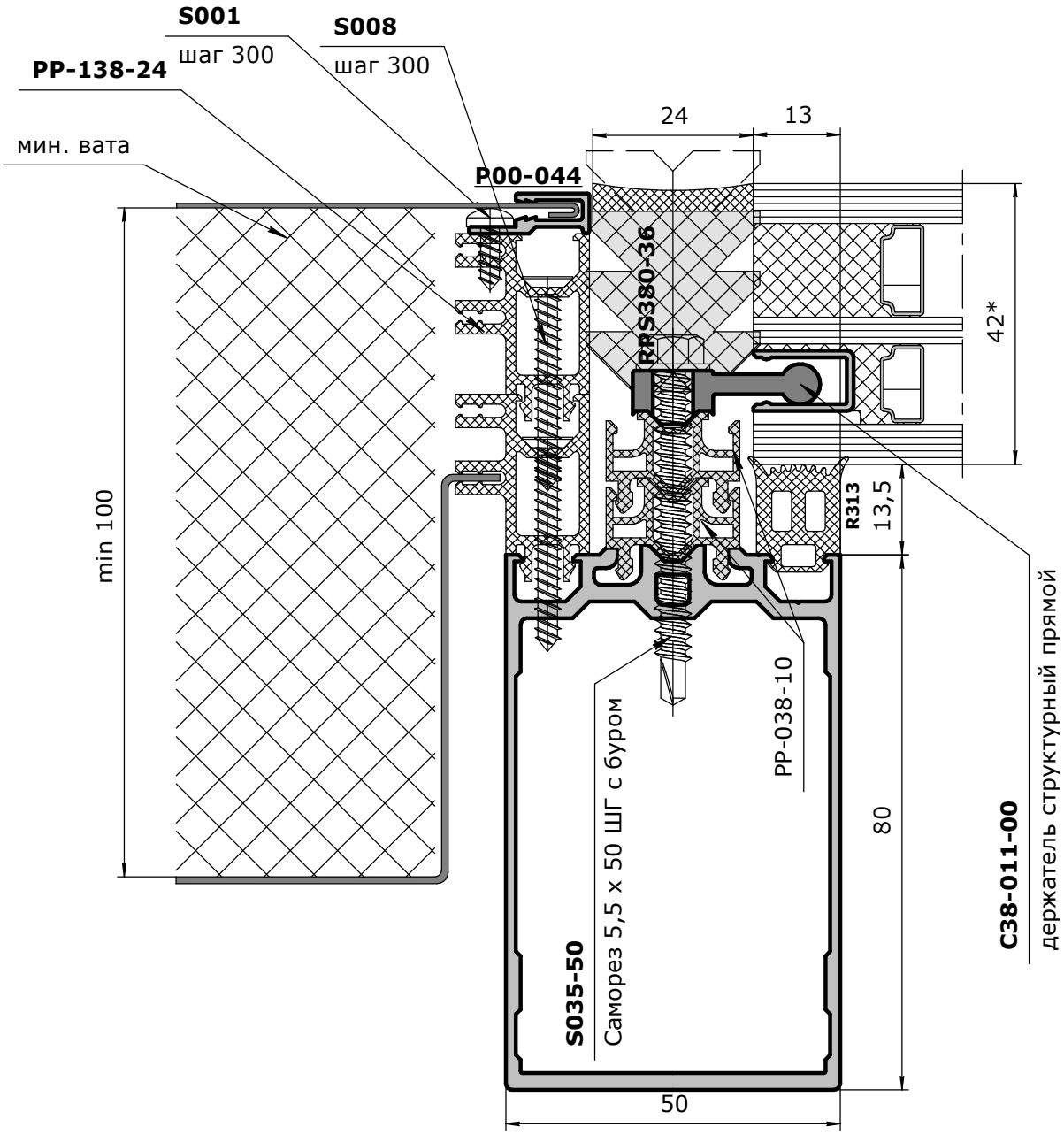
S001
шаг 300
S008
шаг 300
PP-138-24
мин. вата
P00-044
24
13
RPS380-36
42*
R313
13,5
min 100
PP-038-10
Саморез 5,5 x 50 ШГ с буром
S035-50
80
C38-011-00
держатель структурный прямой
50

Masttech 38

сечения

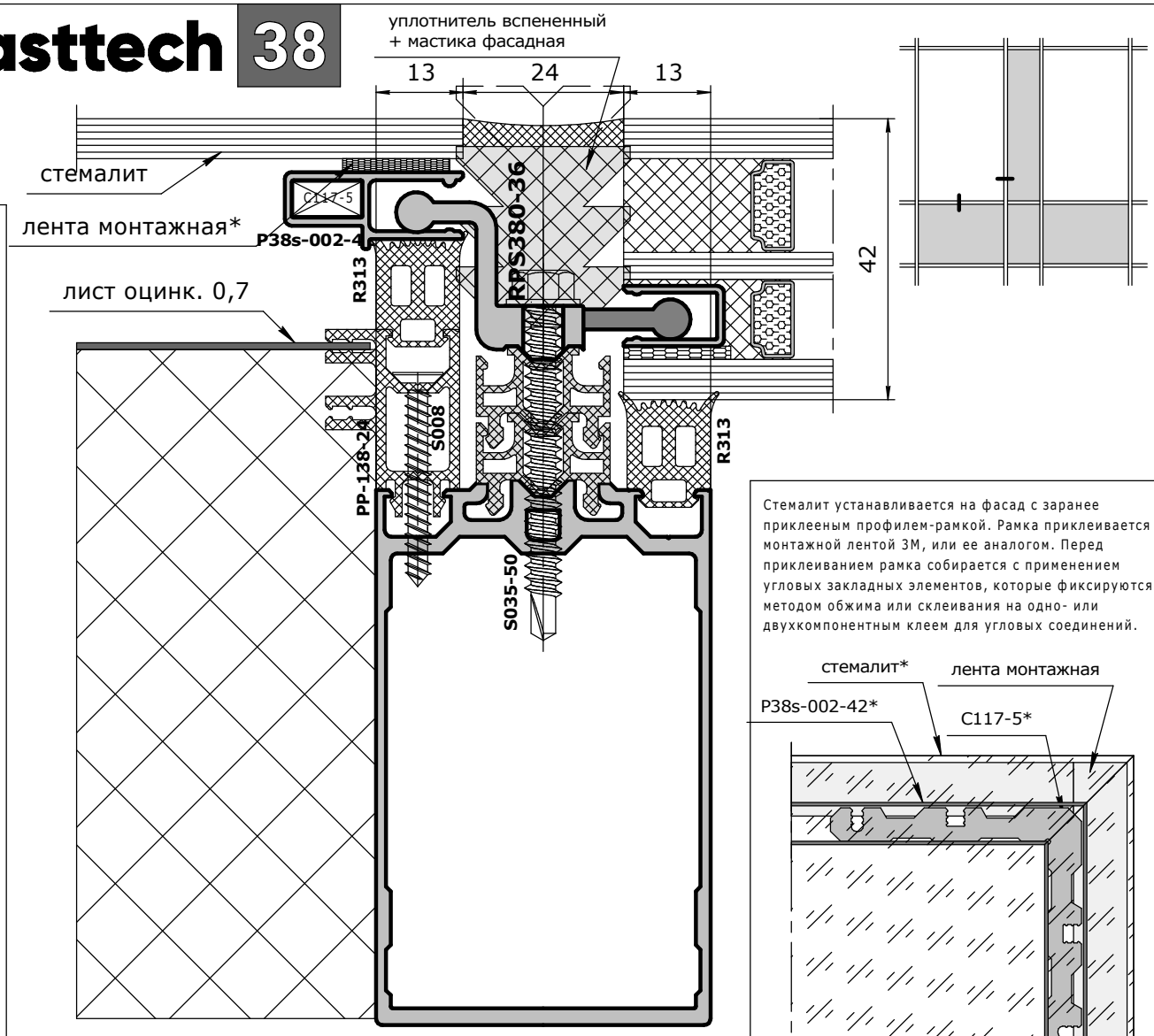

Стемалит устанавливается на фасад с заранее приклееным профилем-рамкой. Рамка приклеивается монтажной лентой 3М, или ее аналогом. Перед приклеиванием рамка собирается с применением угловых закладных элементов, которые фиксируются методом обжима или склеивания на одно- или двухкомпонентным клеем для угловых соединений.

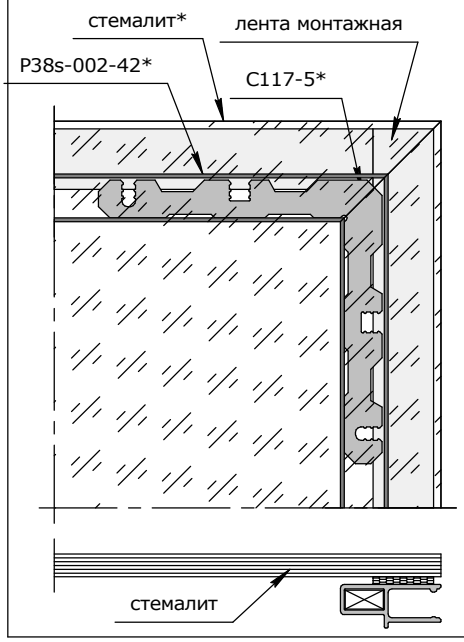

стр.
04-27

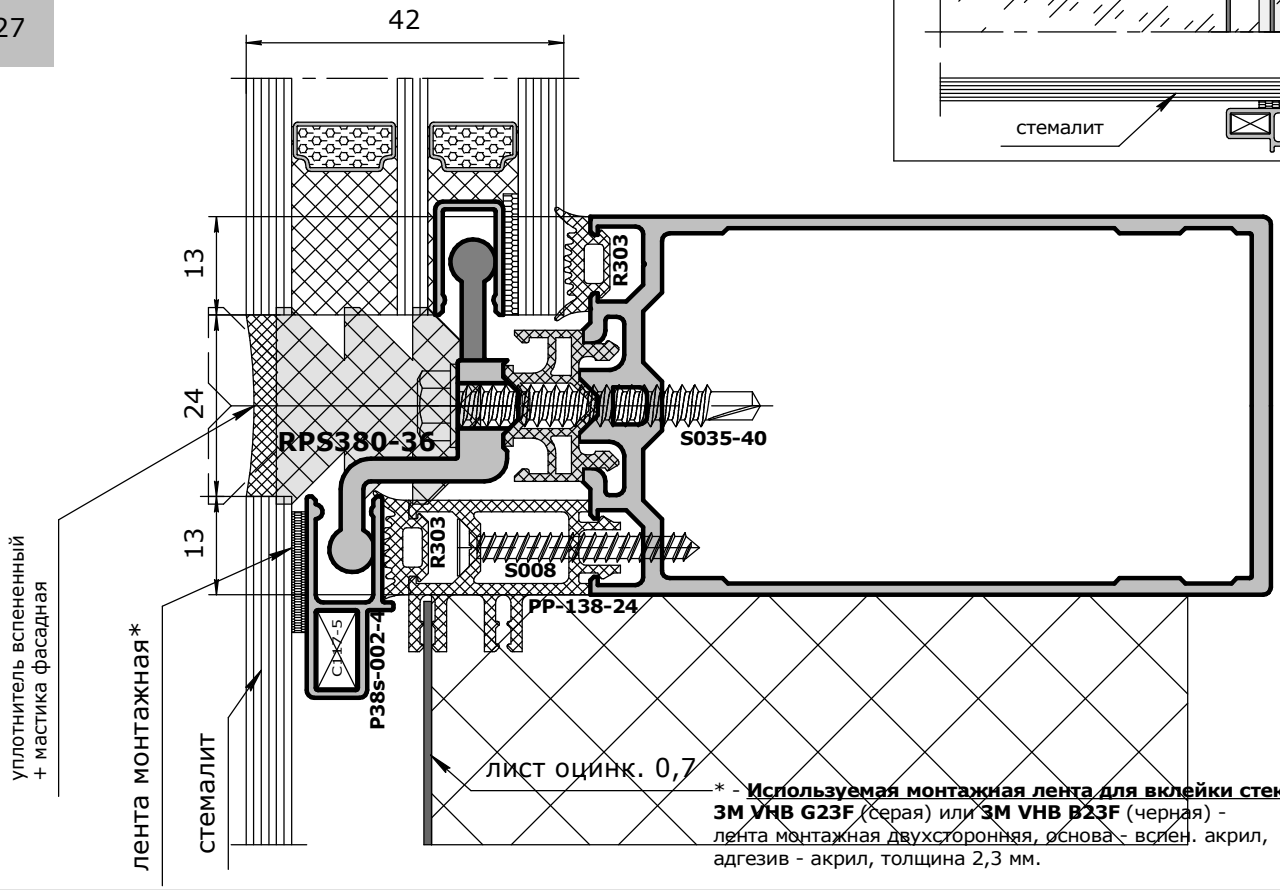

* - **Используемая монтажная лента для вклейки стекла:**
3M VHB G23F (серая) или **3M VHB B23F** (черная) -
лента монтажная двухсторонняя, основа - вспен. акрил,
адгезив - акрил, толщина 2,3 мм.

сечения

уплотнитель вспененный
+ мастика фасадная

стемалит

13 24 13

лента монтажная*

C117-5

C117-5

P38s-002-42

RPS380-36

R313

R313

лист оцинк. 0,7

S008

PP-138-24

S035-50

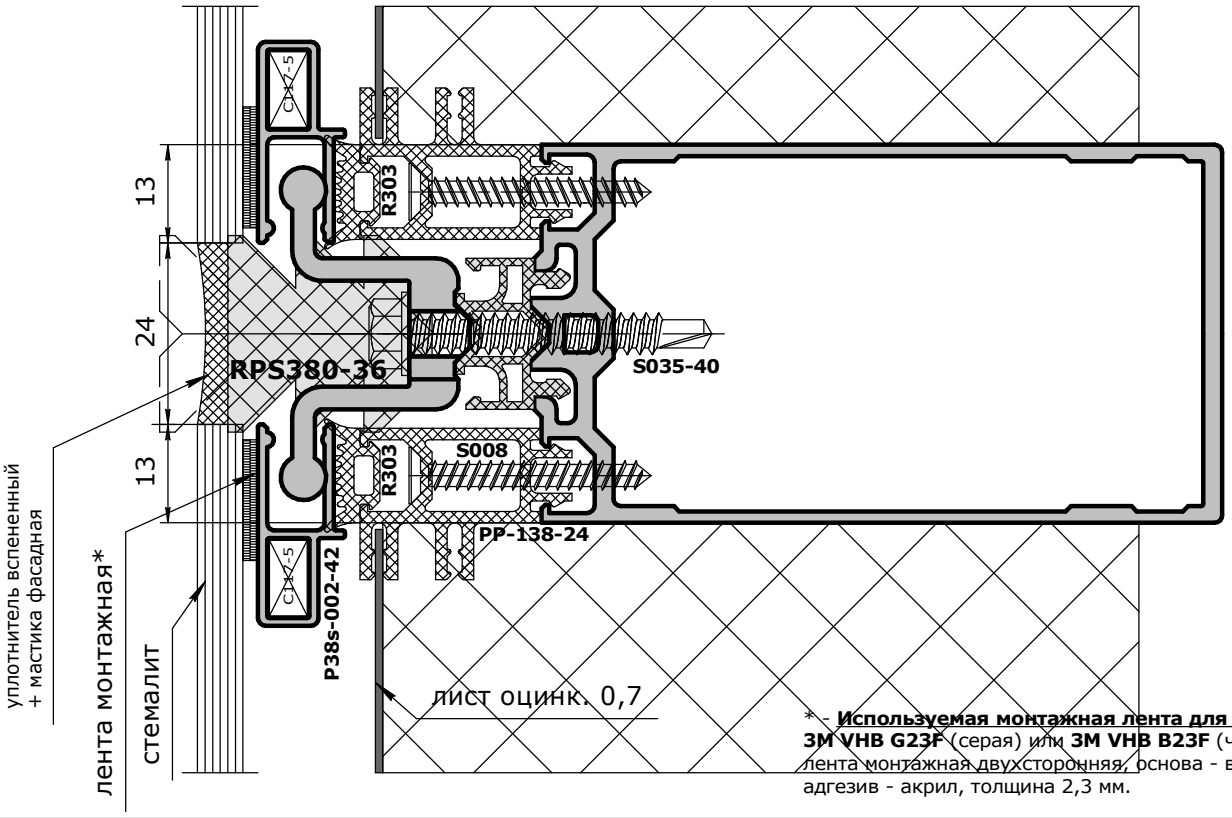

* - **Используемая монтажная лента для вклейки стекла:**
3M VHB G23F (серая) или **3M VHB B23F** (черная) -
лента монтажная двухсторонняя, основа - вспен. акрил,
адгезив - акрил, толщина 2,3 мм.

Masttech 38

сечения

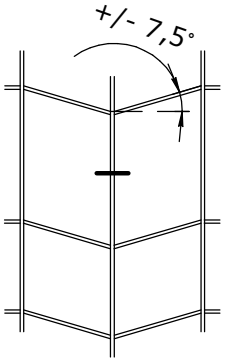

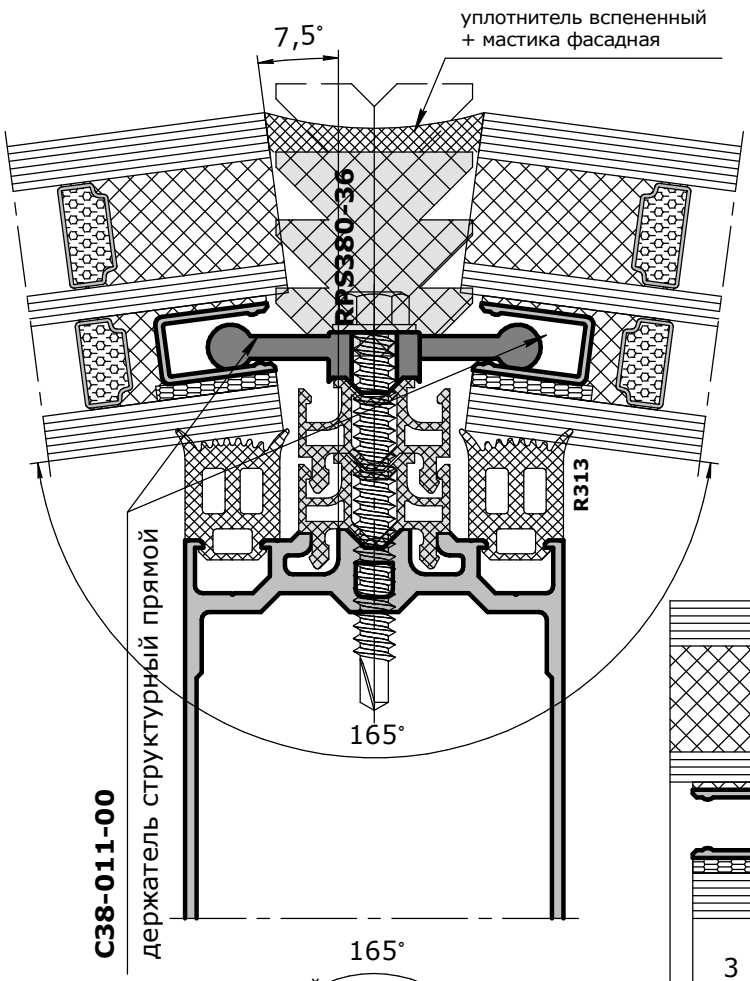

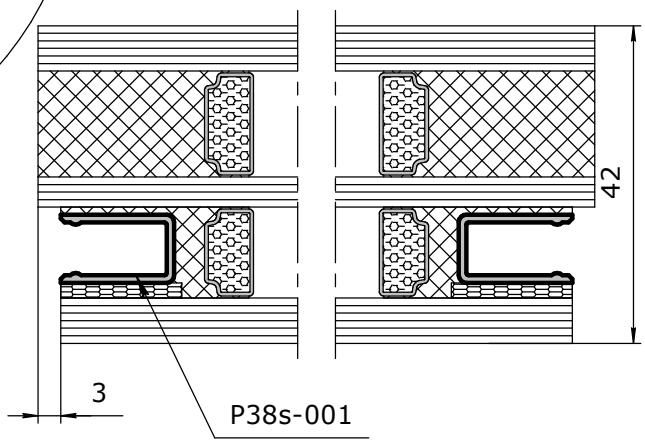

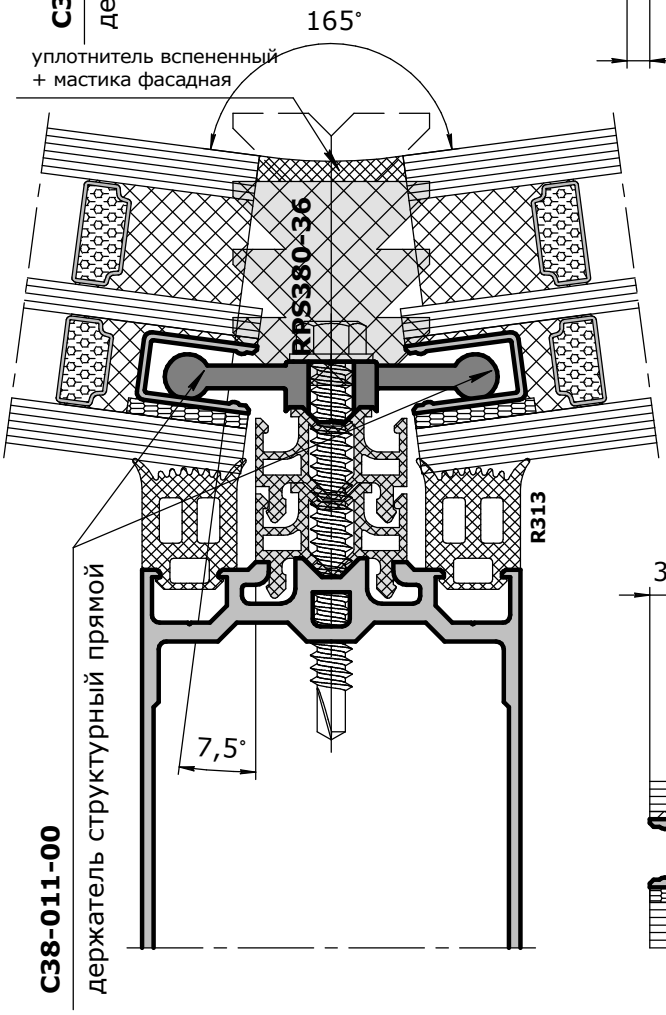

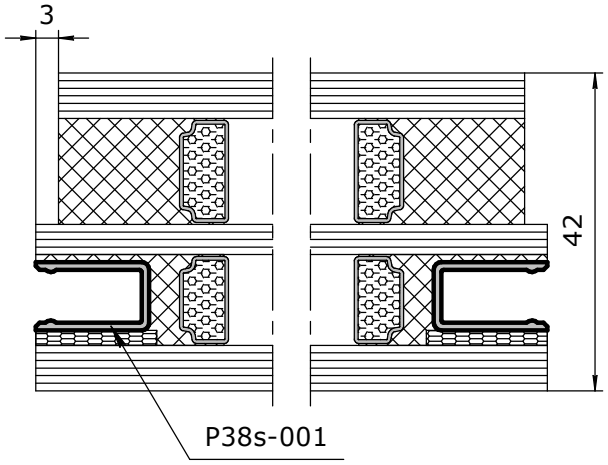

стр.
04-29

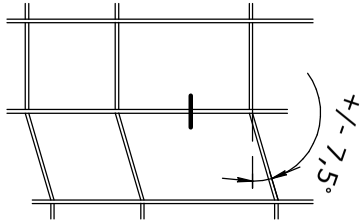
+/- 7,5°

42
C38-011-00
держатель структурный прямой
уплотнитель вспененный
+ мастика фасадная
RPS380-36
R313
7,5°

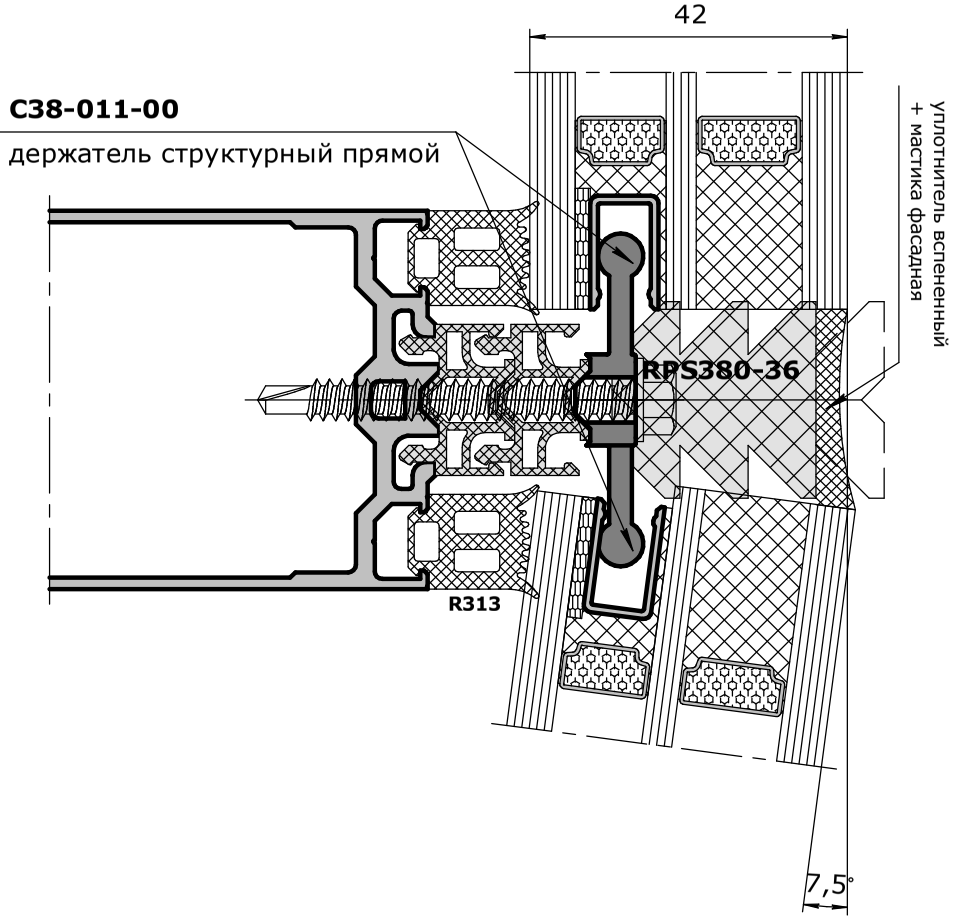
42
C38-011-00
держатель структурный прямой
уплотнитель вспененный
+ мастика фасадная
RPS380-36
R313
7,5°

сечения

сечения

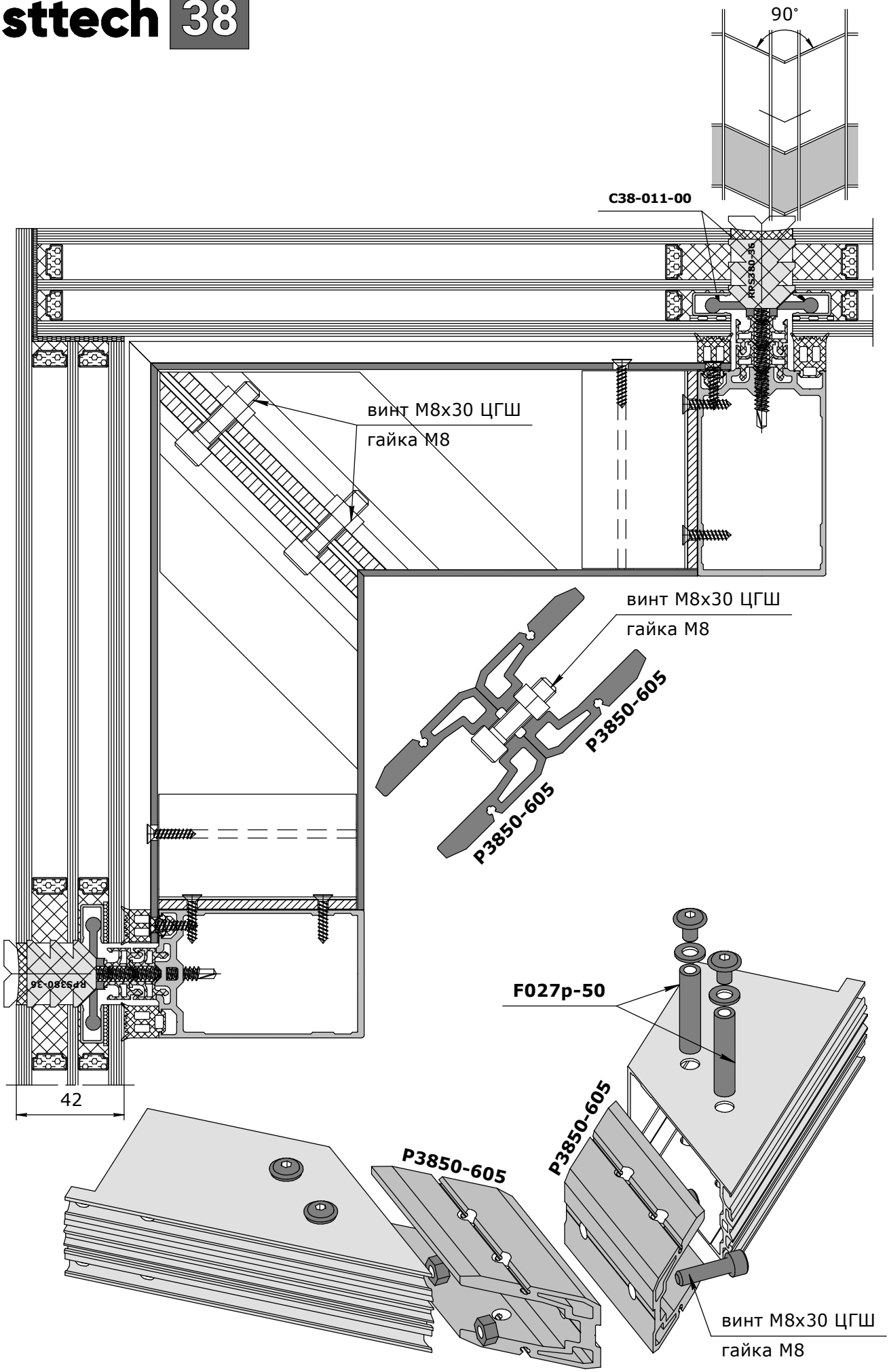

стр.
04-31

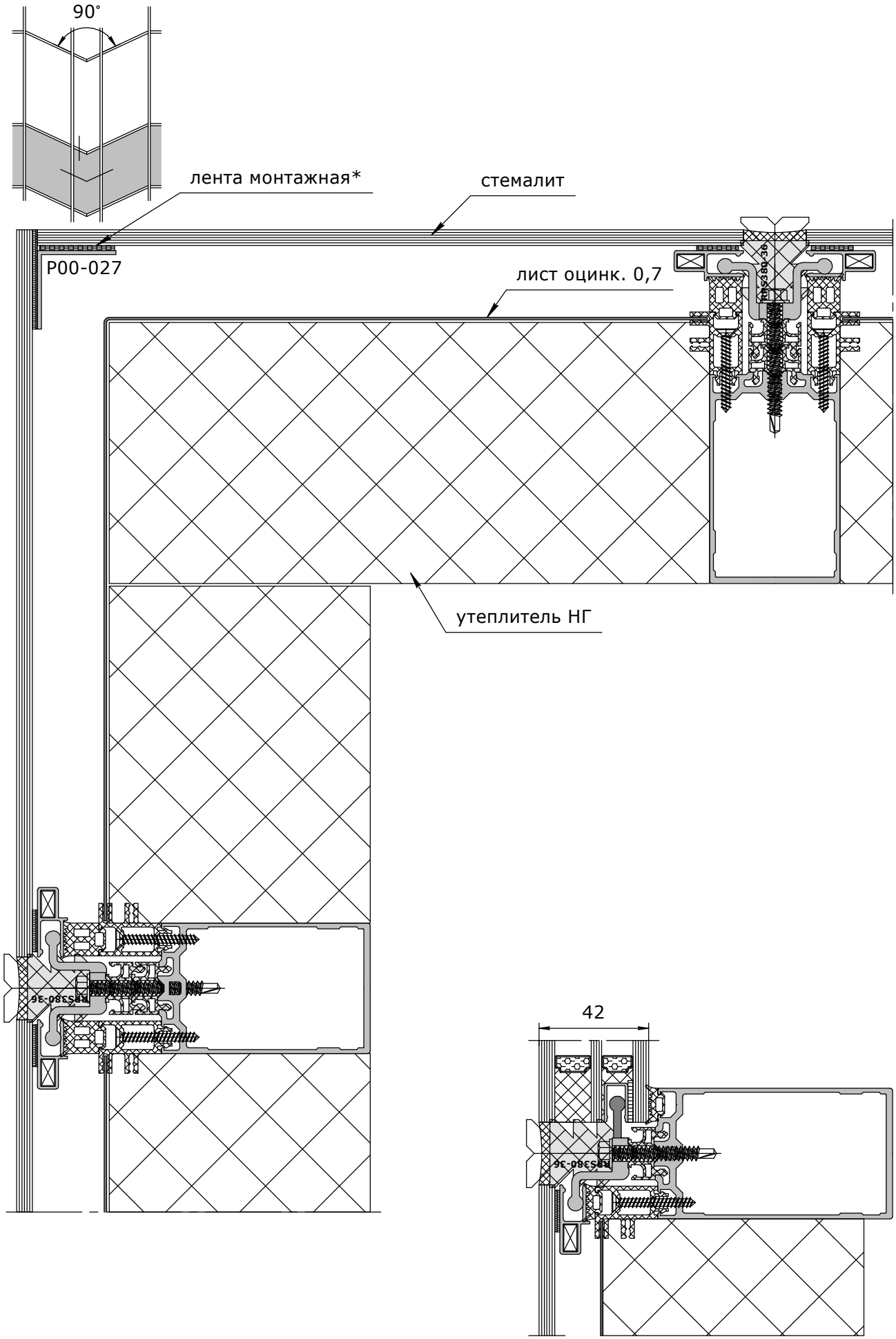

сечения

* - **Используемая монтажная лента для вклейки стекла:**
3M VHB G23F (серая) или **3M VHB B23F** (черная) -
лента монтажная двухсторонняя, основа - вспен. акрил,
адгезив - акрил, толщина 2,3 мм.

Masttech 38

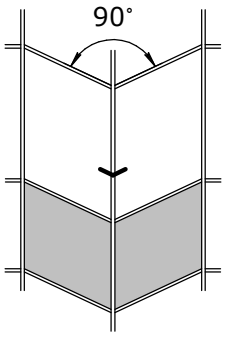

сечения

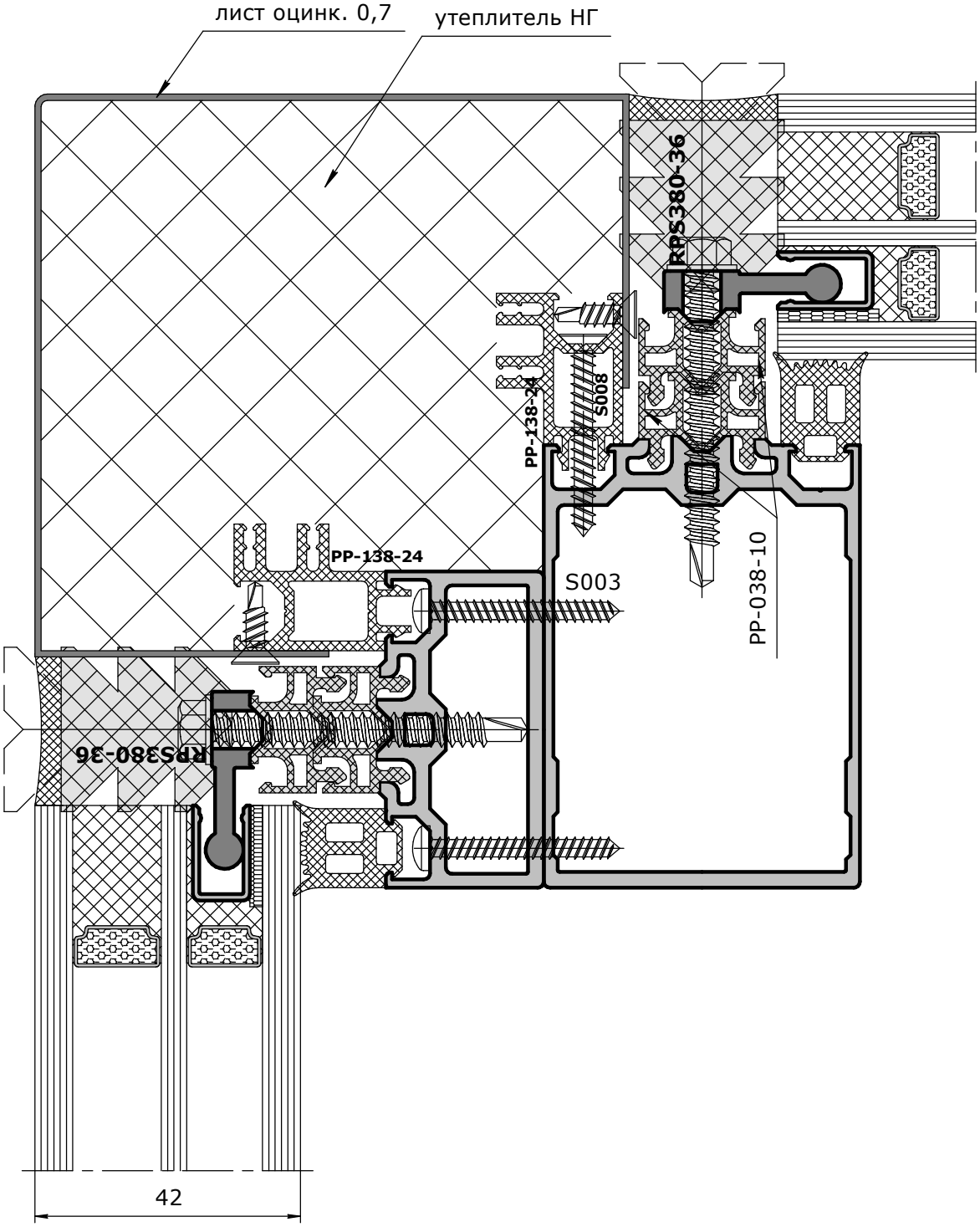

стр.
04-33

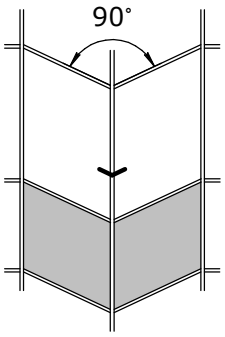

стемалит

лента монтажная*

утеплитель НГ

C38-010-00

P00-027

C117-5

C117-5

P38s-002-42

RPS380-36

S008

PP-138-24

C117-5

PP-138-24

S008

RPS380-36

C117-5

лист оцинк. 0,7

стр. 04-34

* - **<u>Используемая монтажная лента для вклейки стекла:</u>**
3M VHB G23F (серая) или **3M VHB B23F** (черная) -
лента монтажная двухсторонняя, основа - вспен. акрил,
адгезив - акрил, толщина 2,3 мм.

Masttech 38

сечения

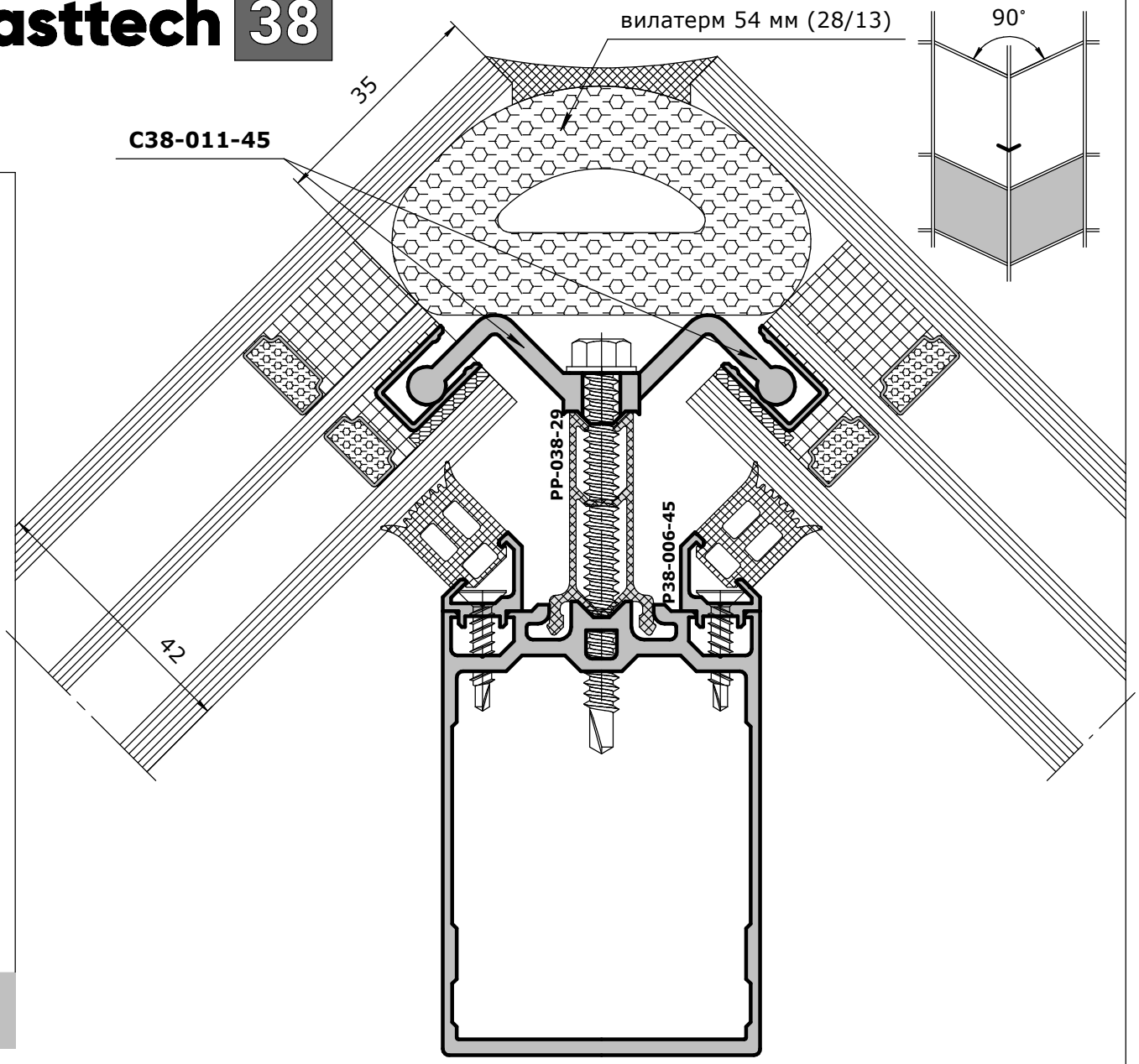

стр.
04-35

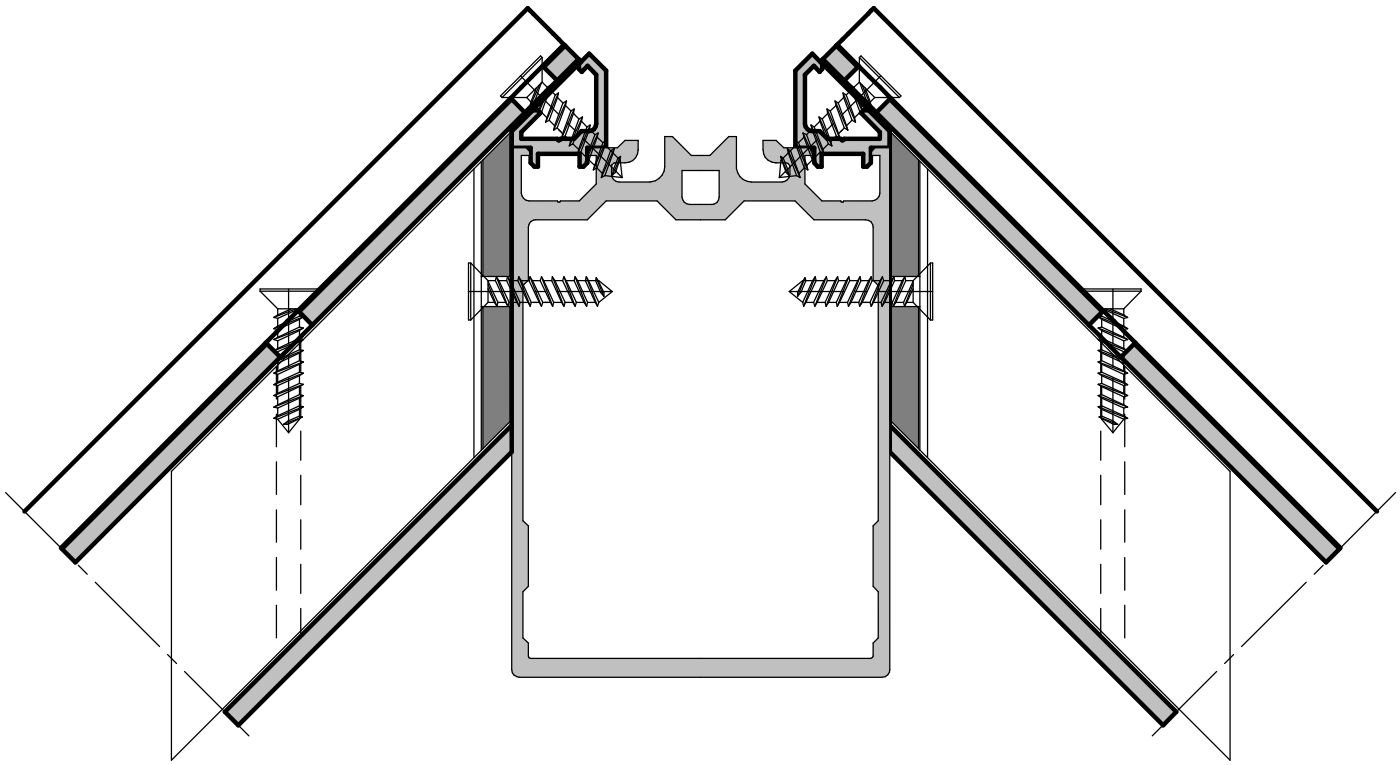

** - срок поставки 8-10 недель

сечения

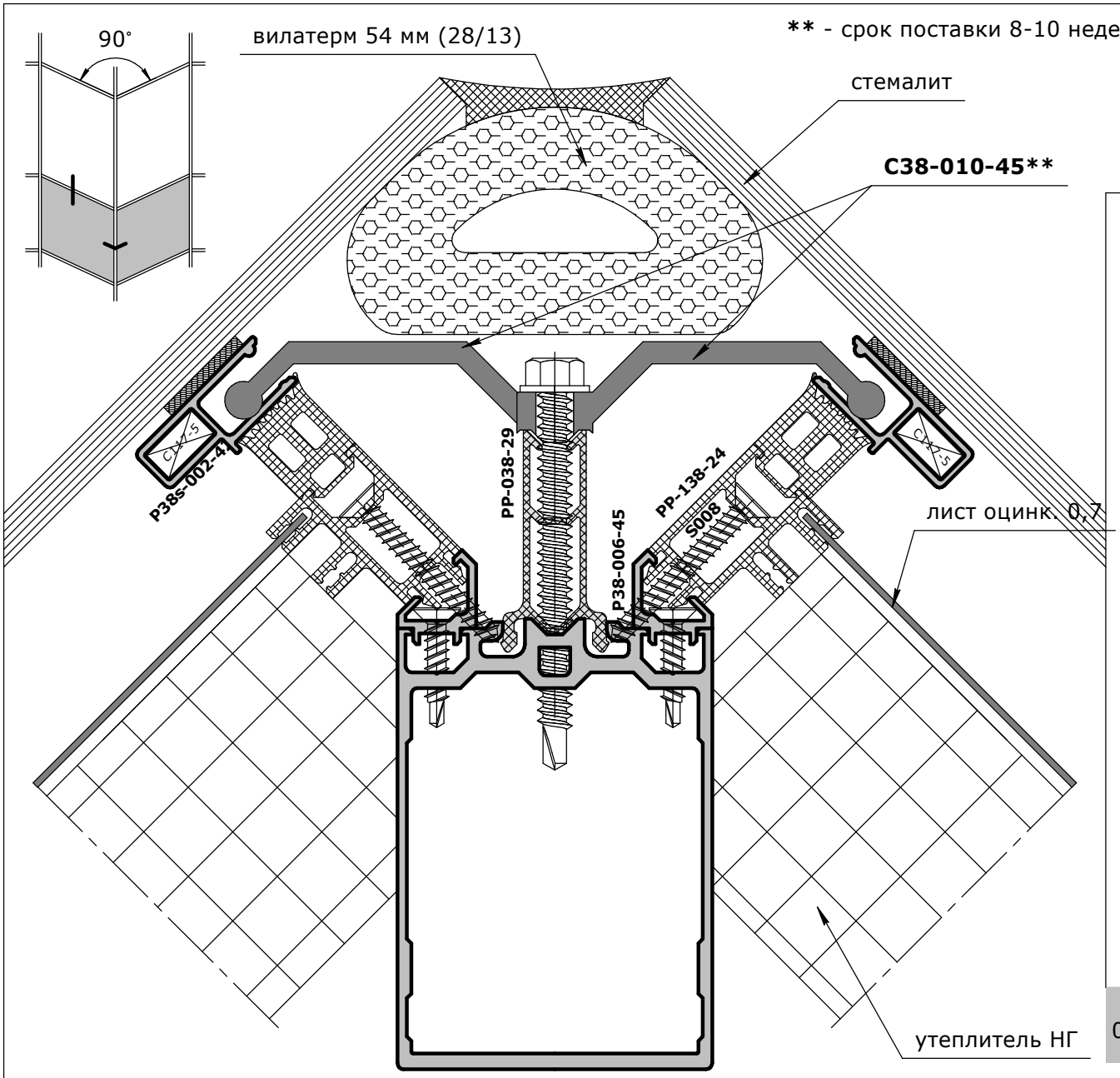

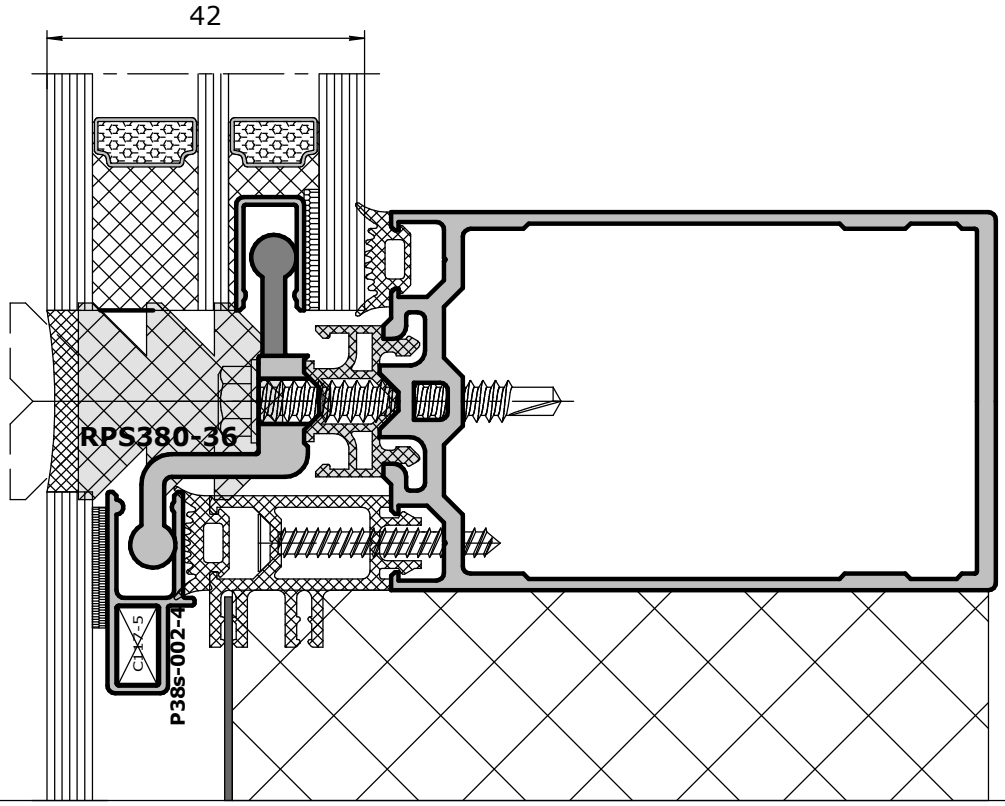

сечения

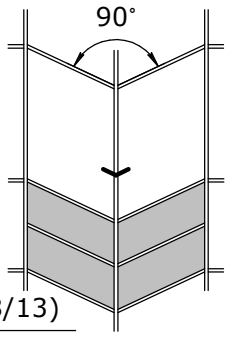

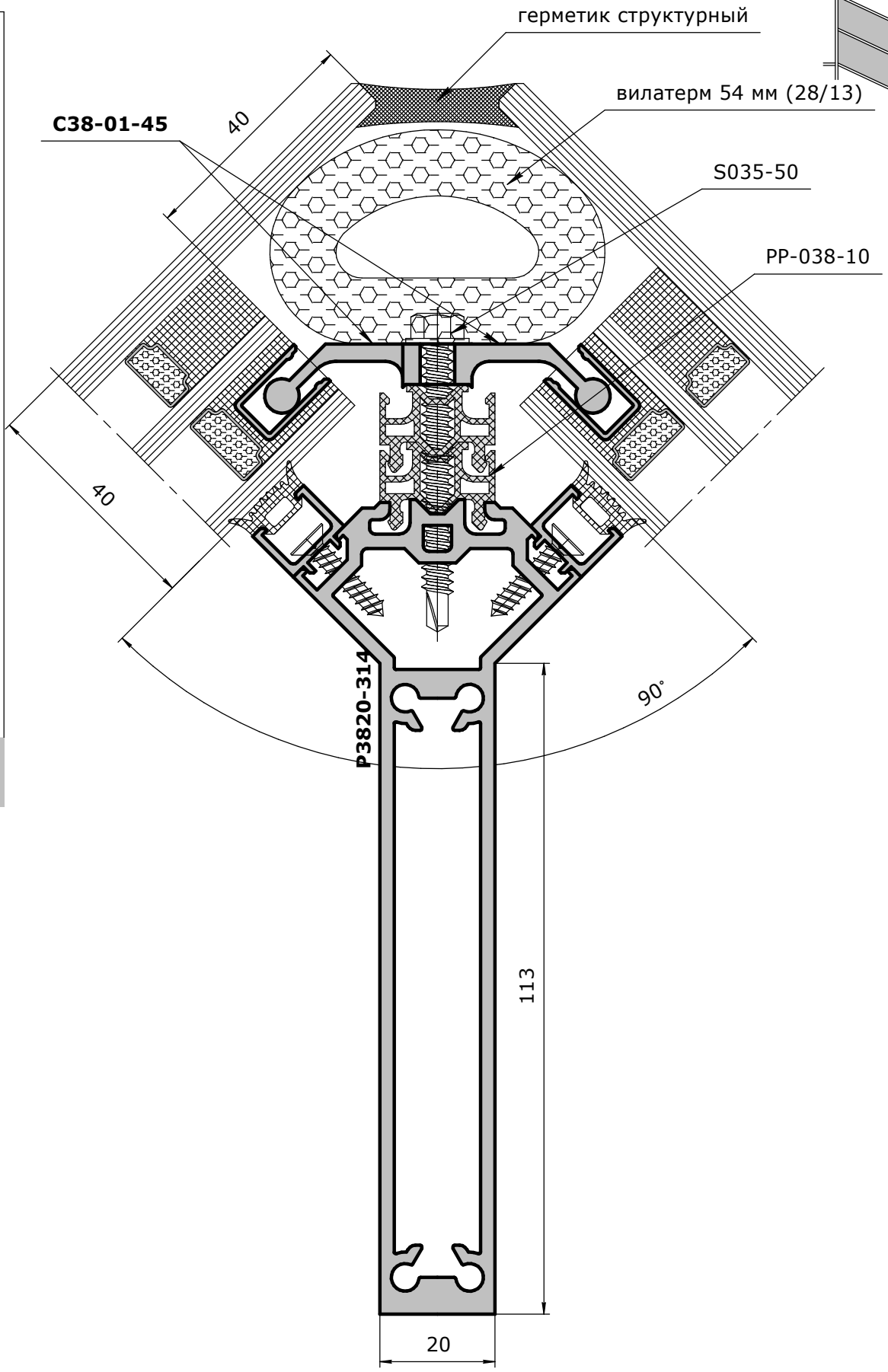

стр.
04-37

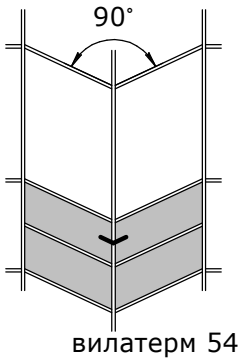

герметик структурный

структурный клей DowCorning
или монтажная лента 3М

вилатерм 54 мм (28/13)

C38-01-45

P00-034

P38-006-20

S035-50

PP-038-10

P3820-314

113

20

сечения

сечения

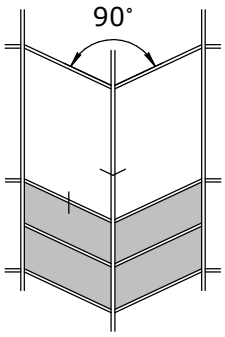

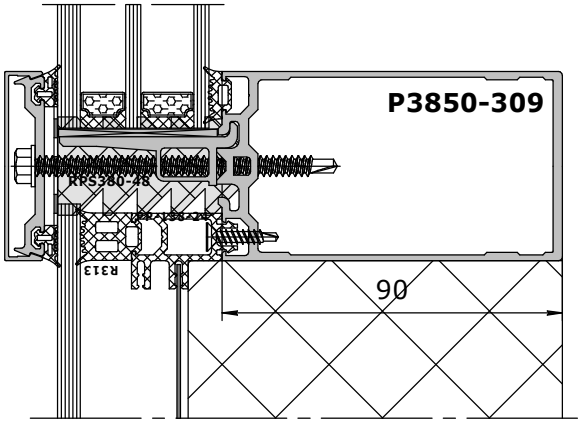

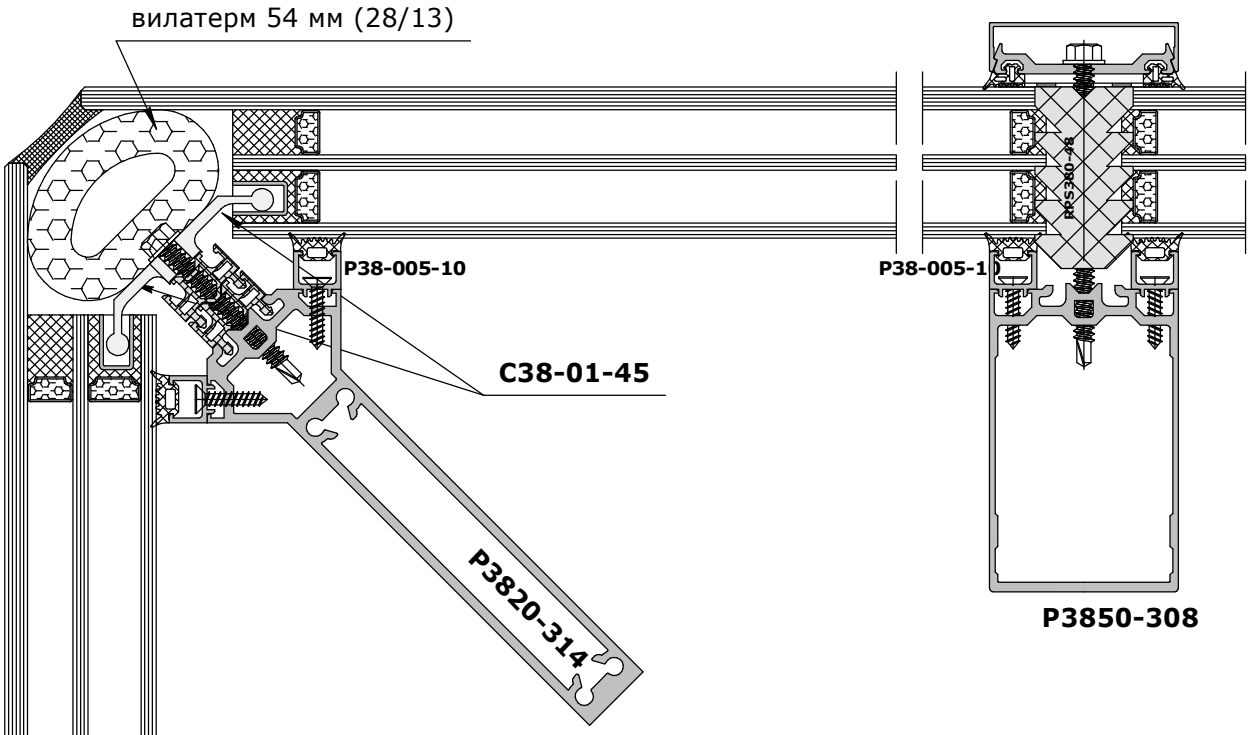

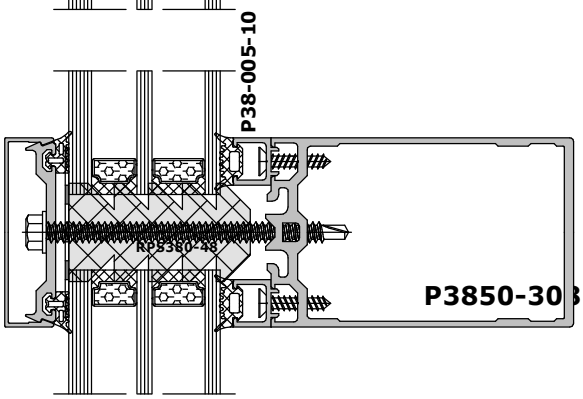

схема нарезки и установки ригеля

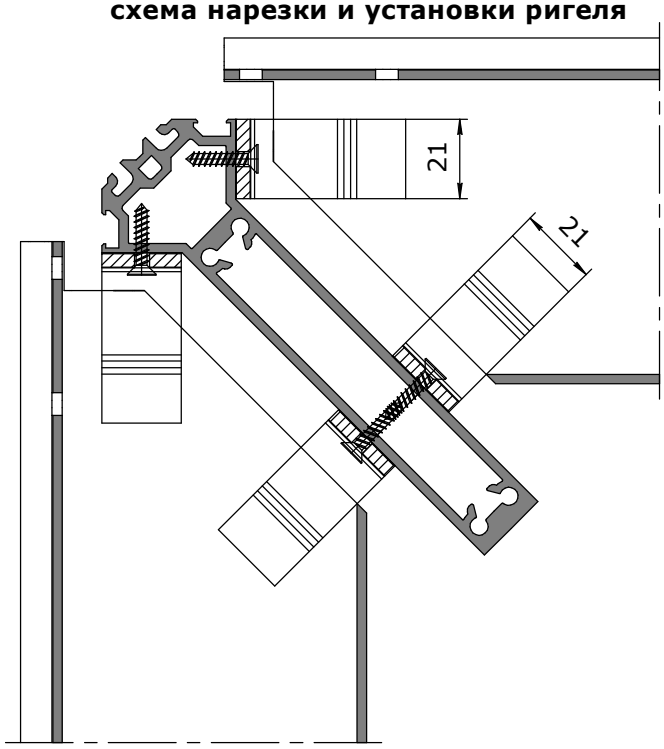

стр.
04-39

сечения

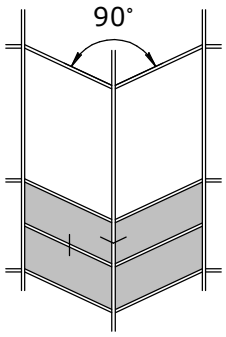
90°

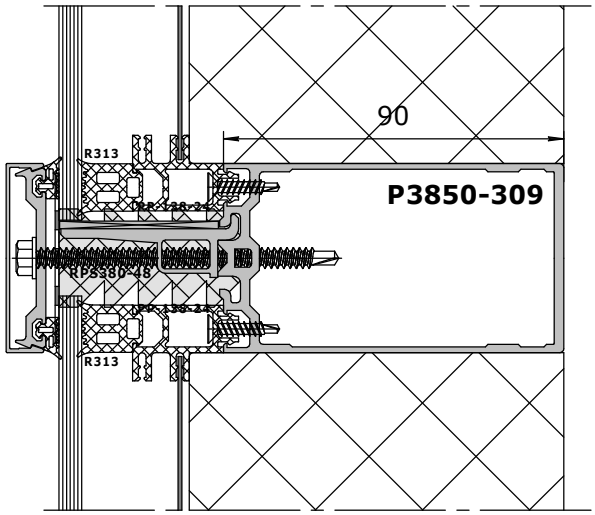
90
R313
PP-138-24
RPS380-48
PP-138-24
R313
P3850-309

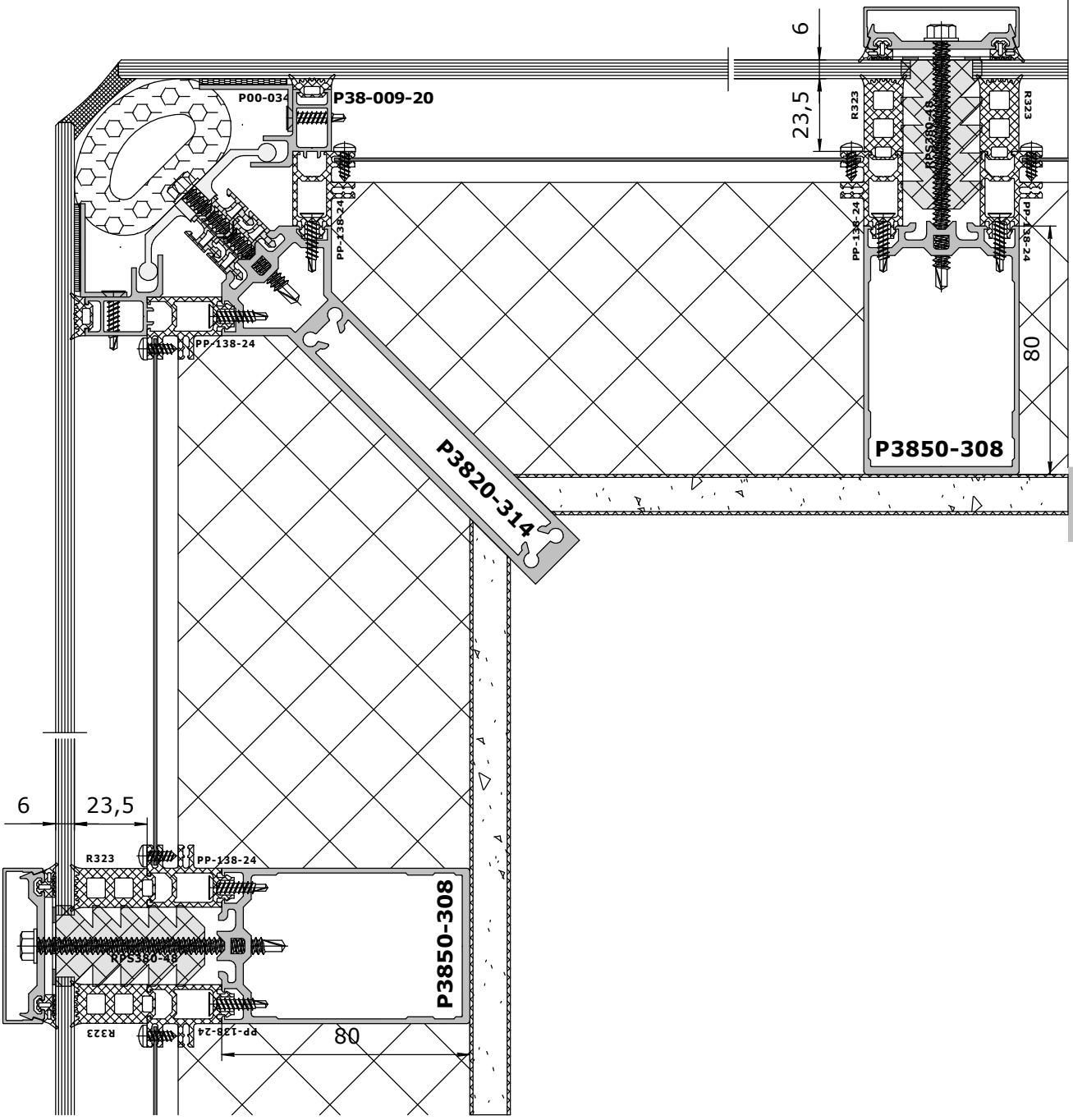
6
23,5
P00-034
P38-009-20
R323
RPS380-48
R323
PP-138-24
PP-138-24
PP-138-24
PP-138-24
80
P3850-308
P3820-314
6
23,5
R323
PP-138-24
RPS380-48
R323
PP-138-24
80
P3850-308

Masttech 38

** - срок поставки 8-10 недель

сечения

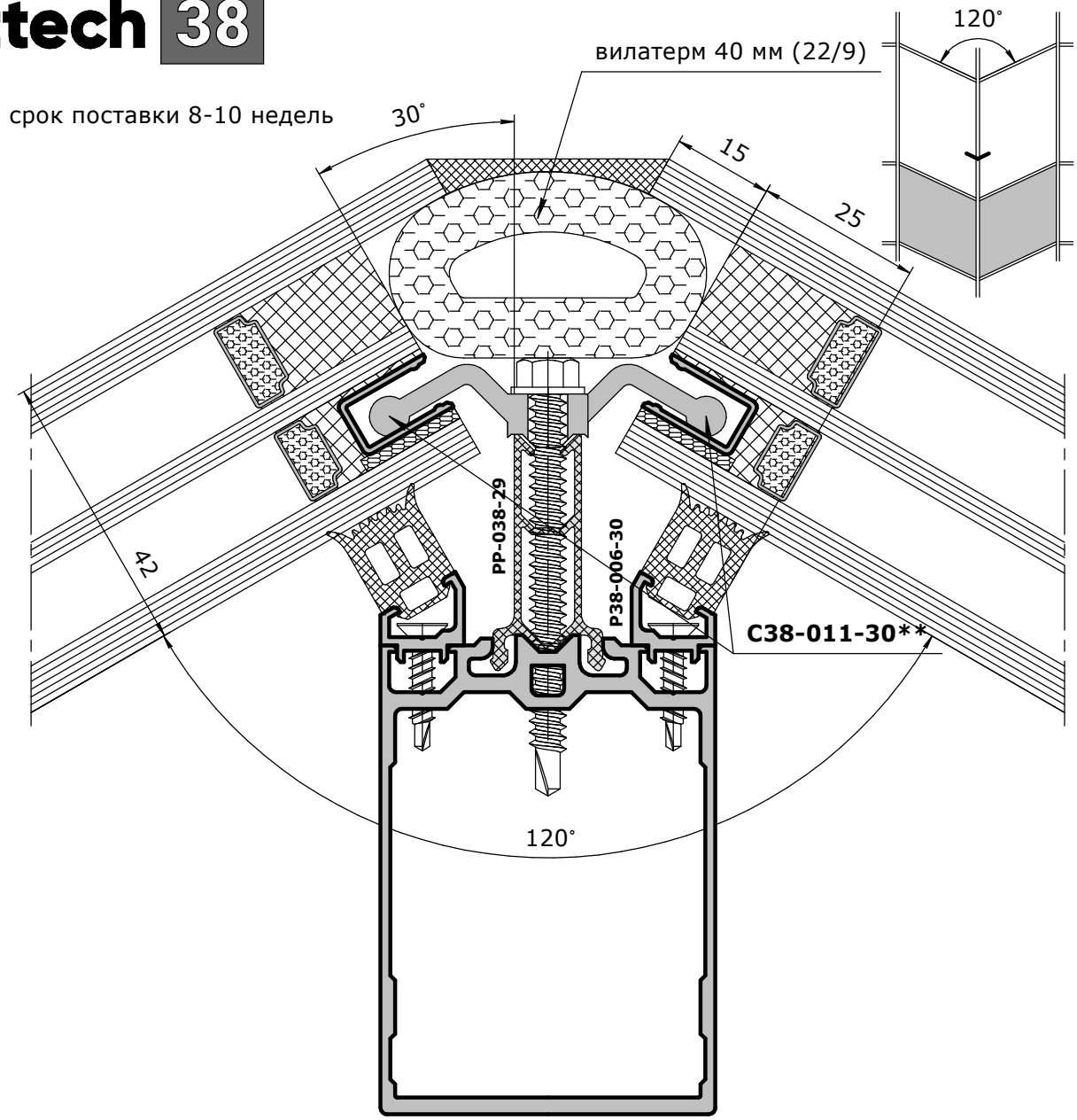

стр.
04-41

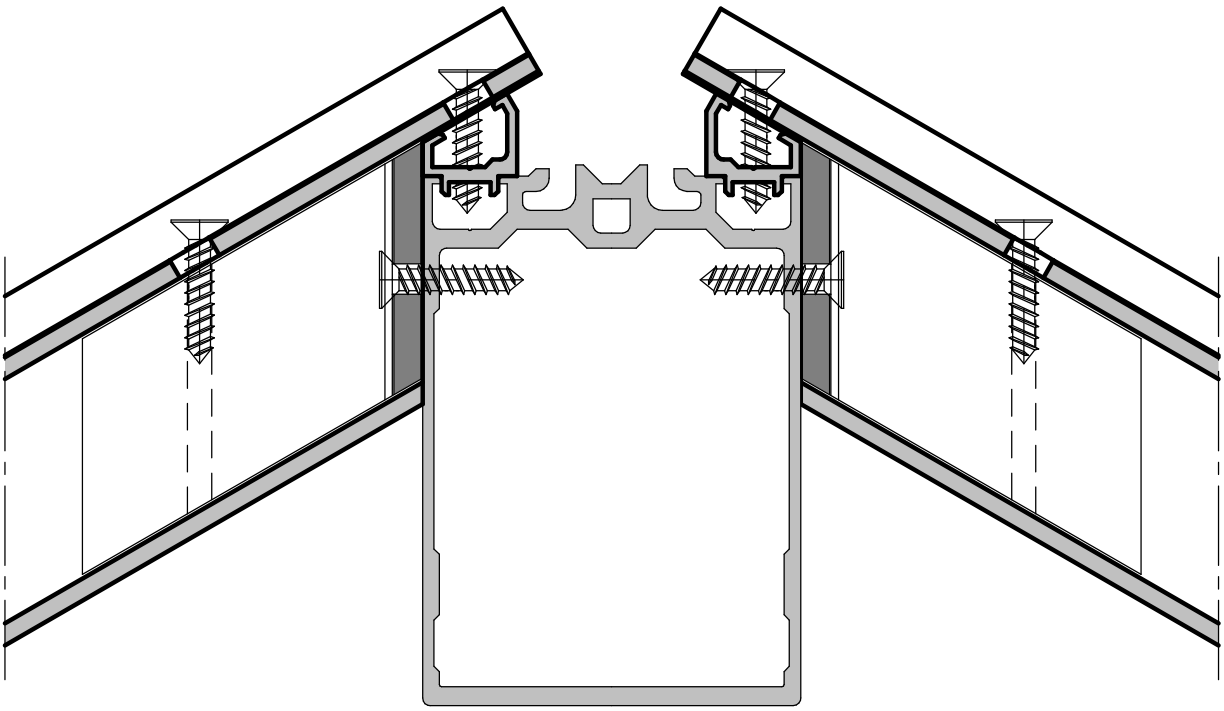

** - срок поставки 8-10 недель

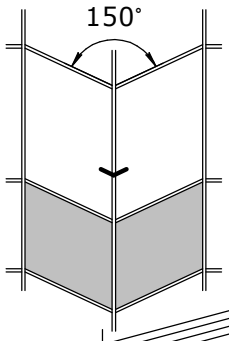

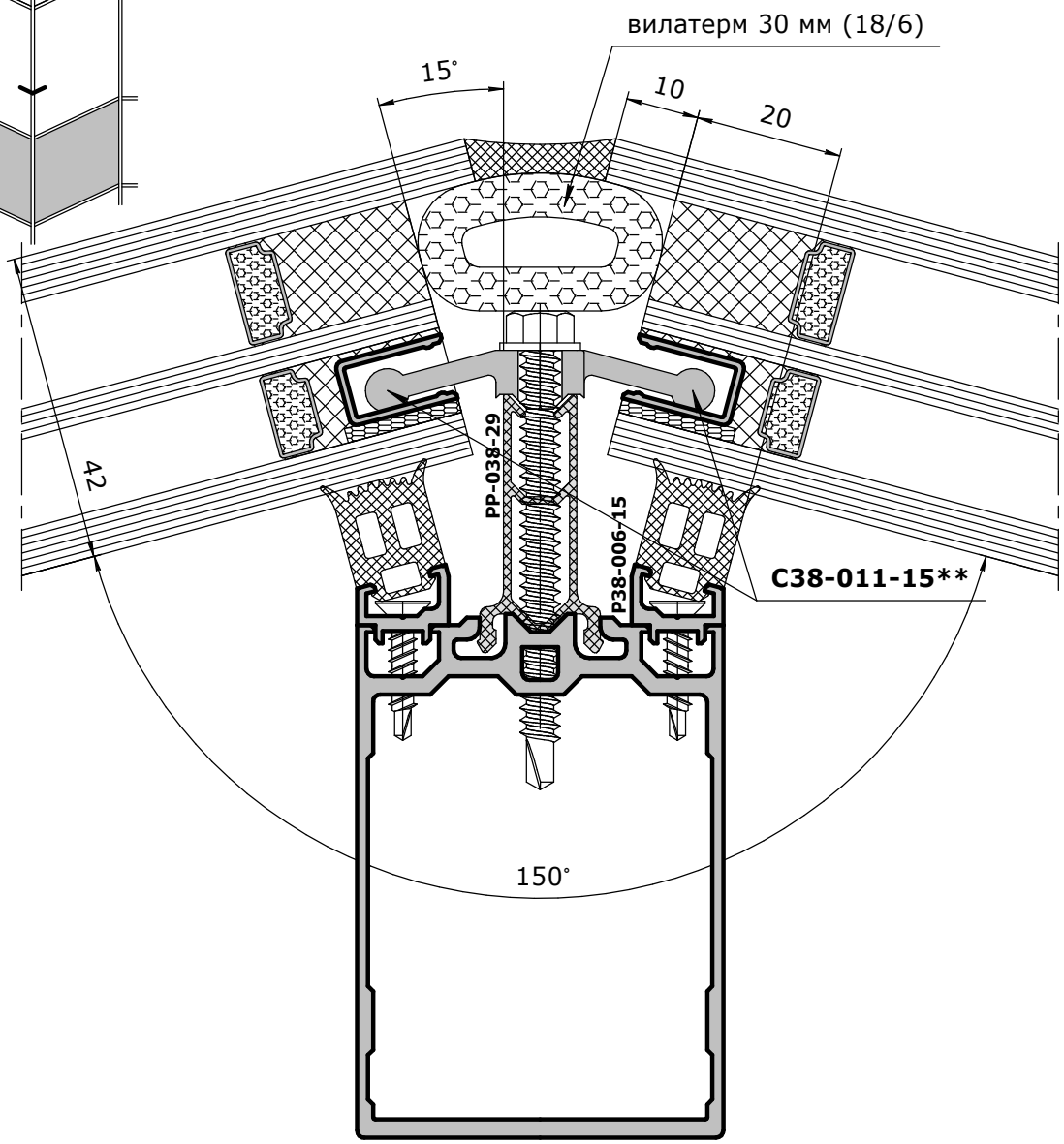

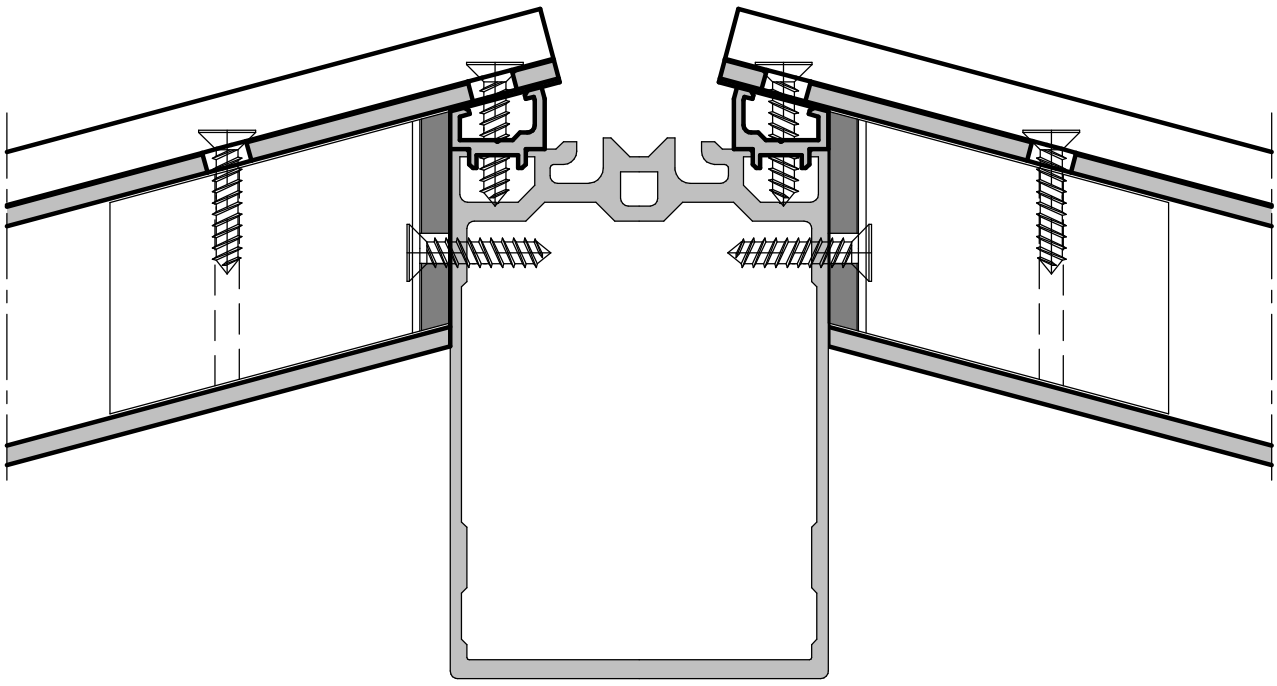

сечения

сечения

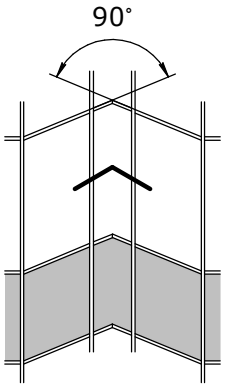

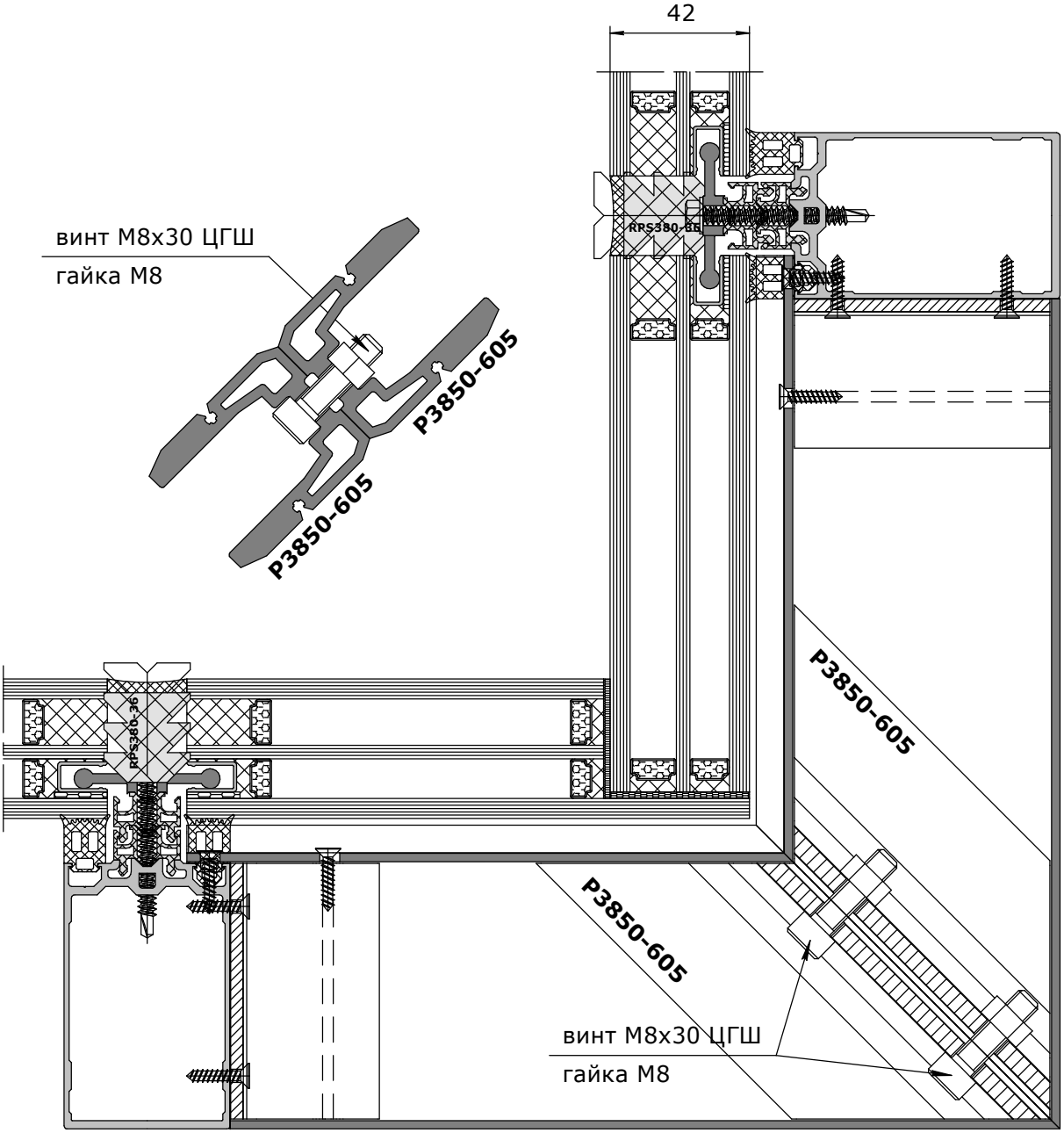

стр.
04-43

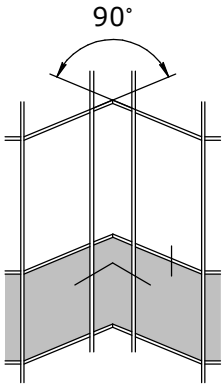
90°

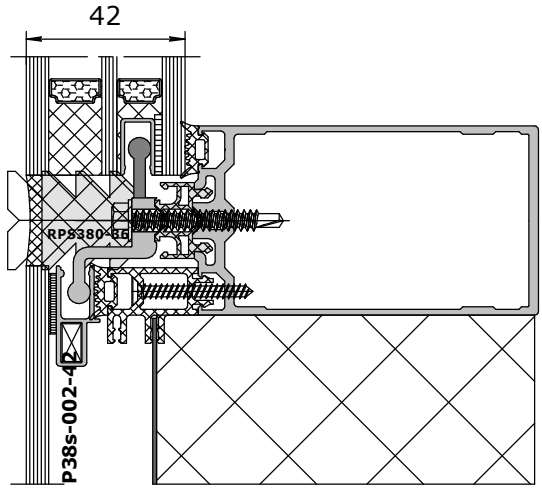
42
RPS380-36
P38s-002-42

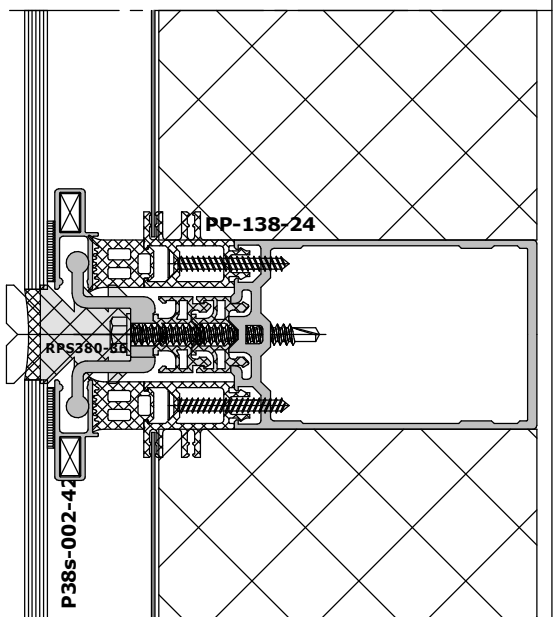
PP-138-24
RPS380-36
P38s-002-42

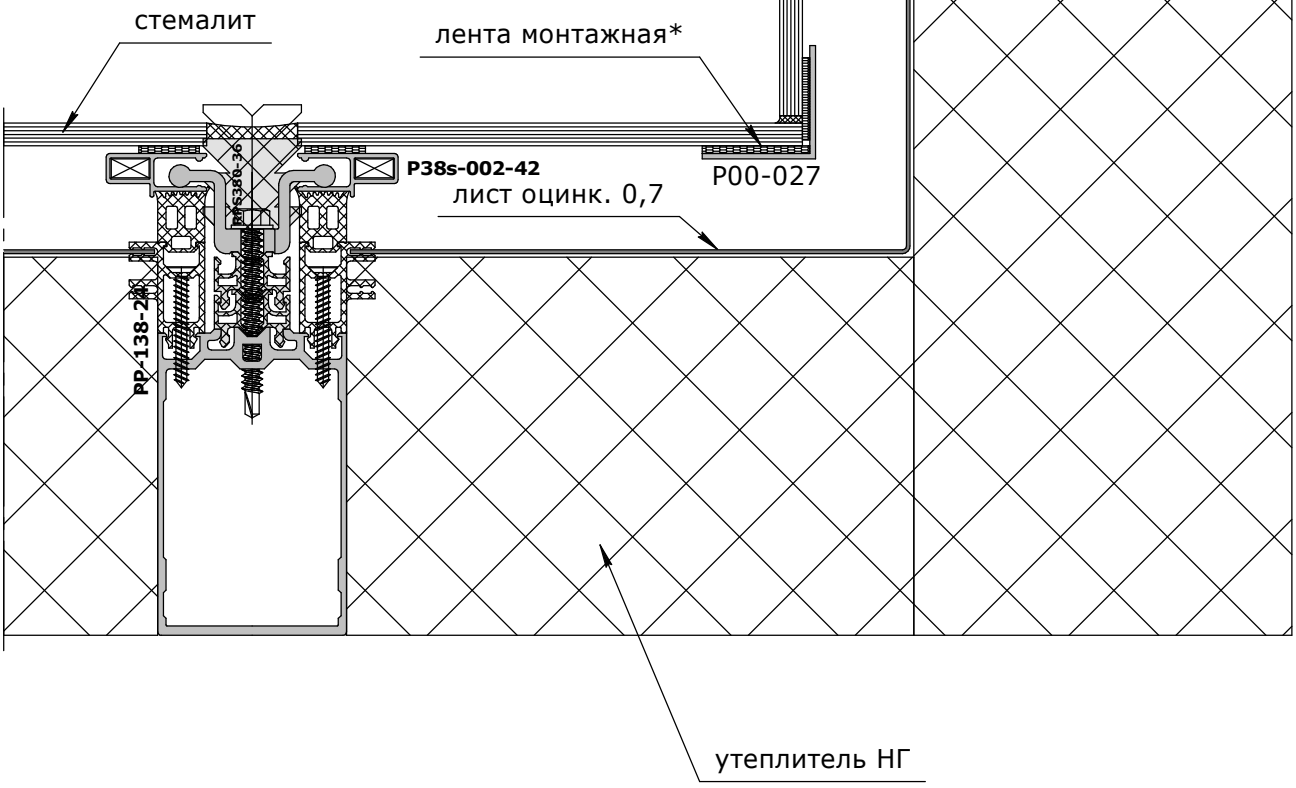
стемалит
лента монтажная*
P38s-002-42
RPS380-36
P00-027
лист оцинк. 0,7
PP-138-24
утеплитель НГ

сечения

Masttech 38

сечения

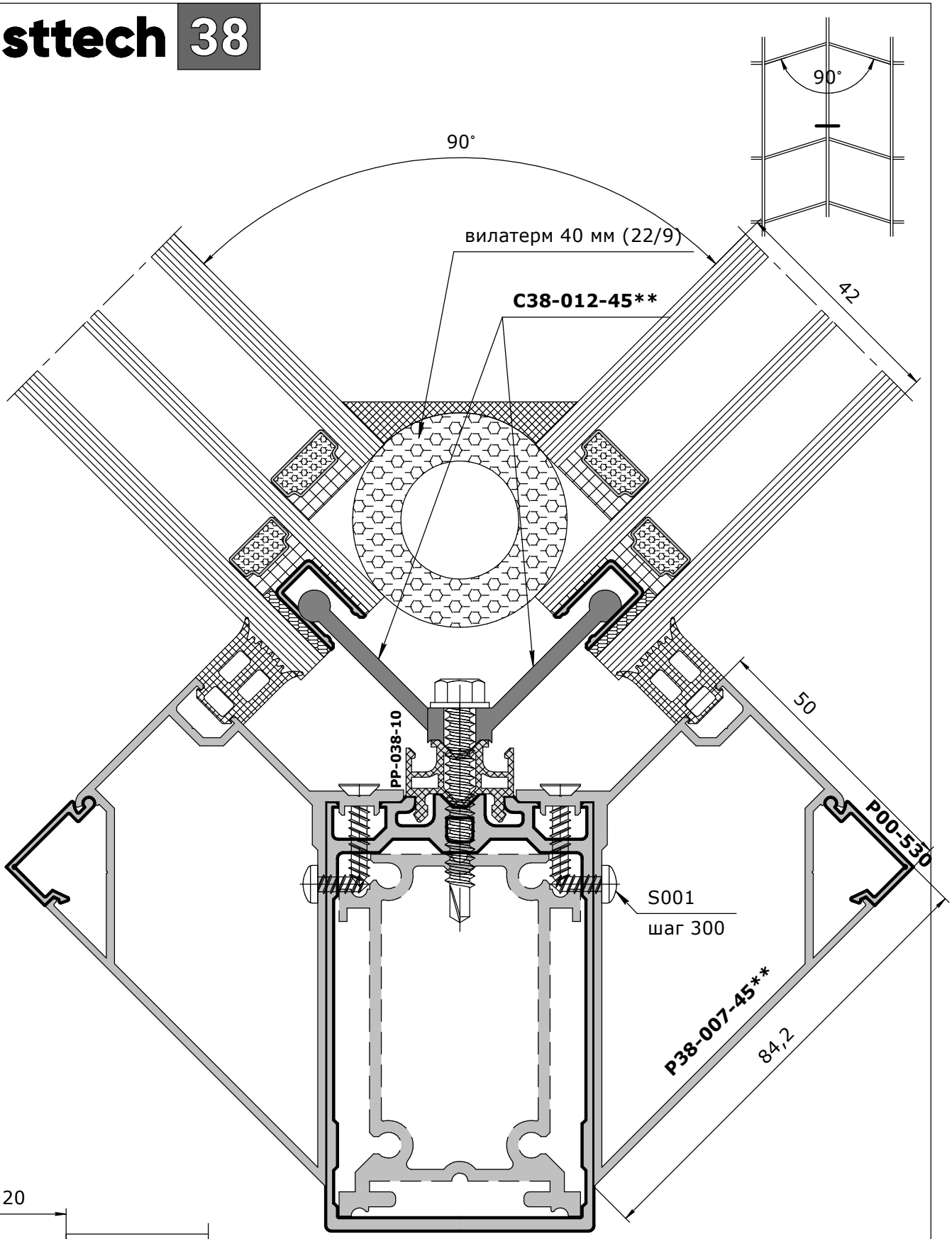

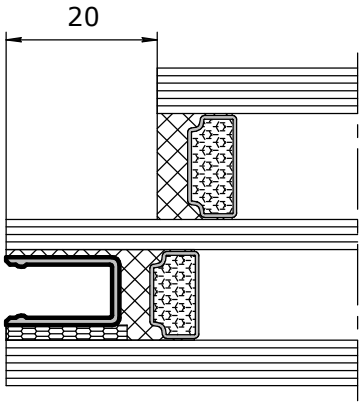

** - срок поставки 8-10 недель

стр. 04-45

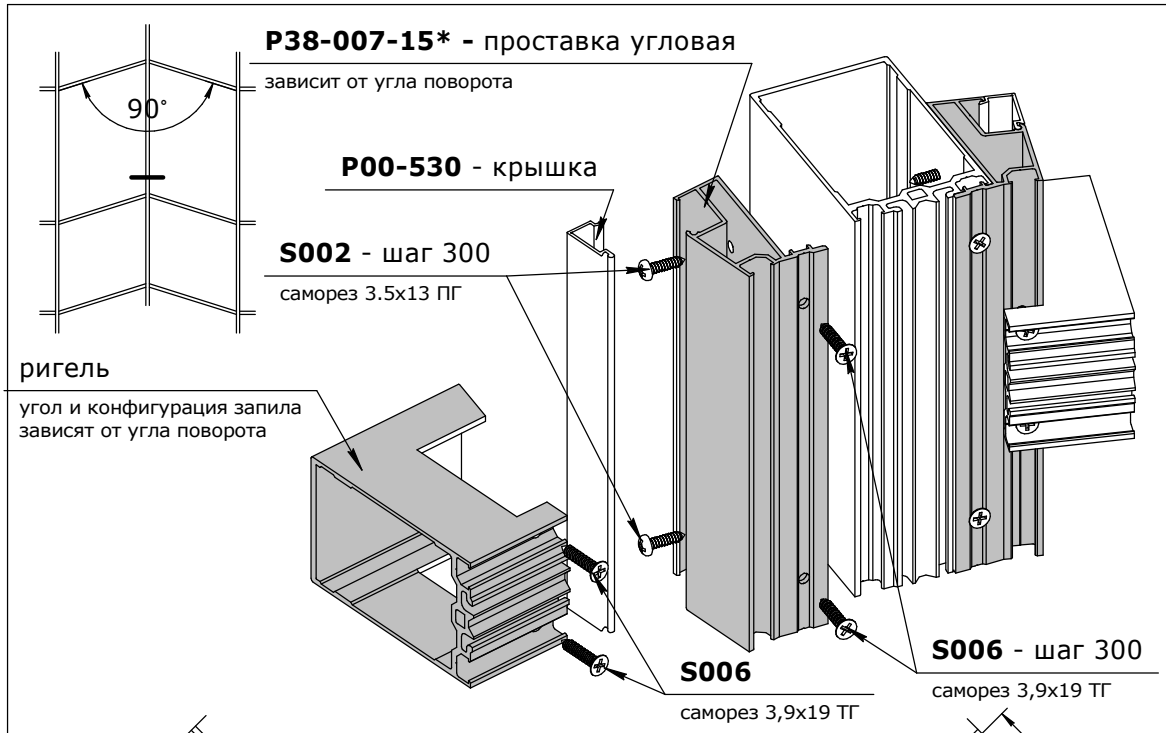

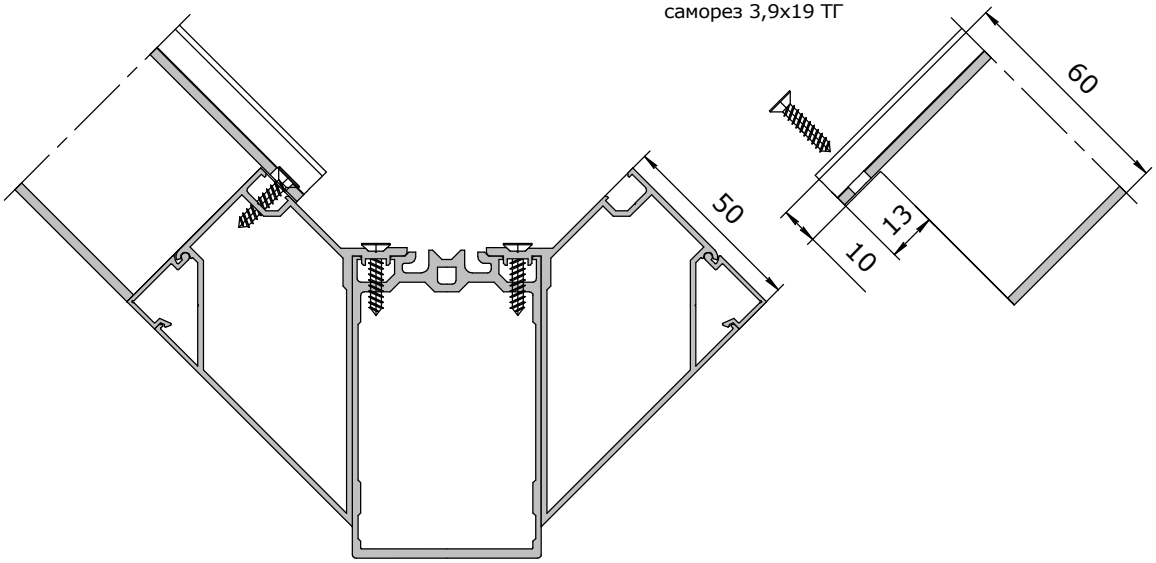

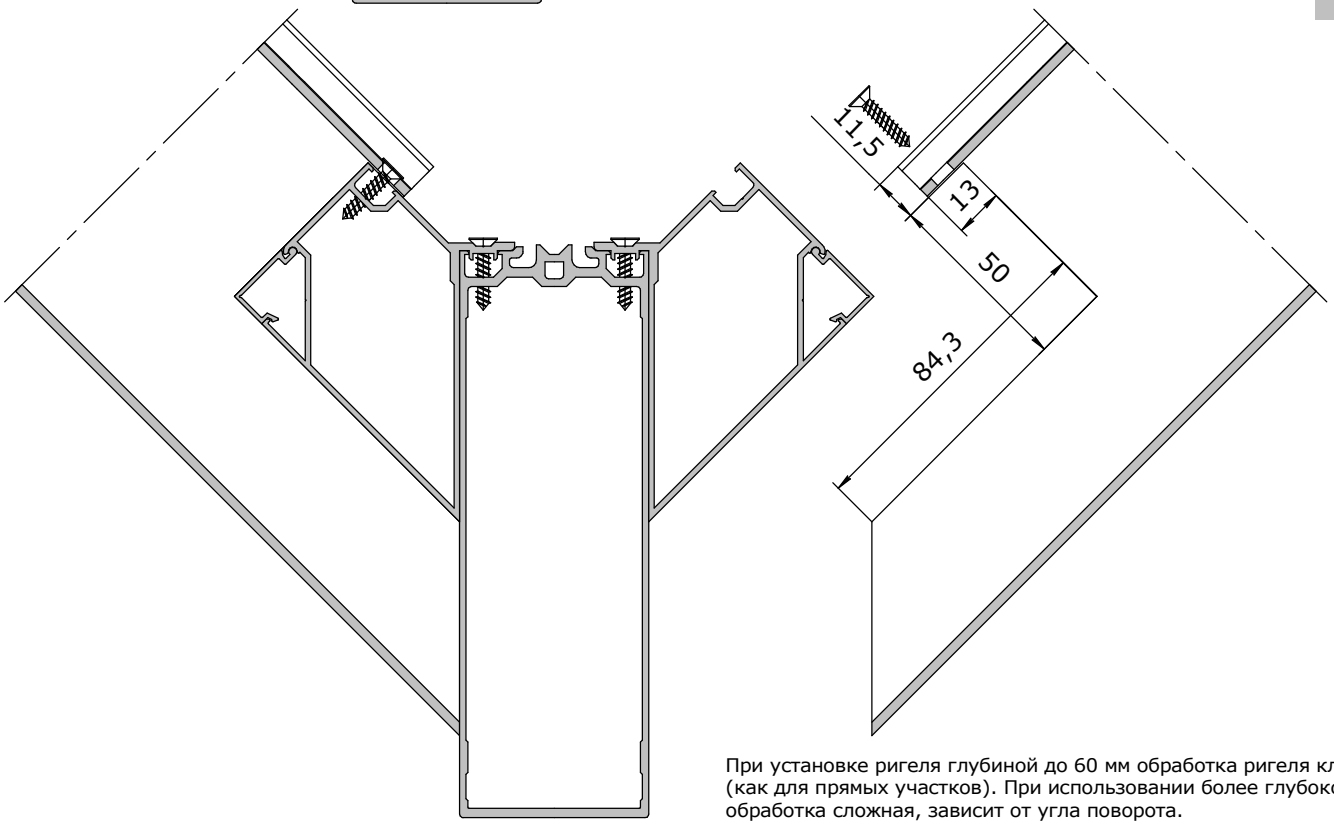

При установке ригеля глубиной до 60 мм обработка ригеля классическая (как для прямых участков). При использовании более глубокого ригеля обработка сложная, зависит от угла поворота.

сечения

Masttech 38

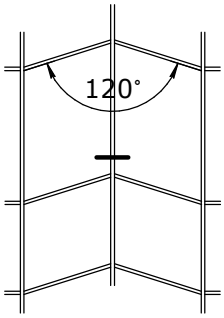

сечения

стр.
04-47

C38-012-30**

120°

вилатерм 36 мм (18/9)

42

P38-007-30**

PP-038-10

P00-530

S001
шаг 300

30°

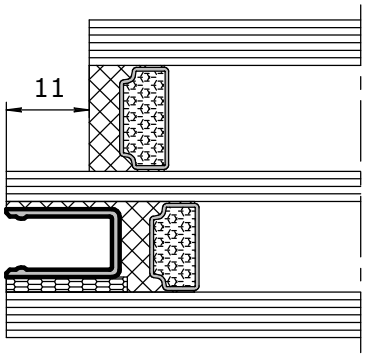

** - срок поставки 8-10 недель

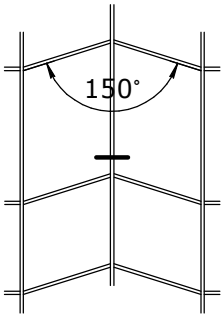

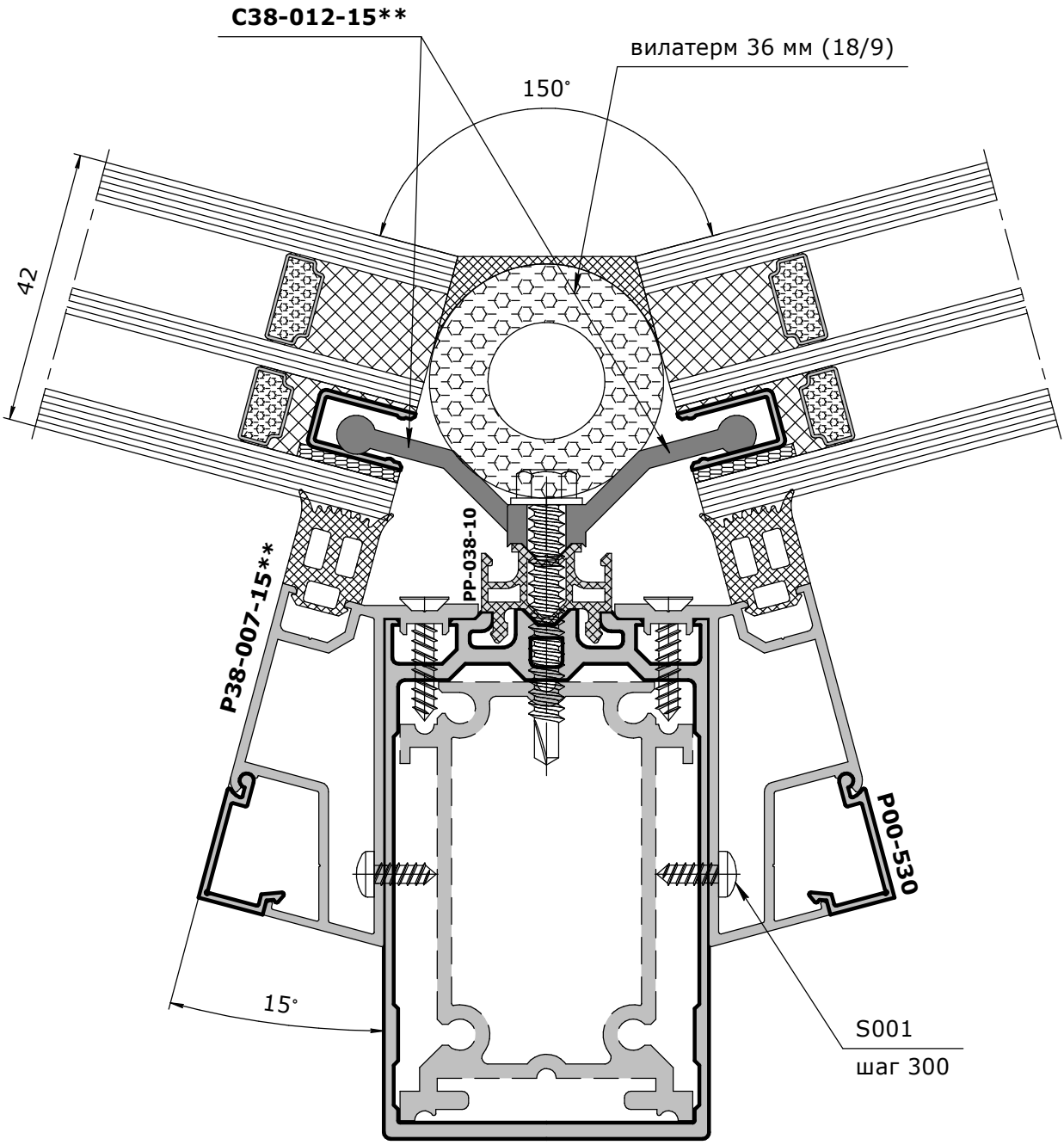

стр.
04-48

** - срок поставки 8-10 недель

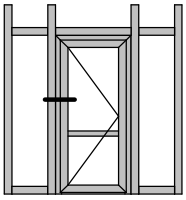

сечения

стр.
04-49

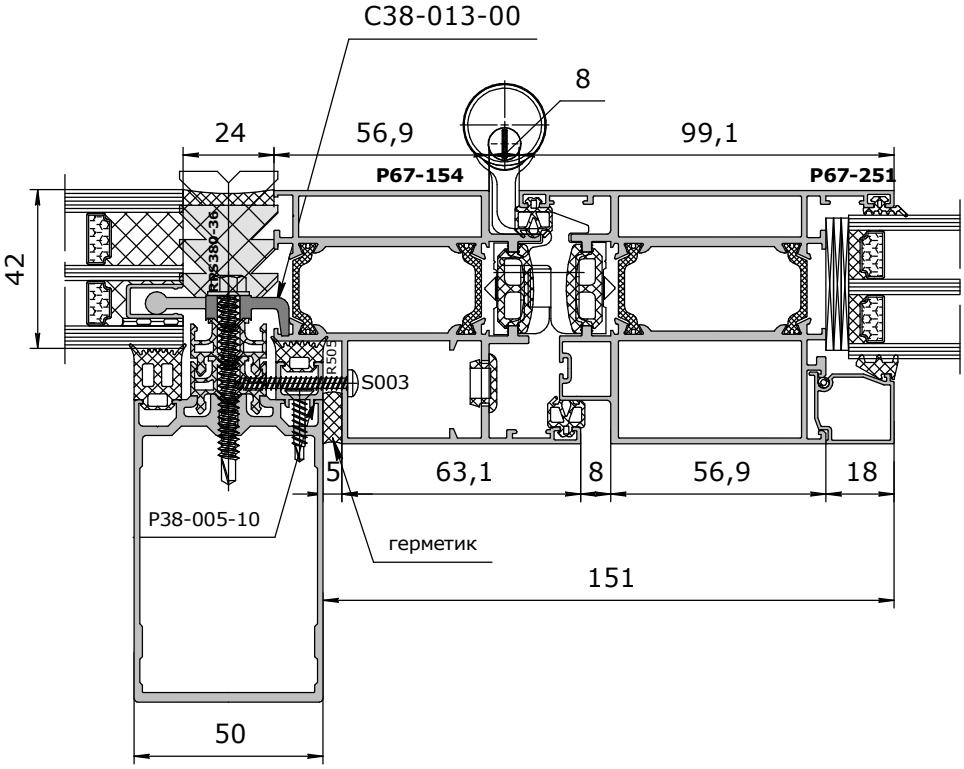

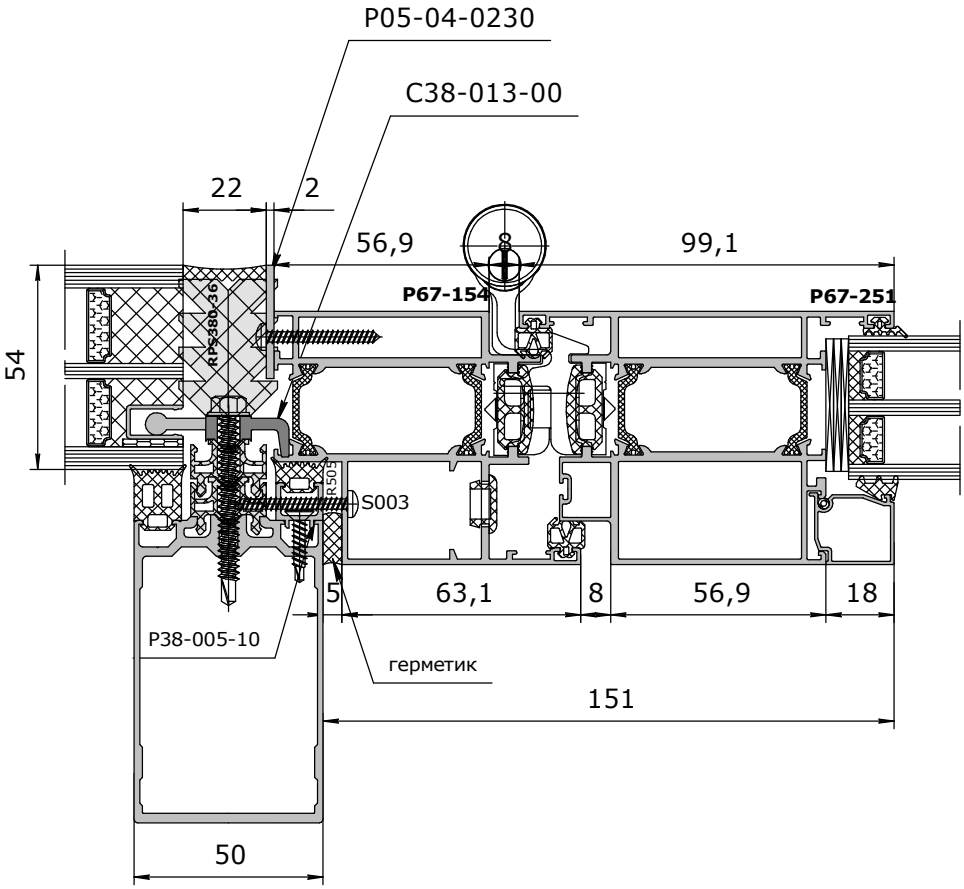

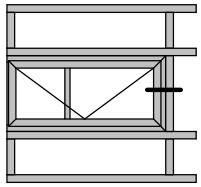

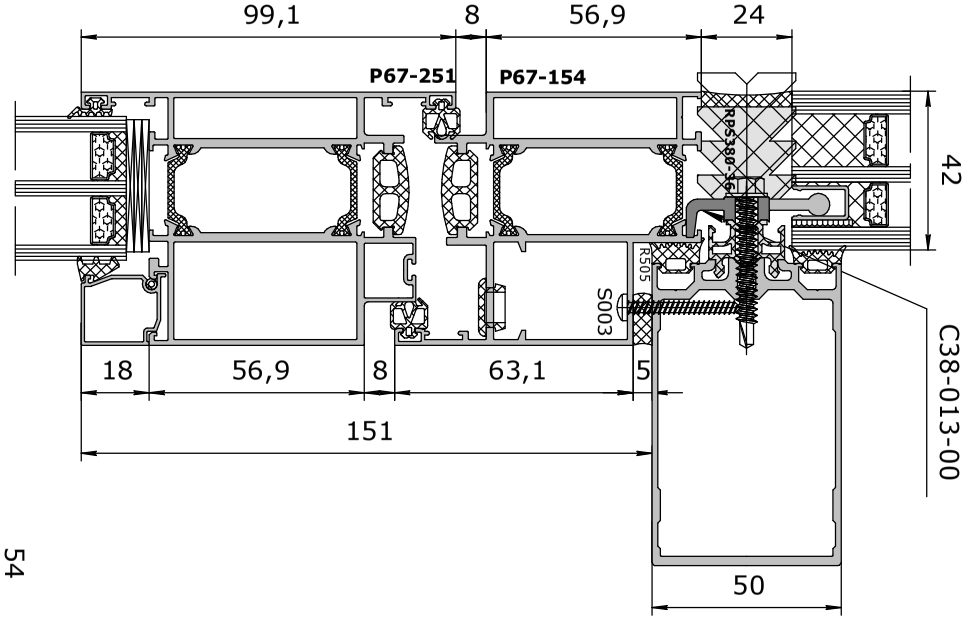
99,1
8
56,9
24
P67-251
P67-154
RPS380-36
42
R505
S003
C38-013-00
18
56,9
8
63,1
5
151
50

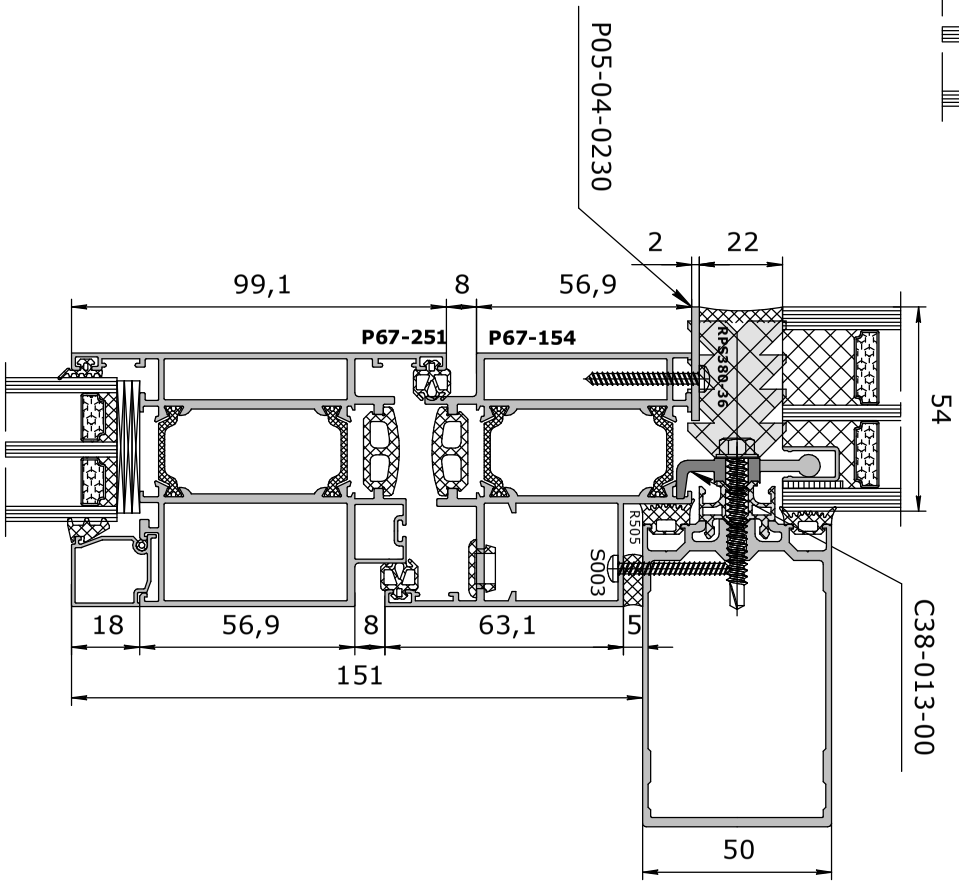
P05-04-0230
2
22
99,1
8
56,9
P67-251
P67-154
RPS380-36
54
R505
S003
C38-013-00
18
56,9
8
63,1
5
151
50

сечения

Masttech 38

Верхнеподвесное окно.
С/пакет ступенчатый.
Установка в структурный фасад.

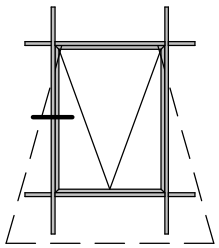

сечения

стр.
04-51

2 5 54 12
23,1 24,2
42 42 123,5 66,5
R072 RPS380-36 R053 R070 R315 R046 Sd003 Sd003 FF-3250 S002 шаг 300 R046 R018 P38-203 P38-102
2 46 5 7

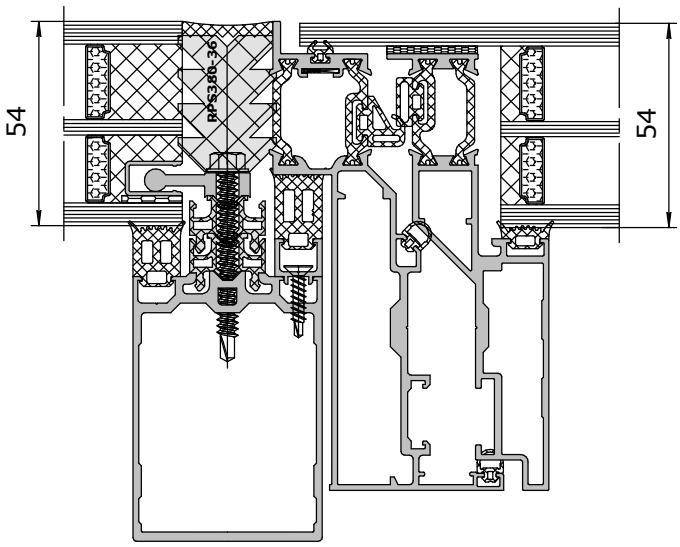

сечения

123,5
42
66,5
R315
P38-203
12
7
5
R046
P38-102
46
24,2
54
R046
R053
R070
23,1
R018
2
S002
шаг 300
R072
2 5
RPS380-36
42

При установке стеклопакета на монтажную ленту 3М и при ветровой нагрузке до W=2 кПа максимальная ширина створки составляет 1200 мм

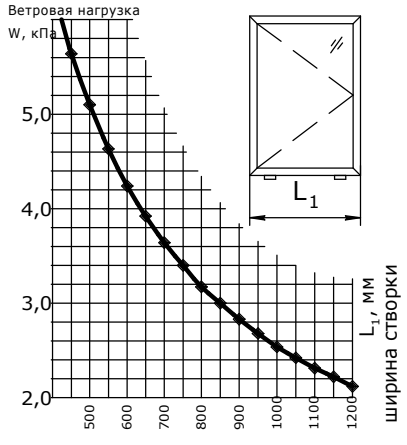

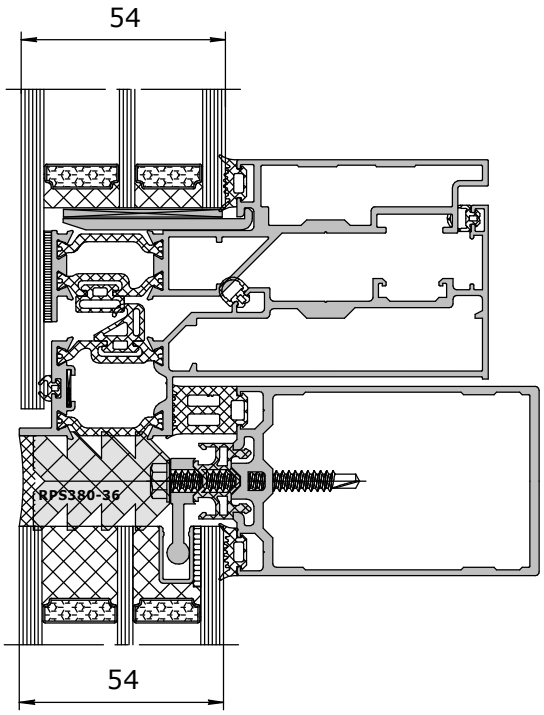

Masttech 38

сечения

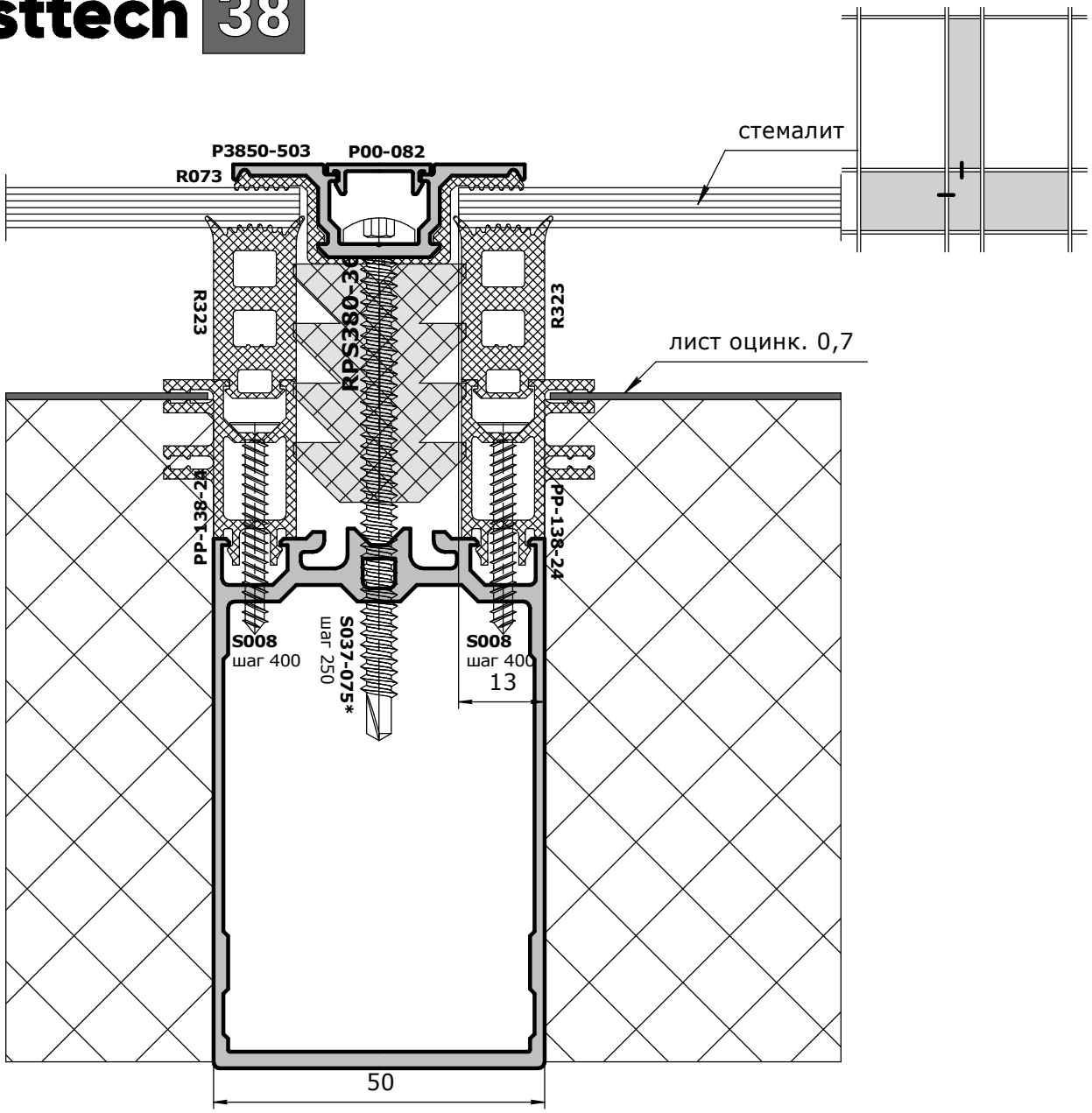

стр.
04-53

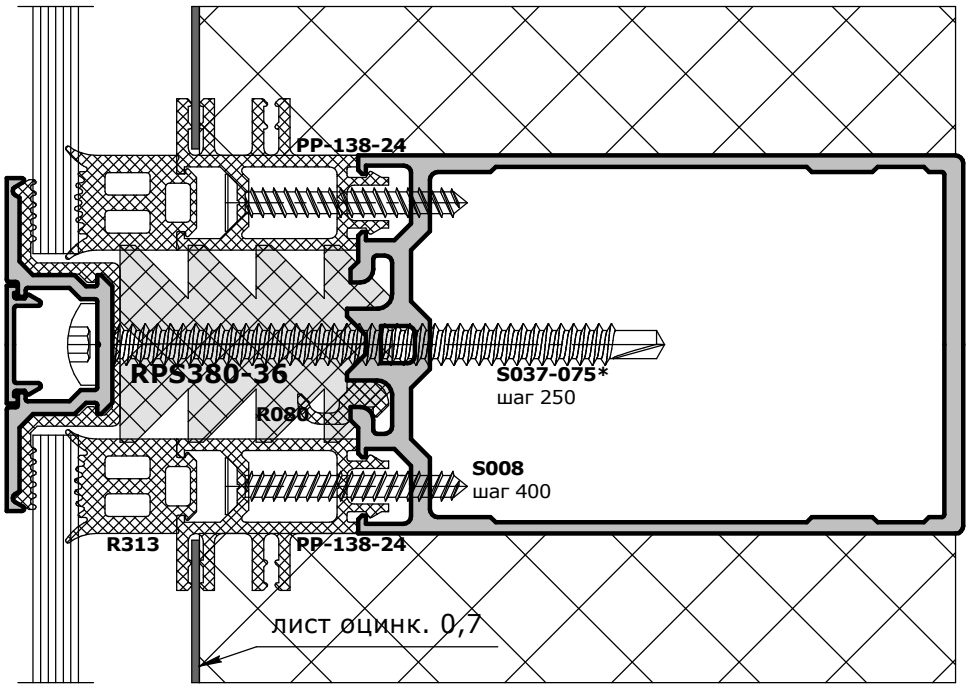

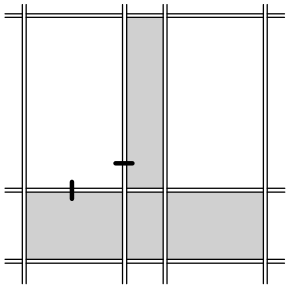

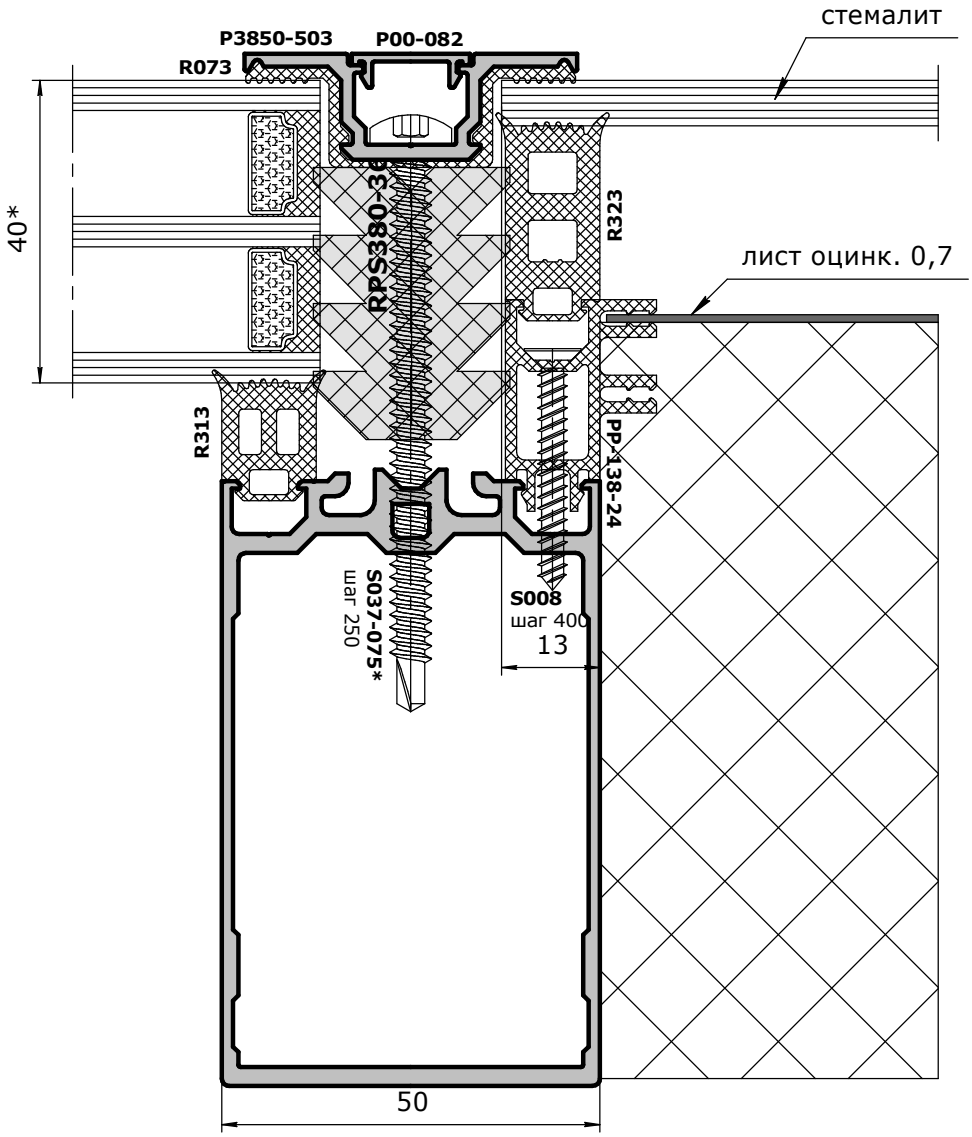

сечения

стр.
04-54

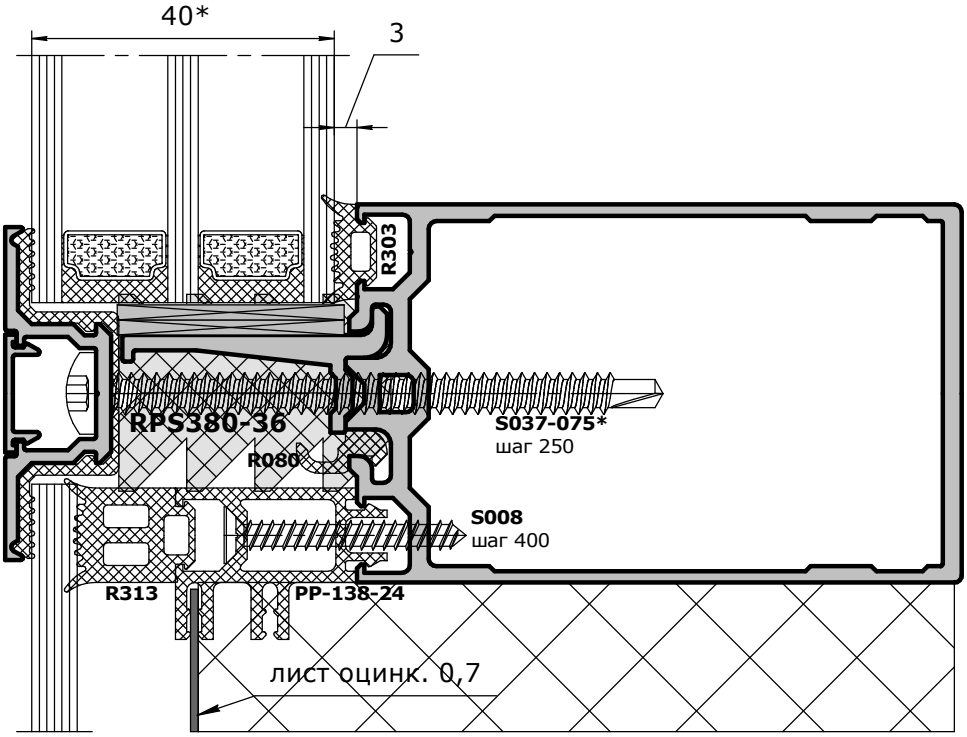

Masttech 38

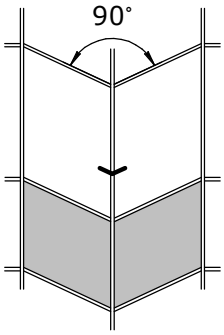

сечения

стр.
04-55

стемалит

лента монтажная*

утеплитель НГ

P00-082 P3850-503 R073

P00-027

R323

RPS380-36

40*

PP-138-24

R313

S008
шаг 400

13

S037-075*
шаг 250

R323 PP-138-24

S008
шаг 400

P00-082

RPS380-36

S037-060
шаг 250

P3850-503

R073

S003
шаг 300

R313

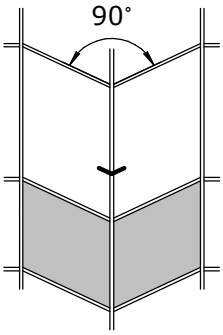

сечения

стр.
04-56

лист оцинк. 0,7

с/панель 40 мм

13

P00-082

P3850-503

R073

40*

RPS380-36

утеплитель НГ

R313

R313

S037-075*
шаг 250

R313

P00-082

RPS380-36

S037-060
шаг 250

S003
шаг 300

P3850-503

R073

R313

сечения

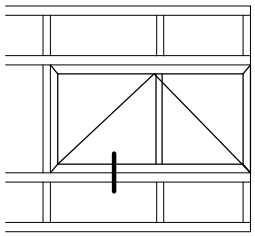

узел повернут

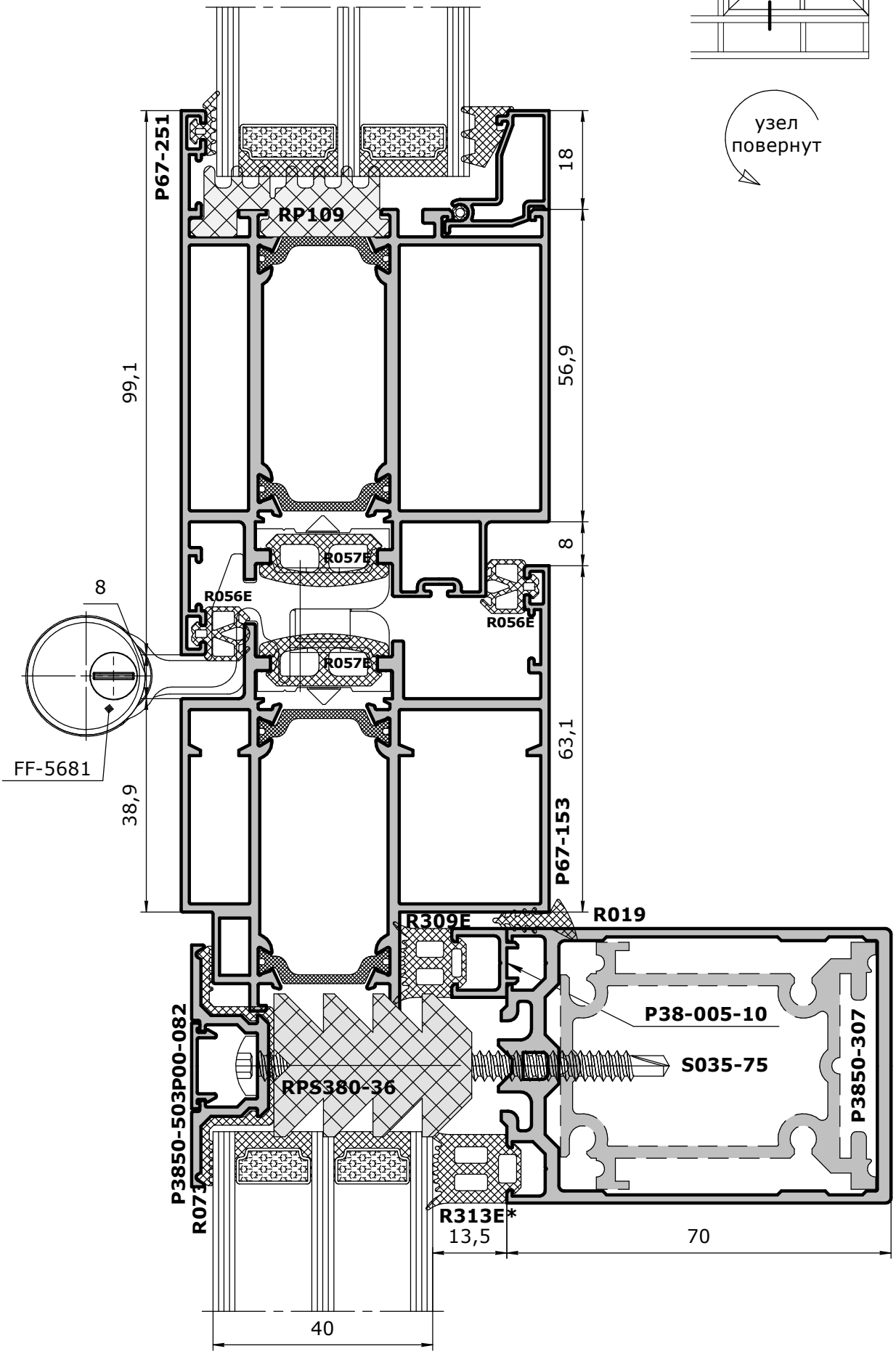

стр. 04-57

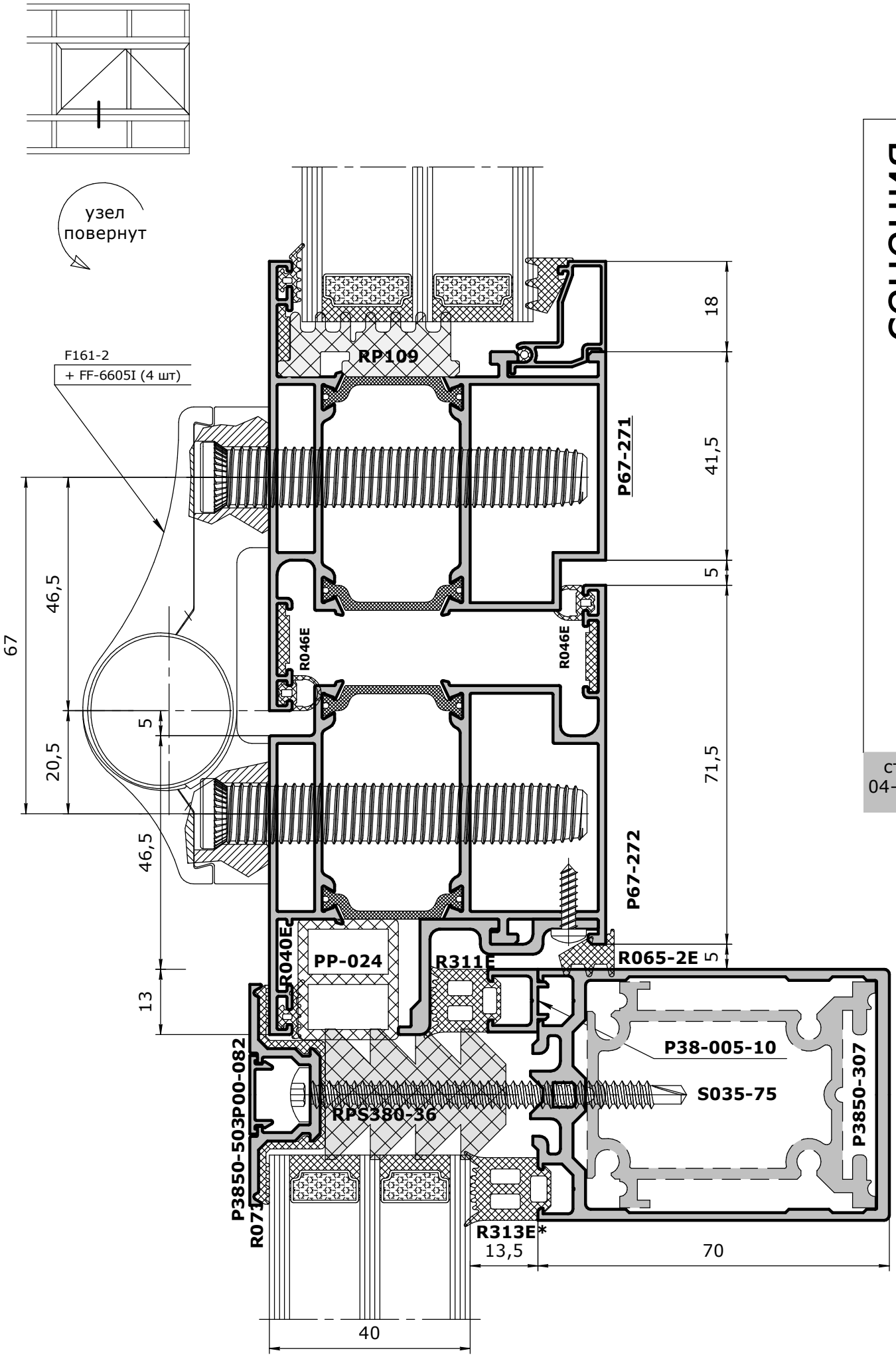

сечения

стр.
04-58

сечения

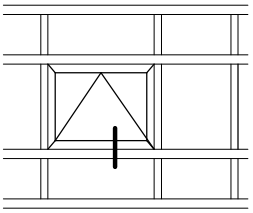

узел повернут

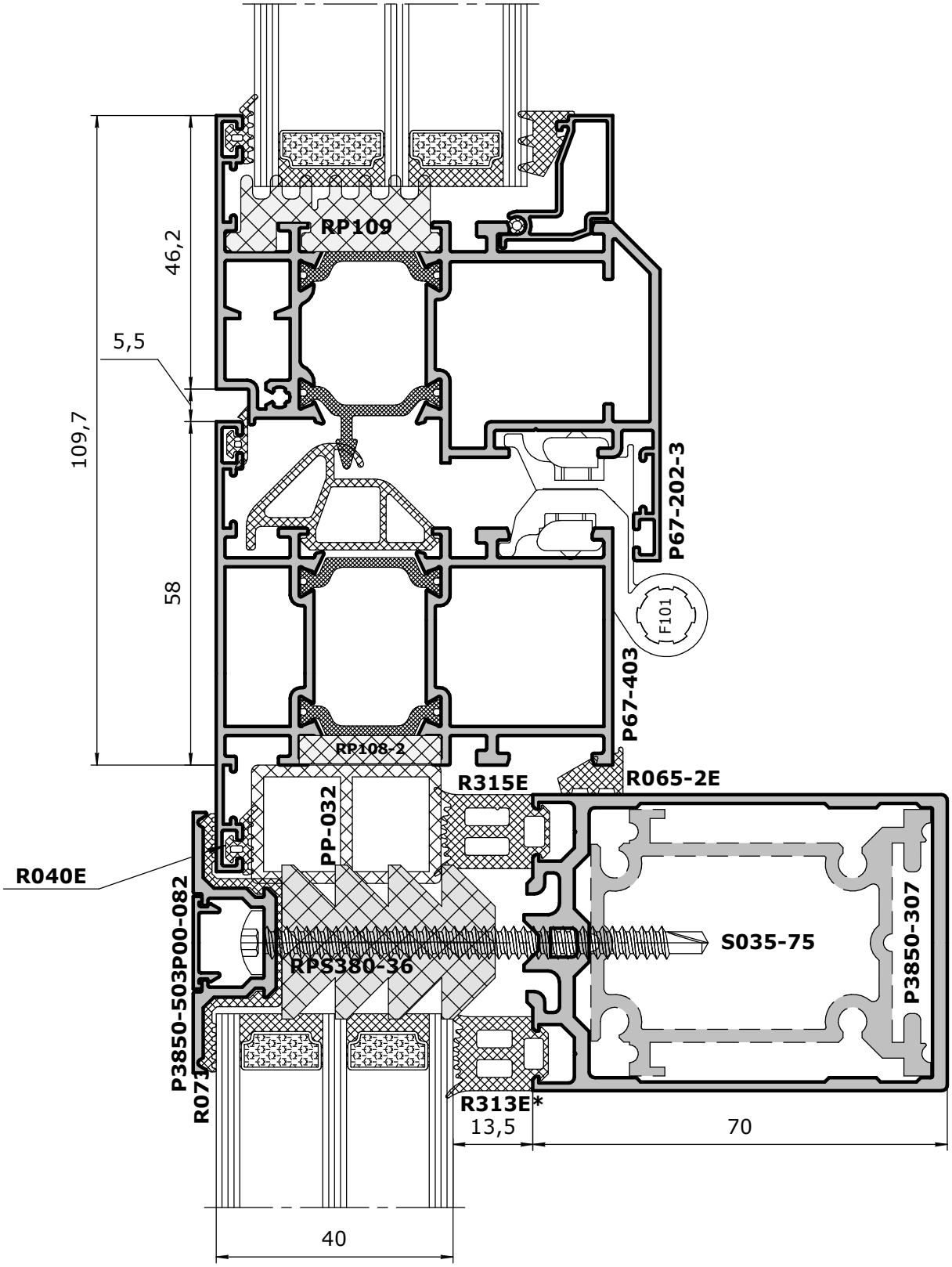

стр. 04-59

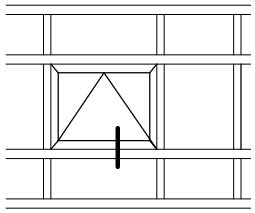

узел
повернут

сечения

точечно (с шагом 250) приклеить уплотнитель
к пазу, используя силиконовый герметик

R015-3E
R011E
RP104
R088E
R046E
P67-204
P67-406
RP108-2
R315E
R065-2E
PP-032
R040E
P3850-503P00-082
R071
RPS380-36
S035-75
P3850-307
R313E*

15,2
13,6
60,8
85
12
5,5
34,5
5
67
13,5
70
40

стр.
04-60

Верхнеподвесное окно.
С/пакет прямой.
Установка под прижимную планку.

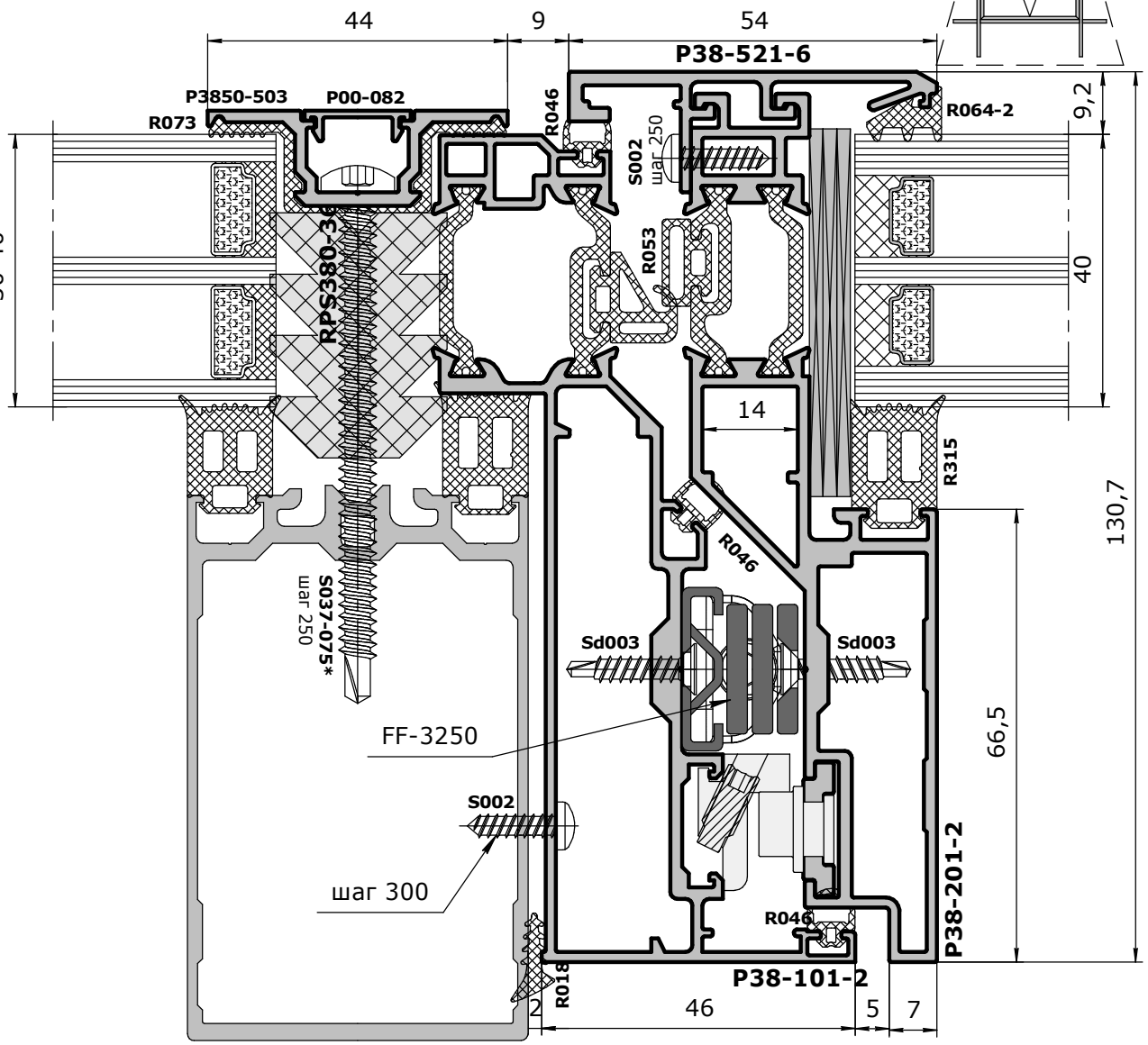

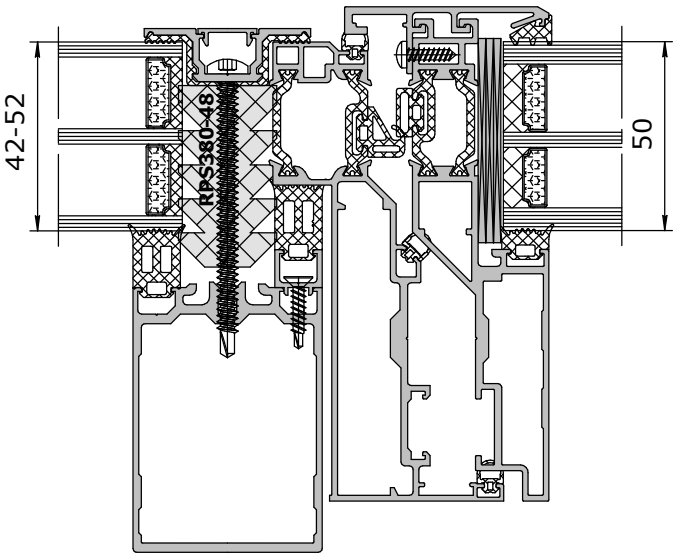

стр.
04-61

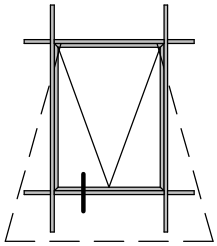

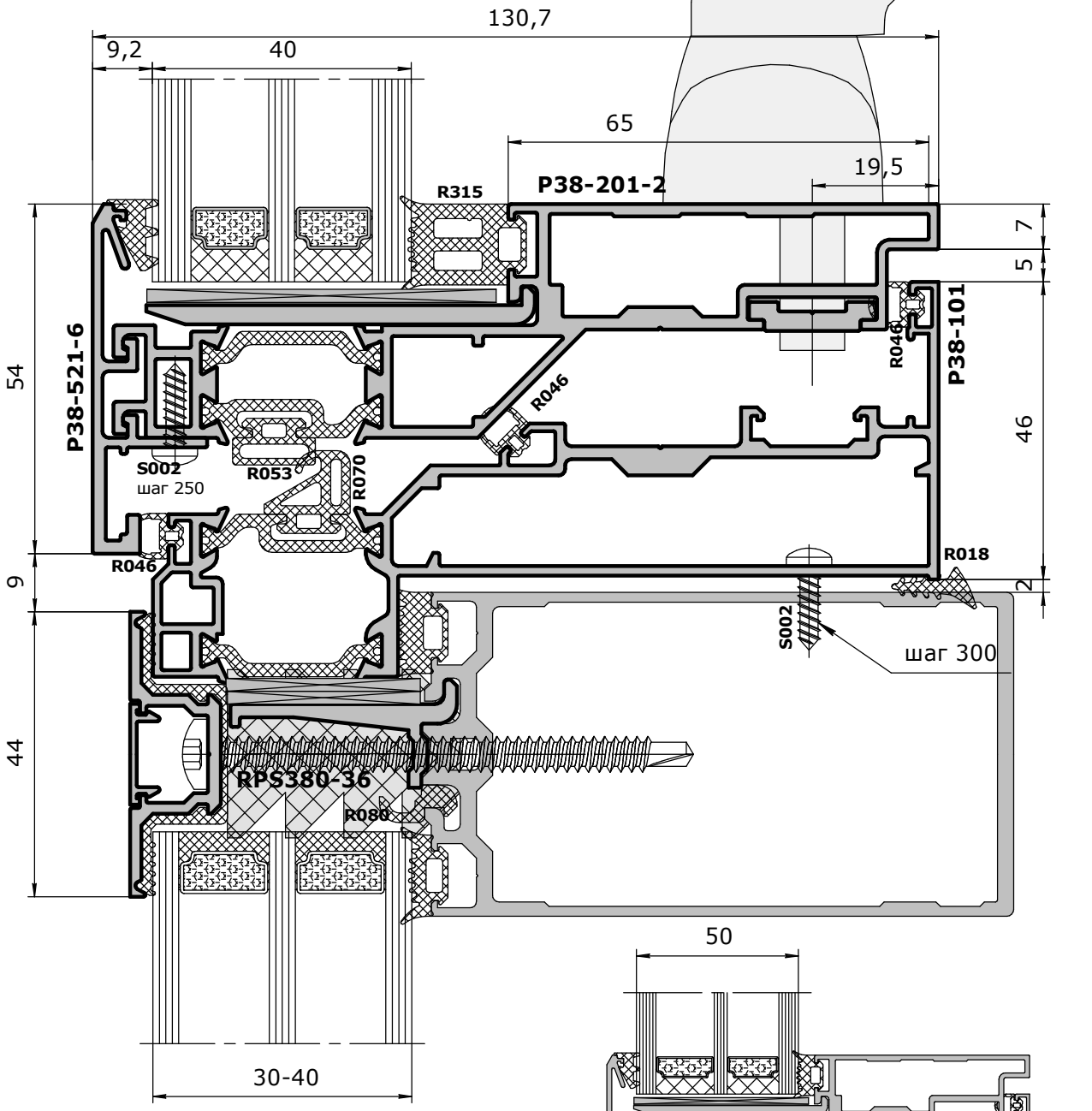
130,7
9,2
40
65
19,5
R315
P38-201-2
7
5
P38-101
R046
46
54
P38-521-6
R046
S002
шаг 250
R053
R070
R018
2
9
R046
S002
шаг 300
44
RPS380-36
R080
30-40

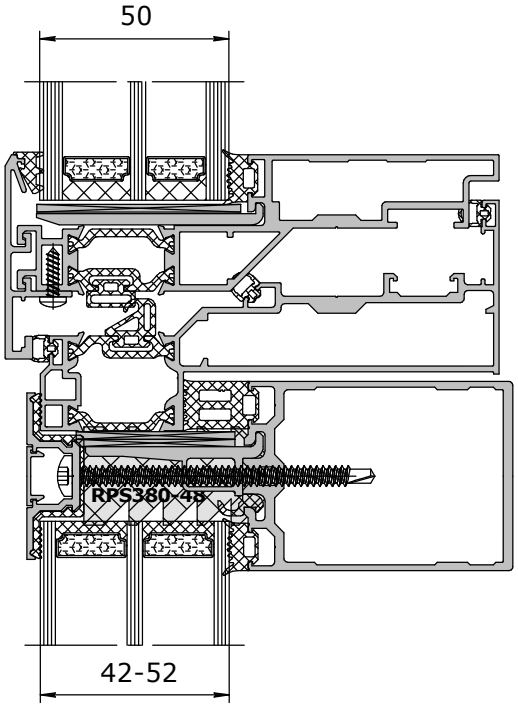
50
RPS380-48
42-52

сечения

Masttech 38

Верхнеподвесное окно.
С/пакет ступенчатый.
Установка под прижимную планку.

сечения

стр.
04-63

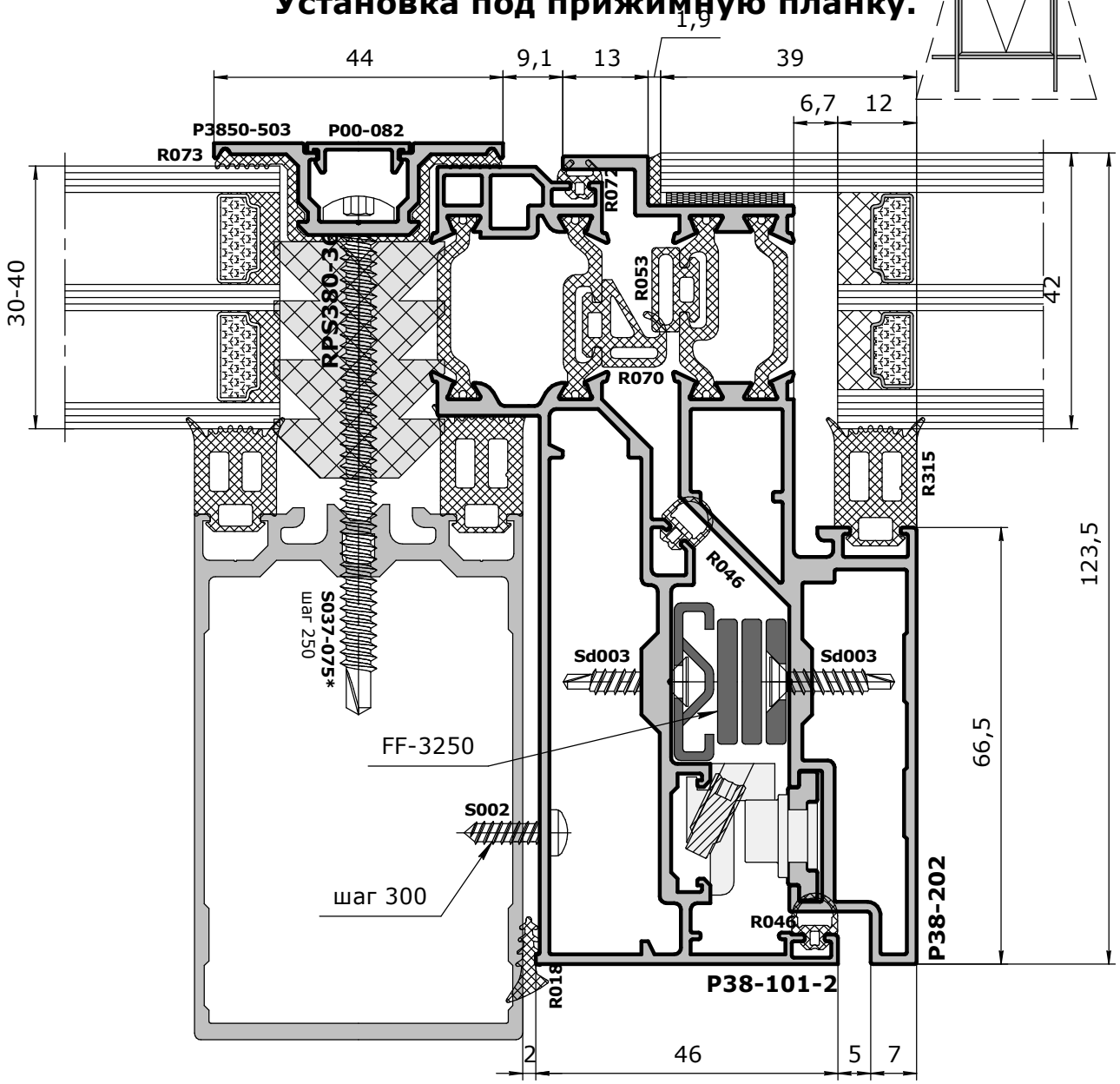

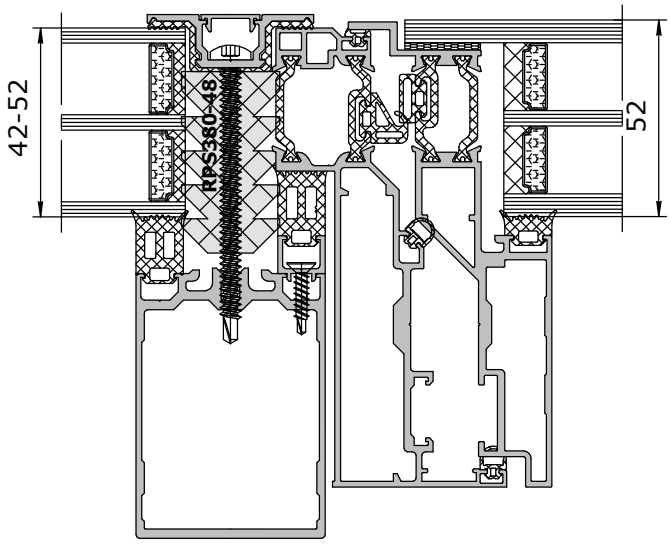

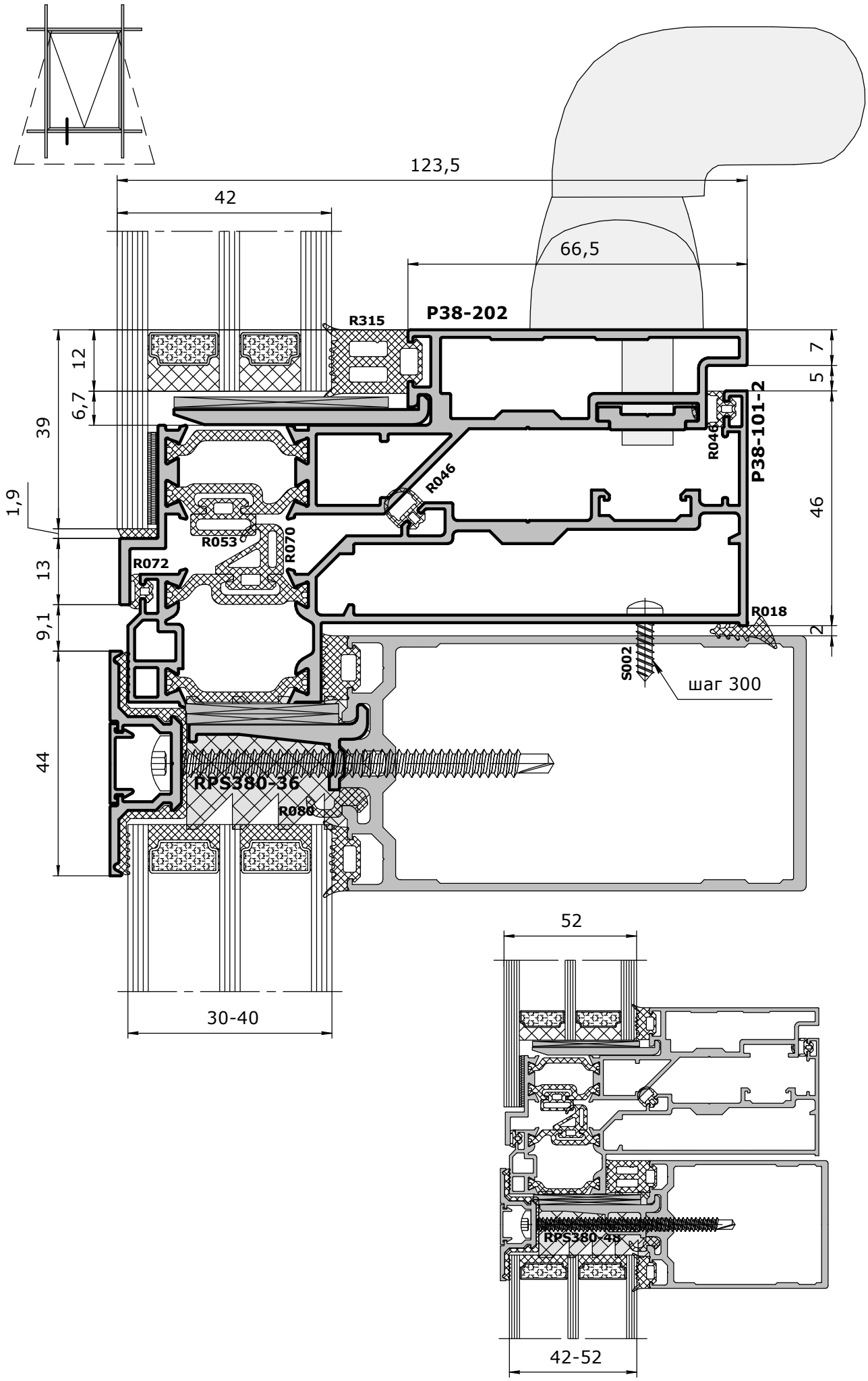
123,5
42
66,5
P38-202
R315
12
6,7
39
1,9
13
9,1
44
7
5
46
2
R046
R053
R070
R072
R018
S002
шаг 300
P38-101-2
R046
RPS380-36
R080
30-40
52
RPS380-48
42-52

сечения

стр. 04-65

Параллельно-выставное окно.
С/пакет прямой.
Установка под прижимную планку.

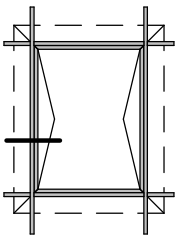

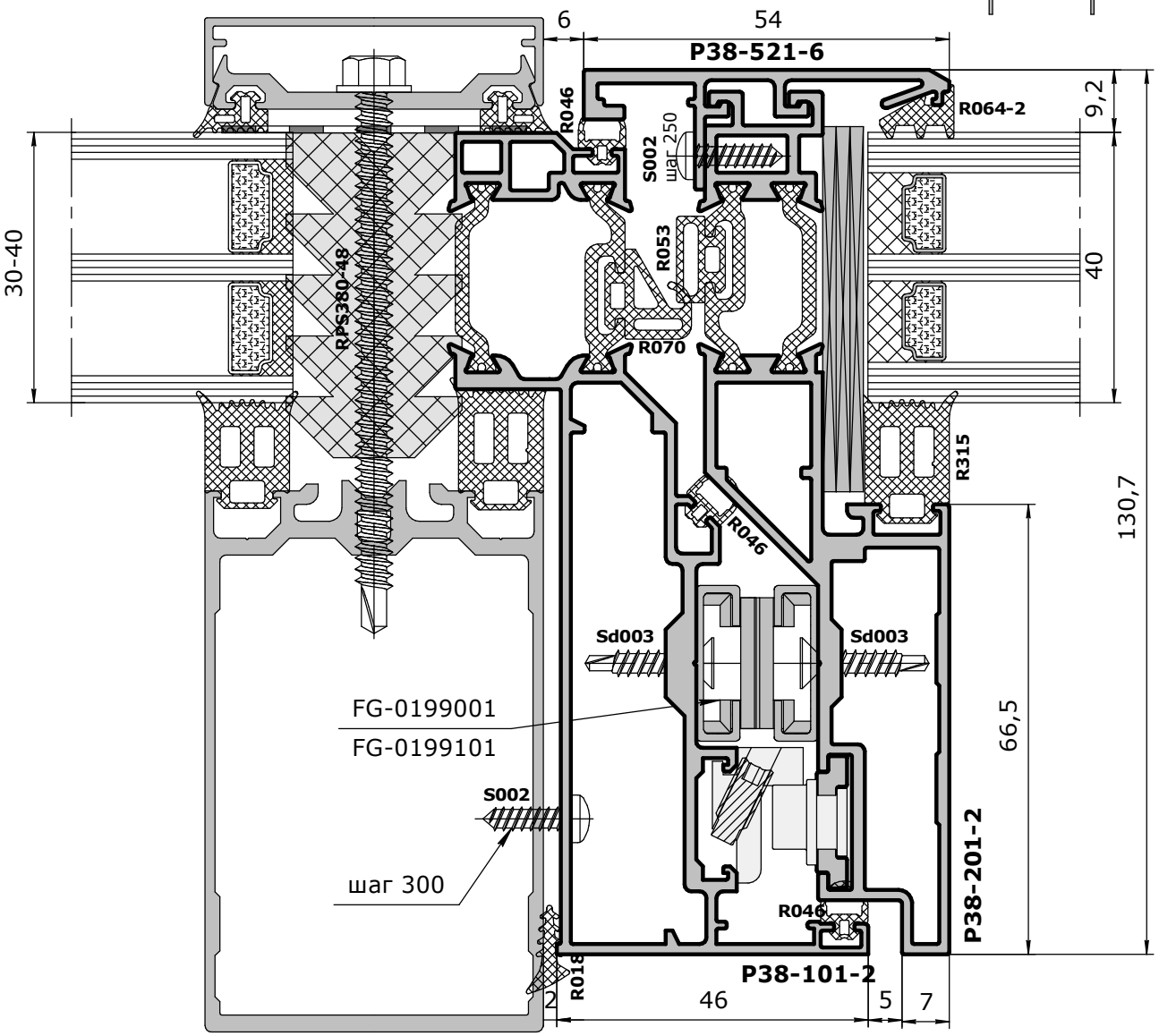

Ножницы **Giesse** для параллельно-выдвижных окон						
артикул	название	длина ножниц, мм	окрывание, мм	max. высота створки	max. ширина створки	max. вес створки
FG-0199001 (GIE4669)	ножницы параллельные 16,9	470	180	1000	1000	100
FG-0199101 (GIE4670)	ножницы двойные параллельные 16,9	940	180	2000	2000	200

Только автоматизированное открывание не менее двух приводов !!!

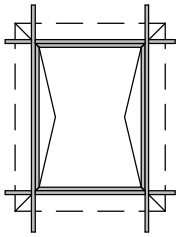

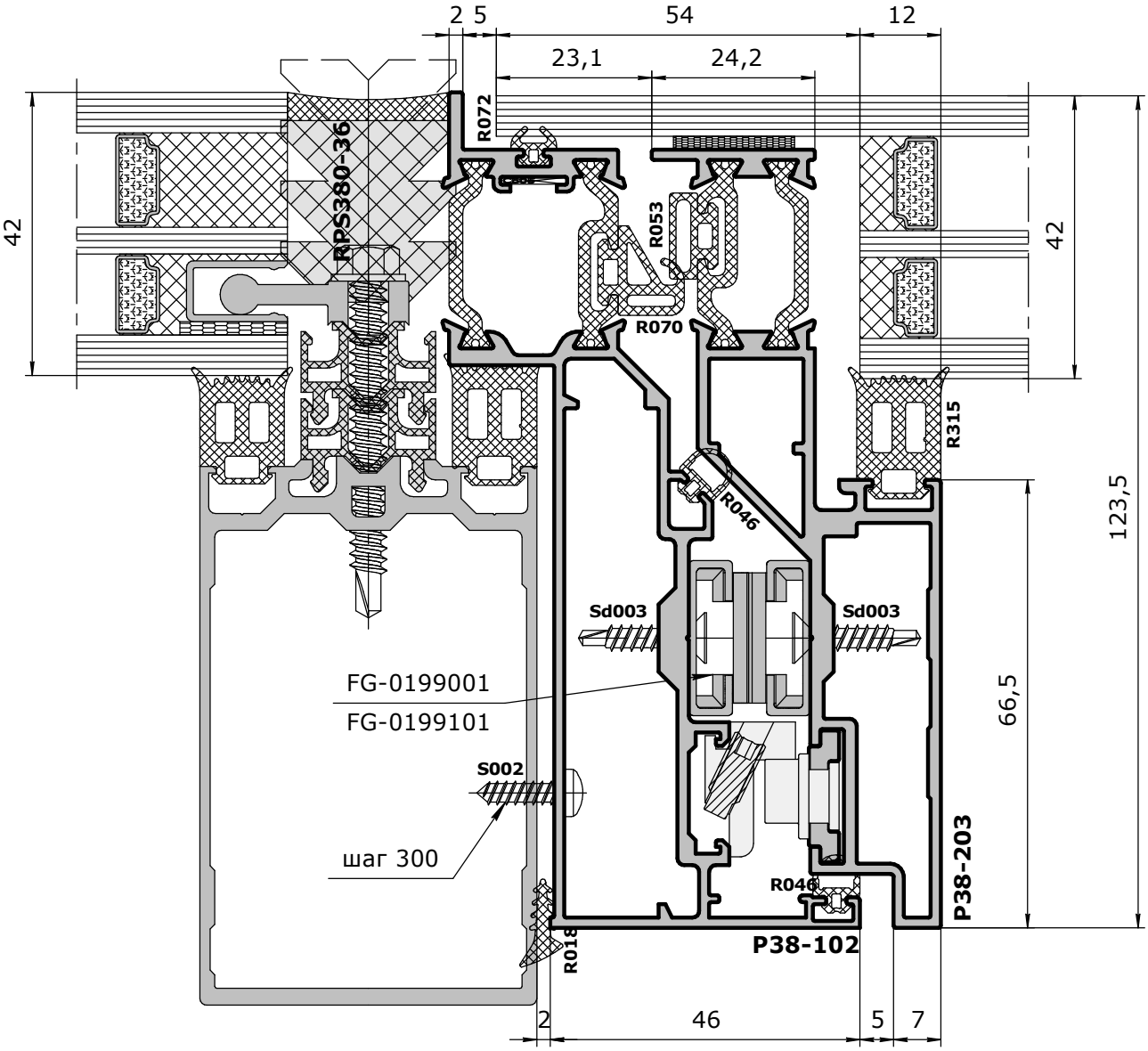

сечения

стр. 04-66

Максимальные размеры выдвижных створок

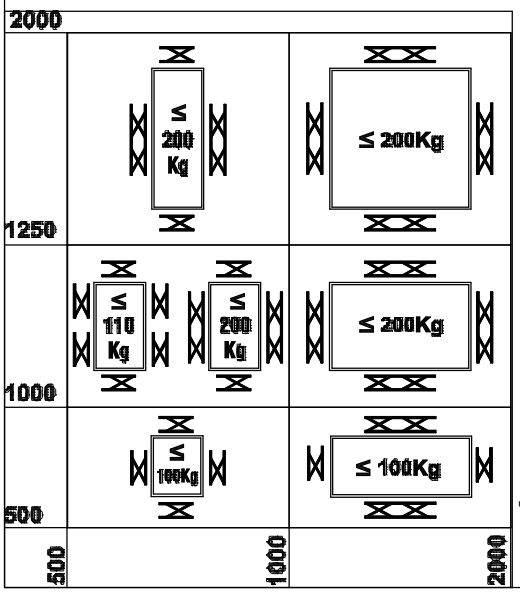

Только автоматизированное открывание!!!

Установка вентиляционной створки

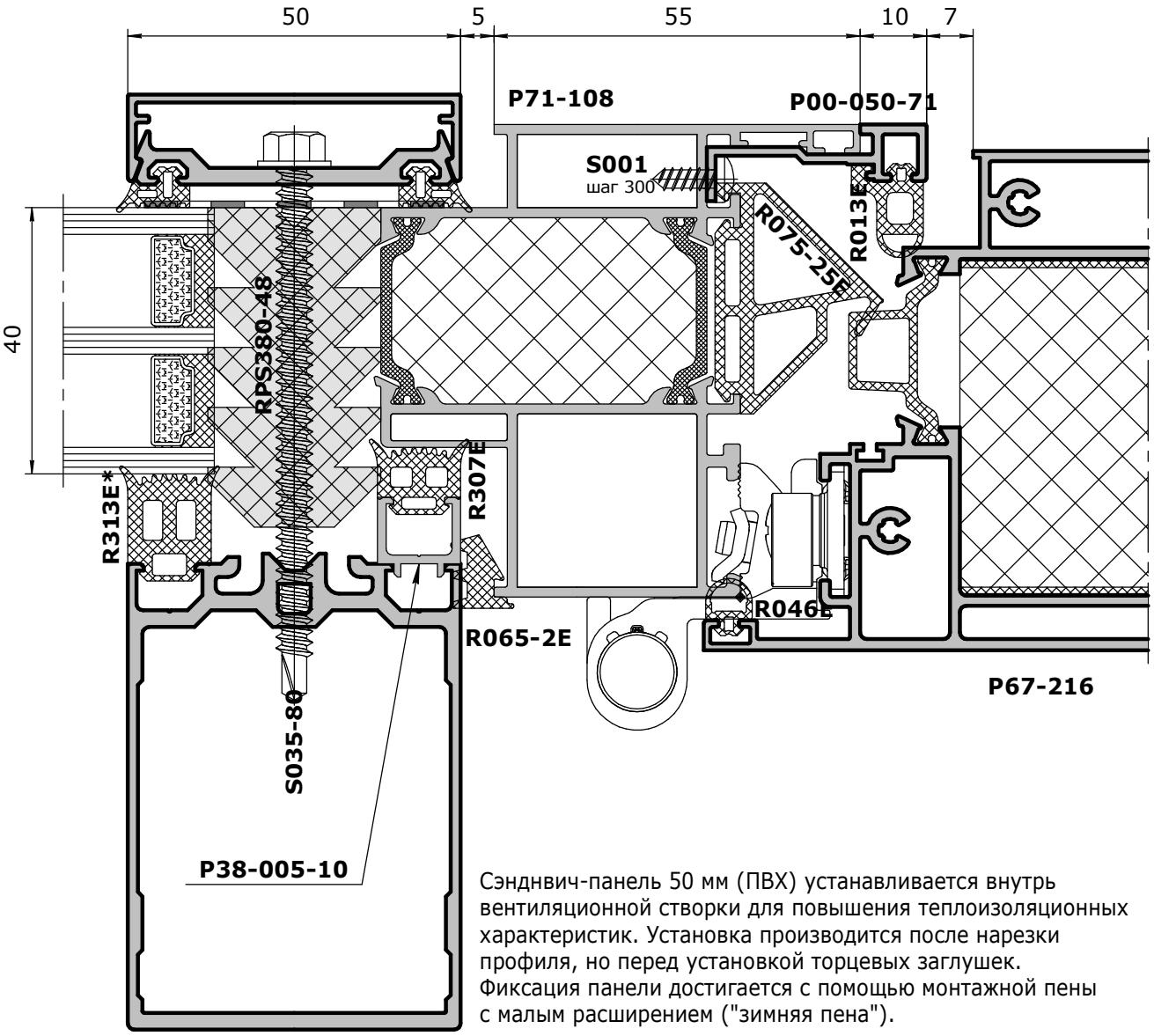

Сэнднвич-панель 50 мм (ПВХ) устанавливается внутрь вентиляционной створки для повышения теплоизоляционных характеристик. Установка производится после нарезки профиля, но перед установкой торцевых заглушек. Фиксация панели достигается с помощью монтажной пены с малым расширением ("зимняя пена").

стр. 04-67

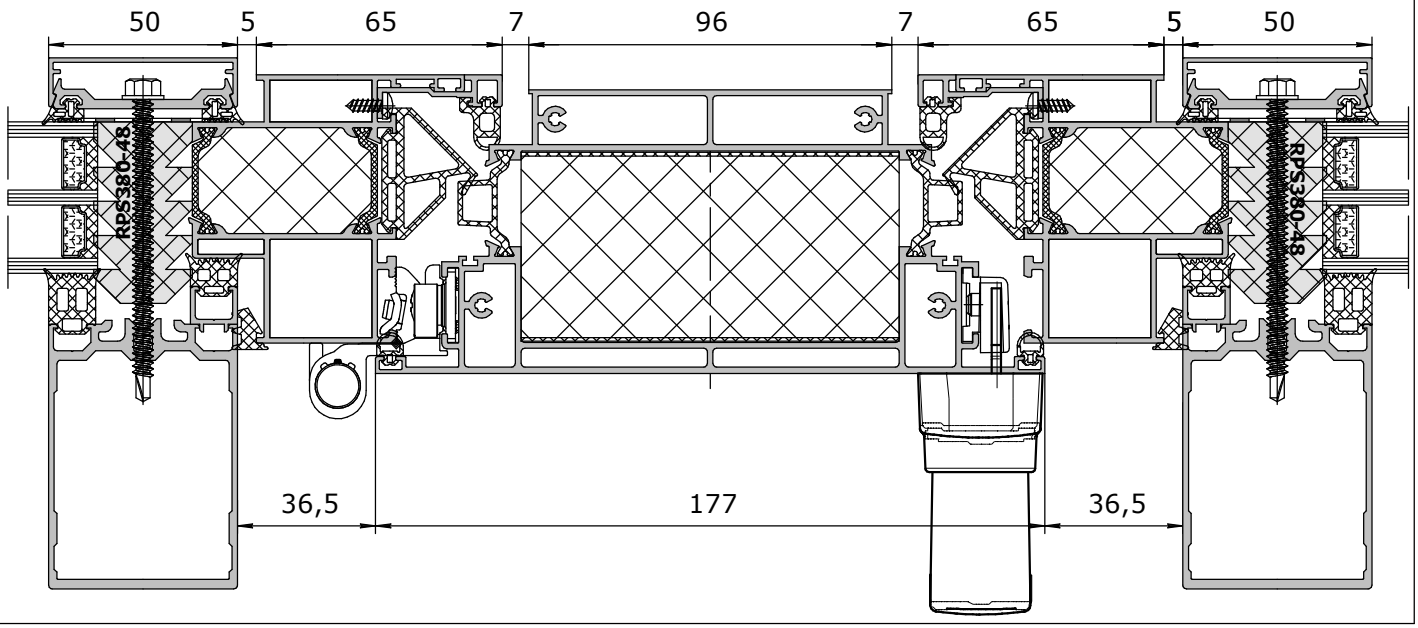

Установка торцевой заглушки

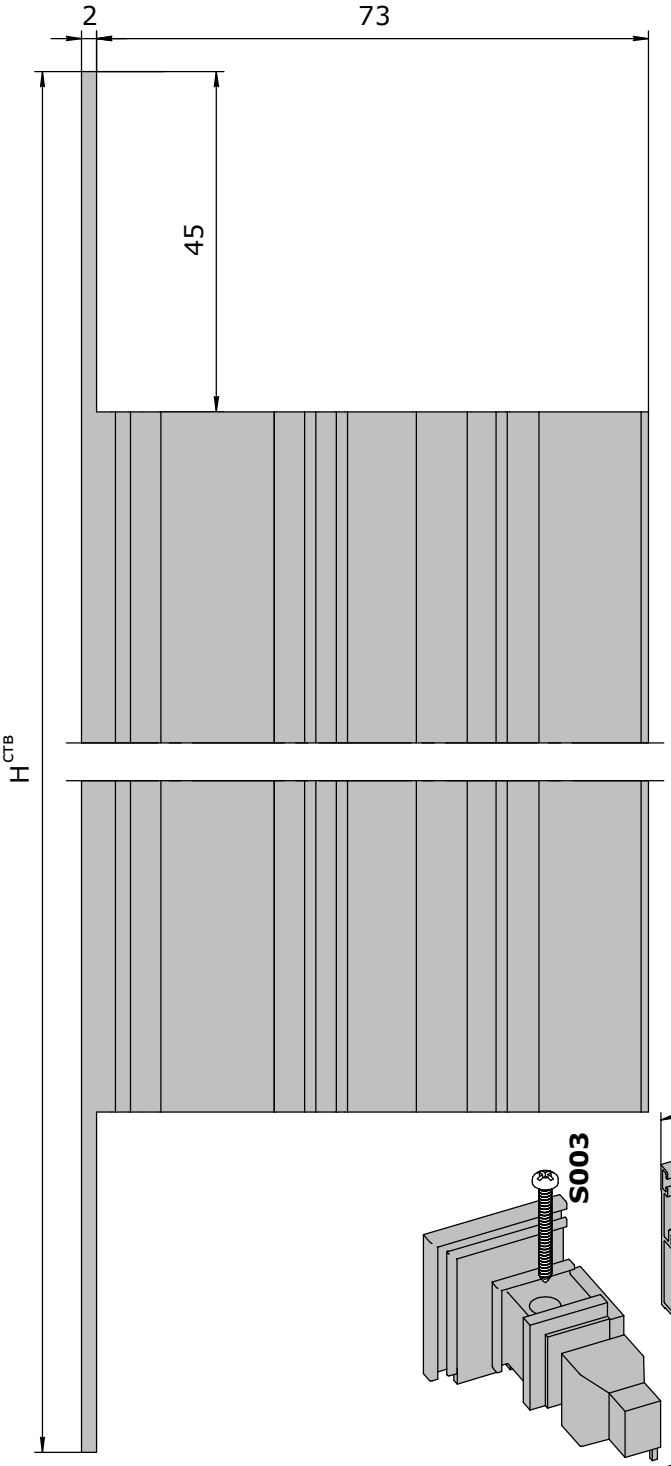

При установке угловых заглушек и торцевого профиля обязательна их дополнительная фиксация клеем

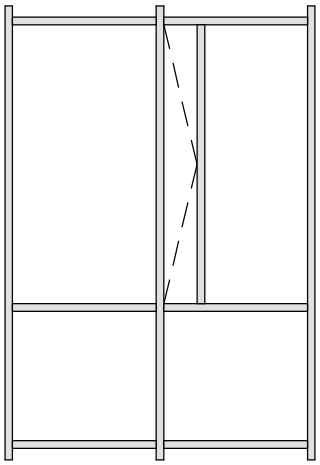

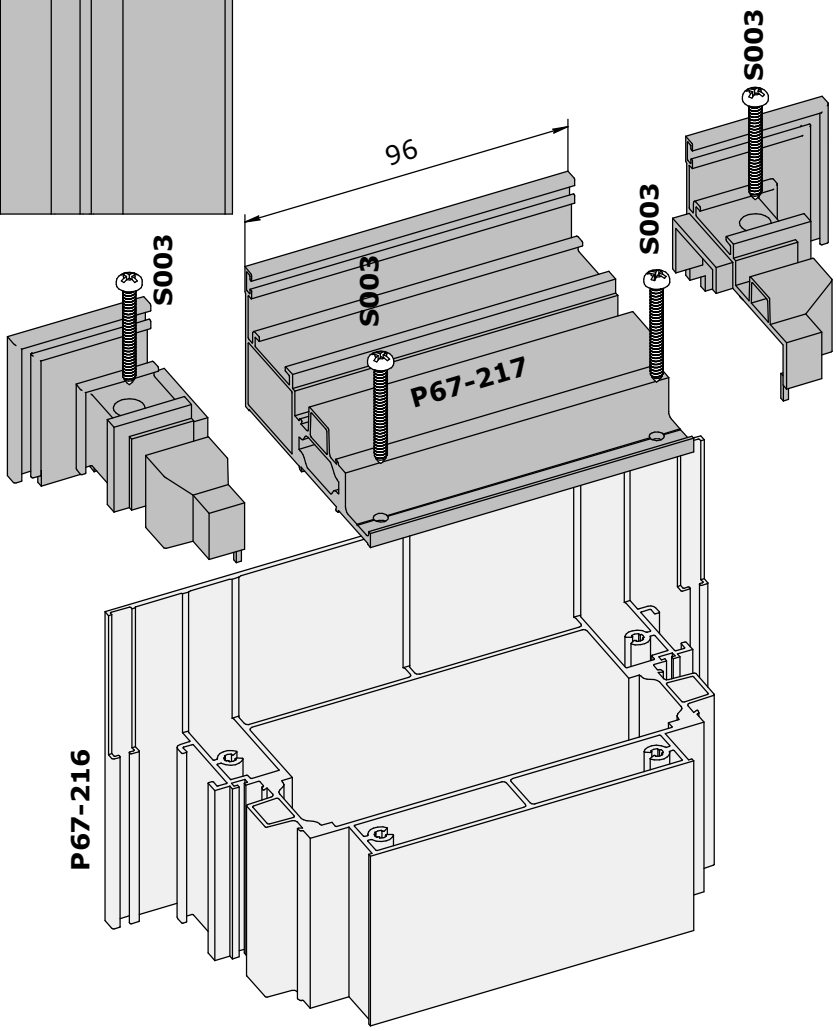

F081-71-100
заглушки угловые
вентстворки (пара)

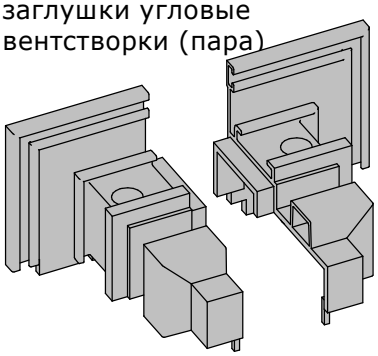

стр.
04-68

Masttech 50

дополнительные решения

стр. 05-01

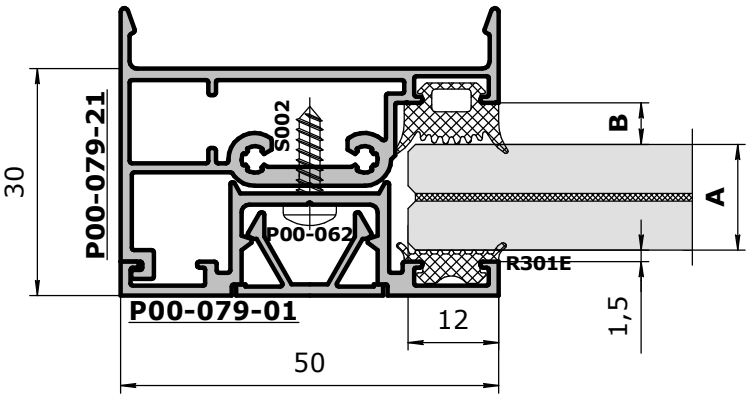

толщина заполнения **A**	внешний уплотнитель	внутренний уплотнитель **B**
6	**R301E** 1.5 мм	**R313E** - 13,5 мм
8		**R311E** - 11,5 мм
10		**R309E** - 9,5 мм
12		**R307E** - 7,5 мм
14		**R305E** - 5,5 мм
16		**R303E** - 3,5 мм
18		**R301E** - 1,5 мм

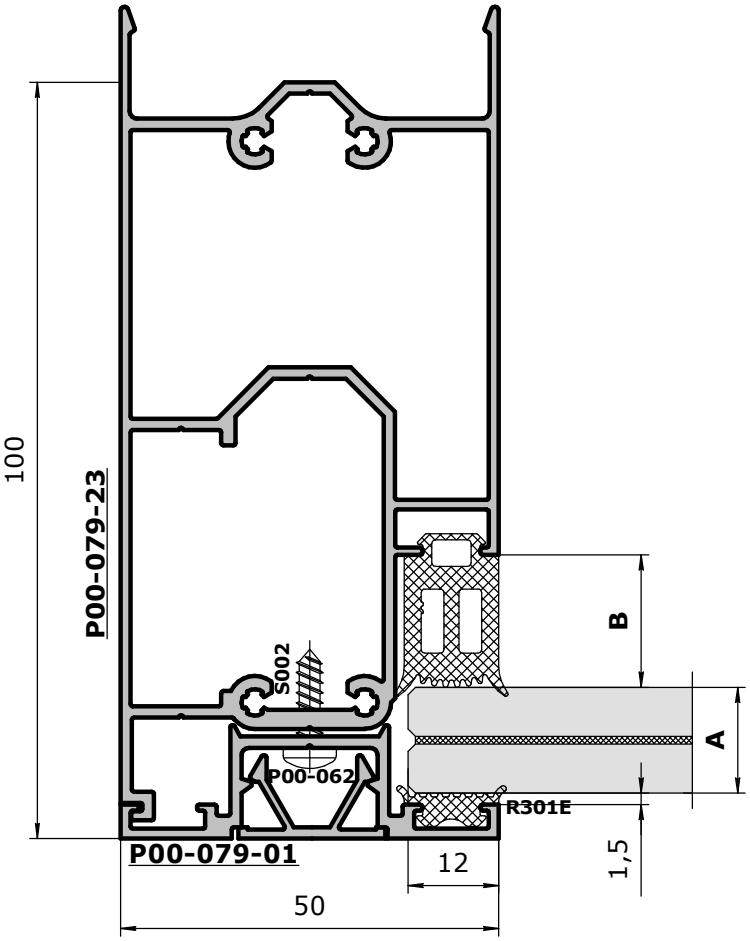

толщина заполнения **A**	внешний уплотнитель	внутренний уплотнитель **B**
2	**R309E** 9.5 мм	**R323E** - 23,5 мм
4		**R321E** - 21,5 мм
6		**R319E** - 19,5 мм
8	**R301E** 1.5 мм	**R323E** - 23,5 мм
10		**R321E** - 21,5 мм
12		**R319E** - 19,5 мм
14		**R317E** - 17,5 мм
16		**R315E** - 15,5 мм
18		**R313E** - 13,5 мм
20		**R311E** - 11,5 мм
22		**R309E** - 9,5 мм
24		**R307E** - 7,5 мм
26		**R305E** - 5,5 мм
28		**R303E** - 3,5 мм
30		**R301E** - 1,5 мм

Сборка экрана с относом 80 мм

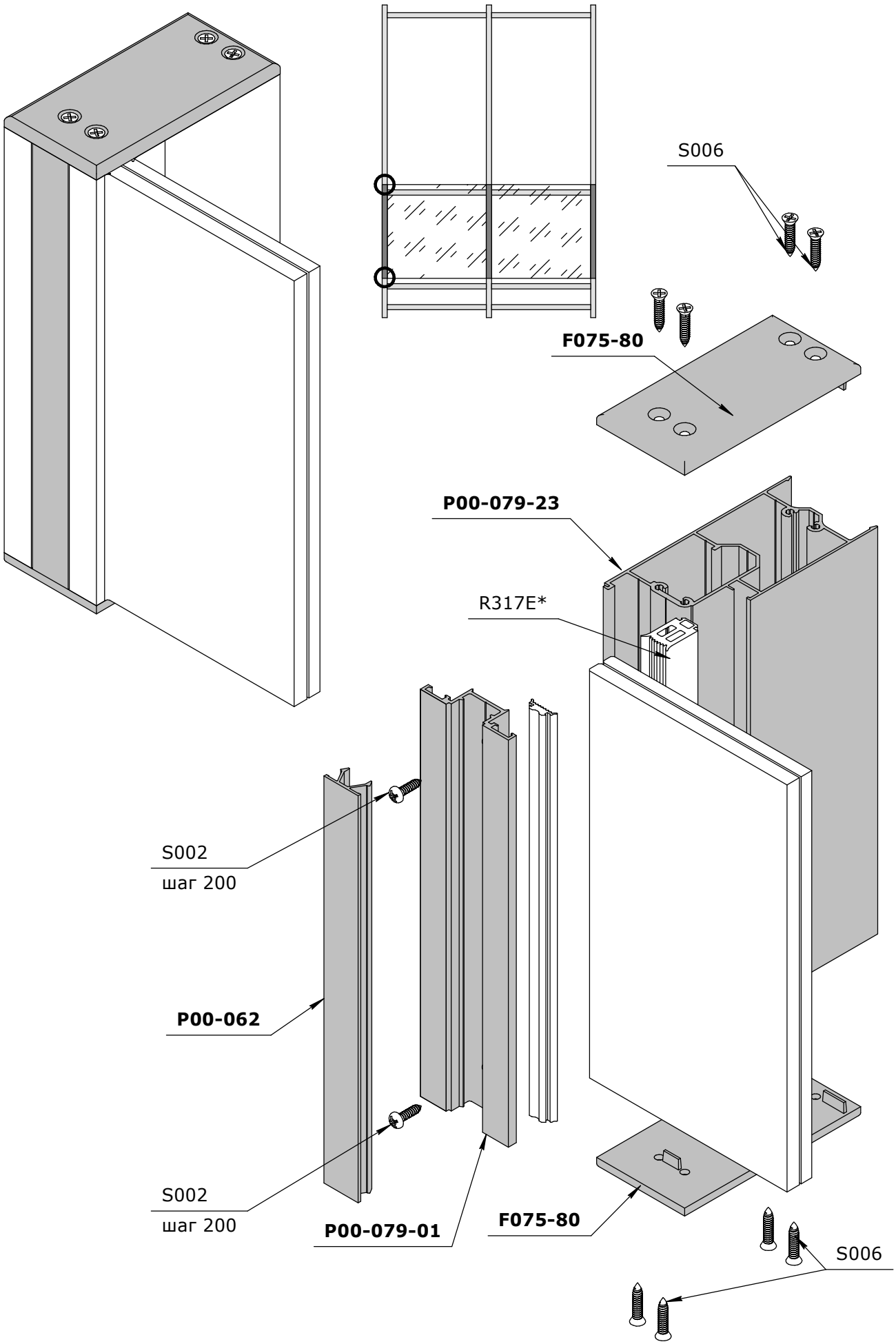

Сборка экрана с относом 10 мм

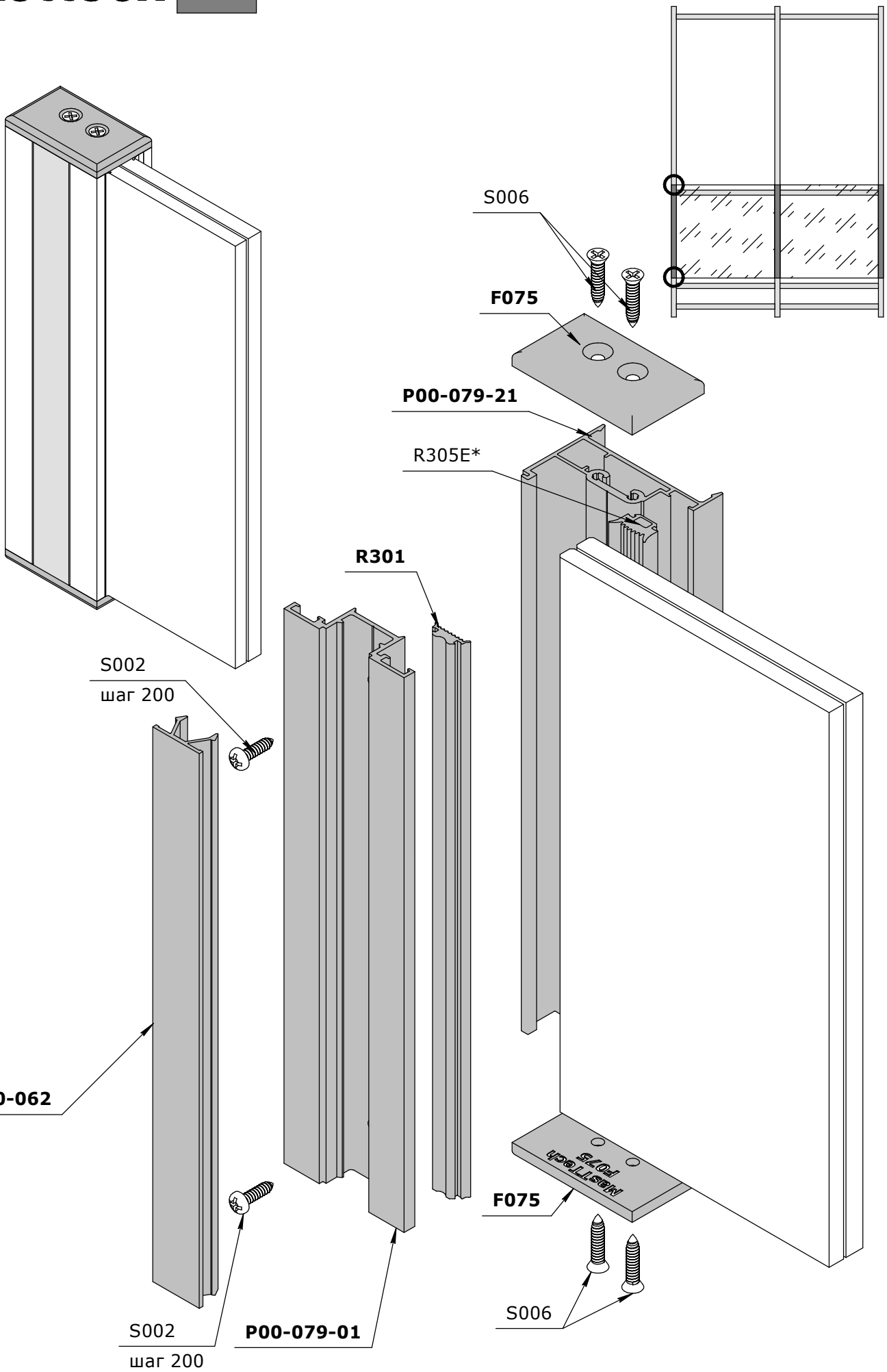

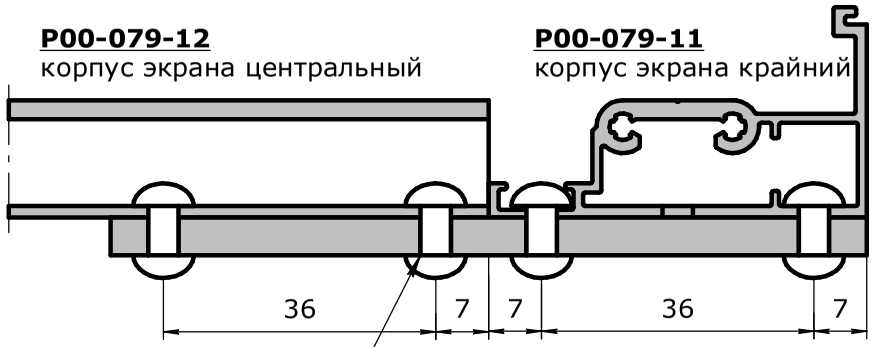

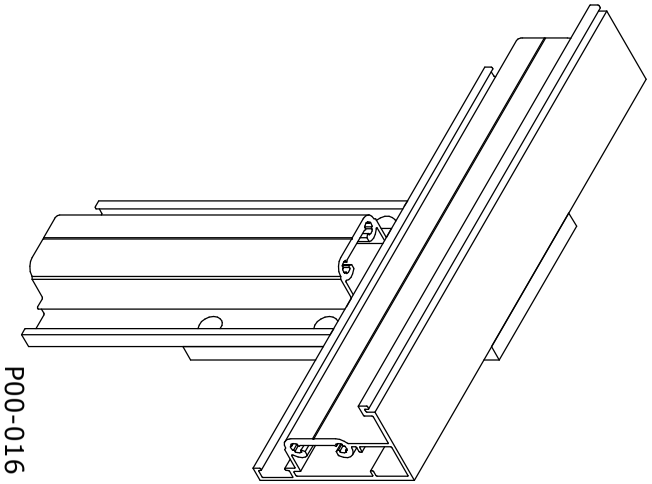

заклепка вытяжная 4х12

P00-016
полоса алюминиевая
5х50 мм L=100мм

заклепка вытяжная
d=4 мм

P00-079-21
корпус экрана крайний фасадный

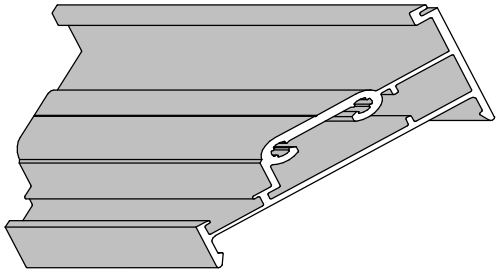

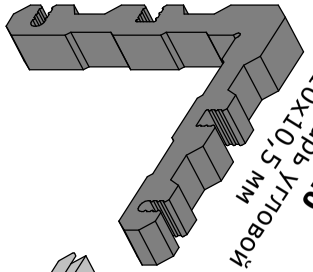

C117-10
сухарь угловой
10х10,5 мм

P00-079-12

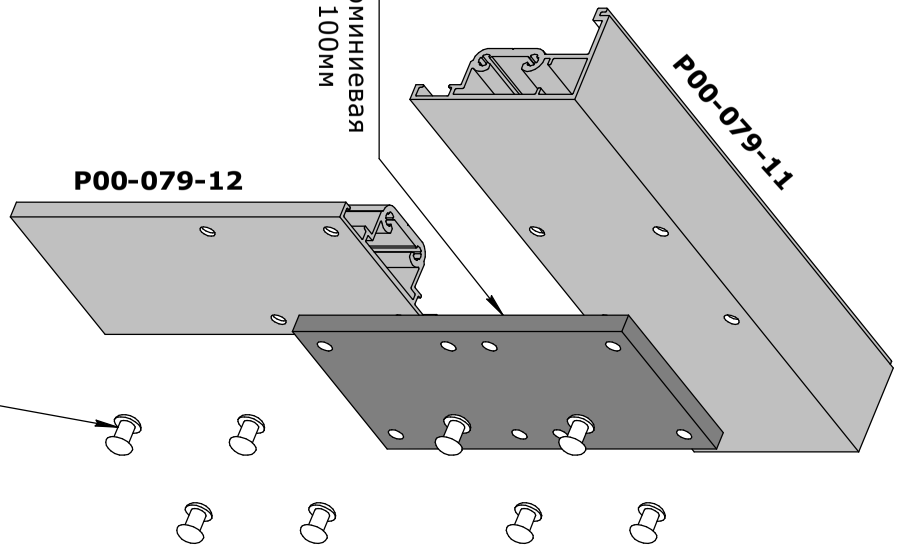

P00-079-11

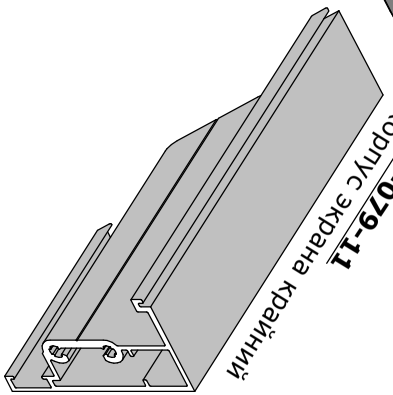

P00-079-11
корпус экрана крайний

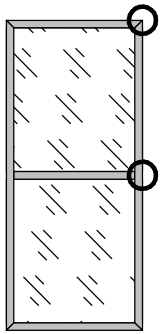

дополнительные решения

Экран с относом 10 мм
Установка на фасадные конструкции

стр. 05-05

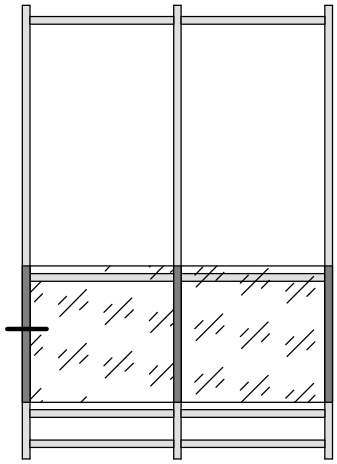

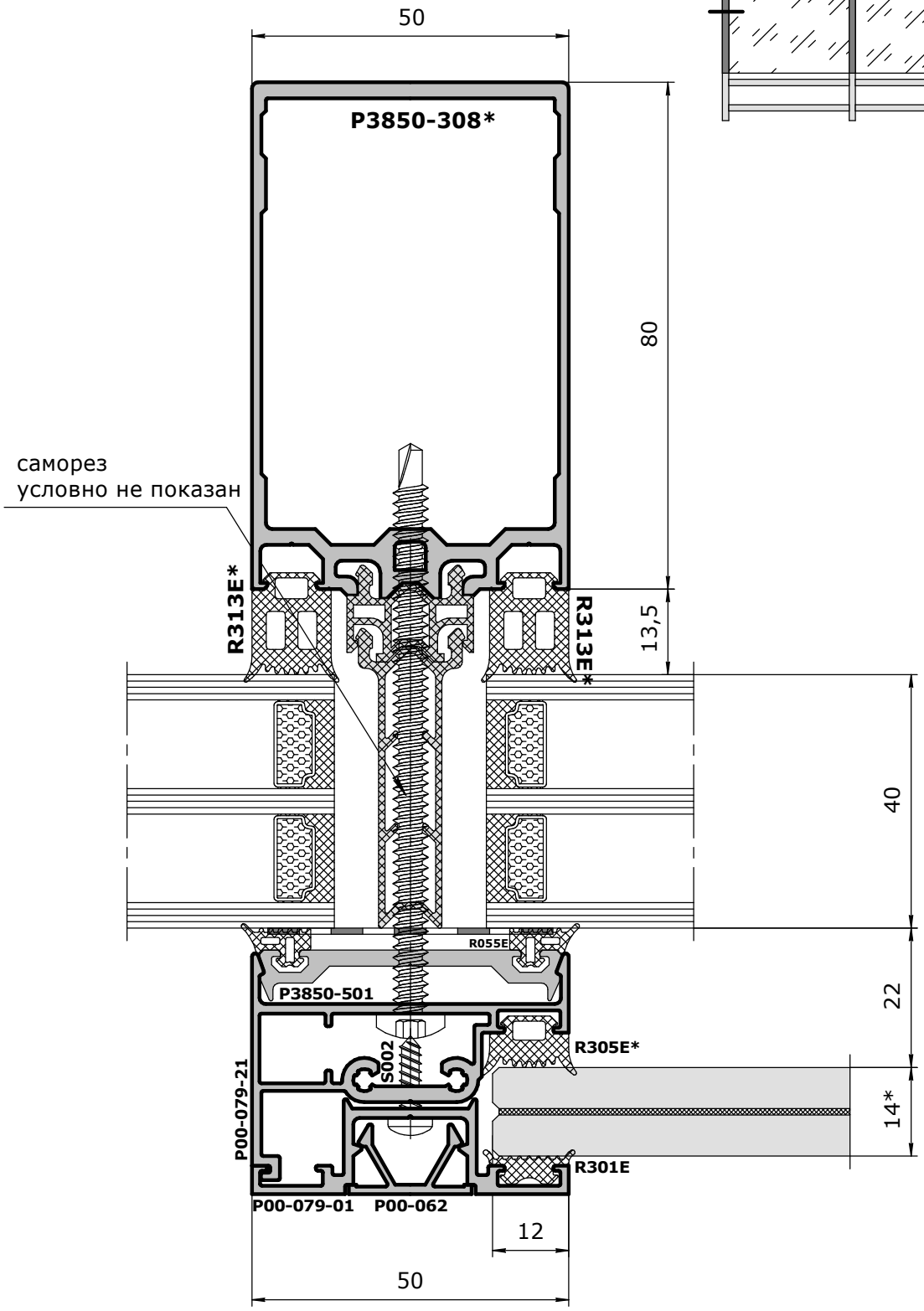

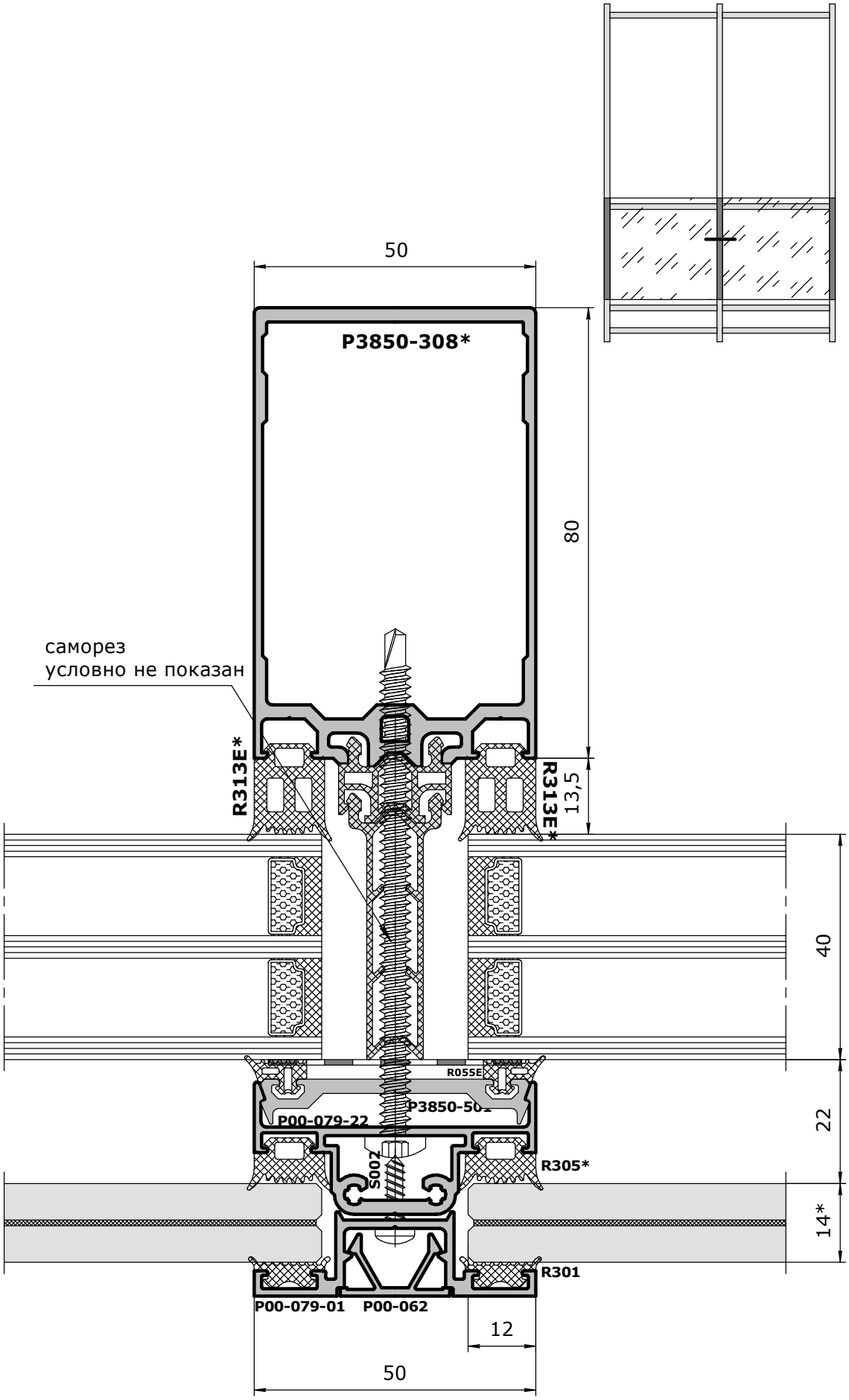

дополнительные решения

стр.
05-06

Masttech 50

Экран с относом 80 мм
Установка на фасадные конструкции

дополнительные решения

стр. 05-07

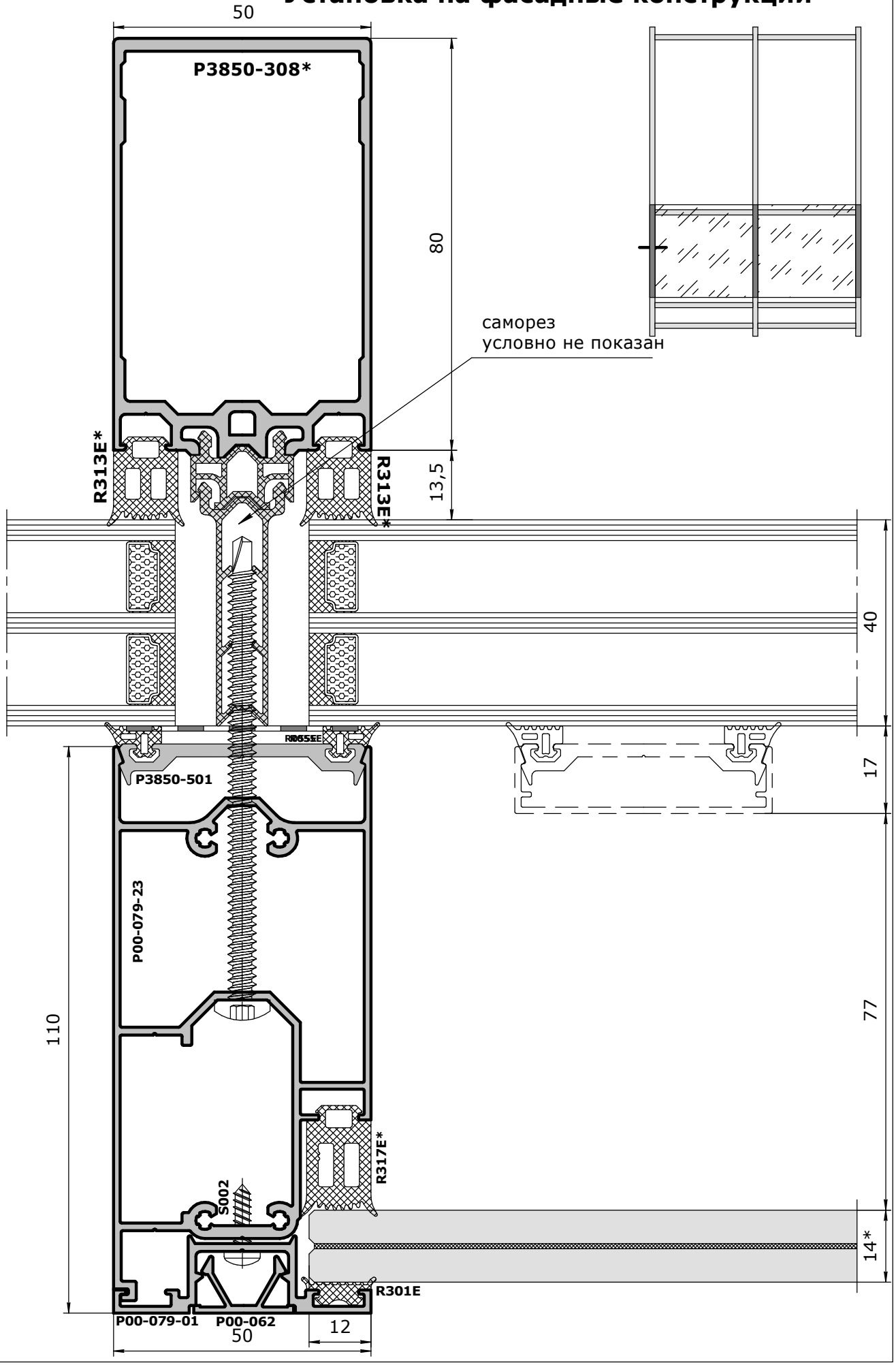

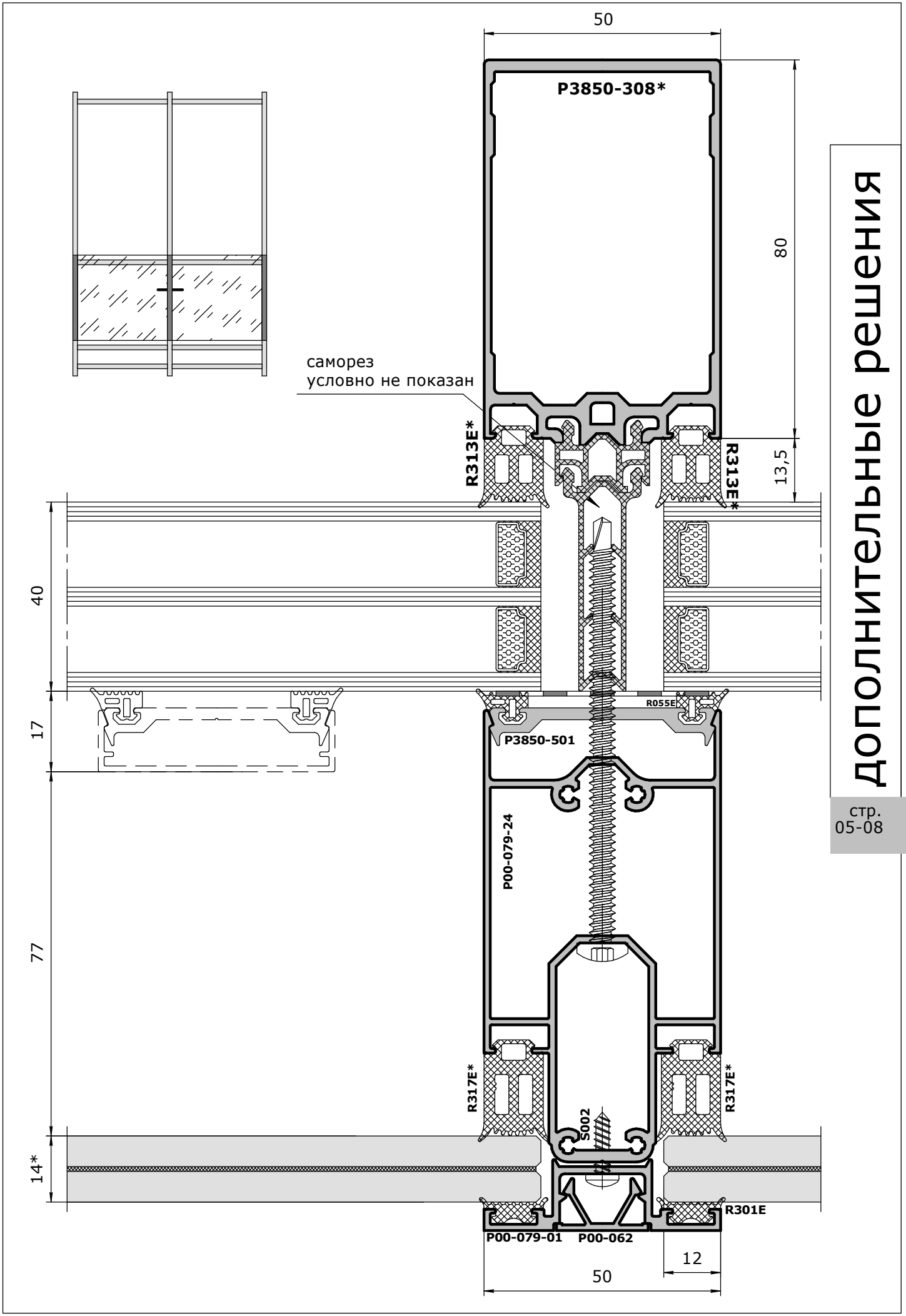

дополнительные решения

стр.
05-08

Masttech 50

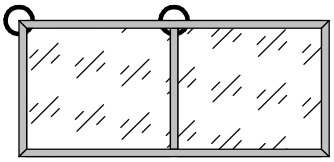

дополнительные решения

стр. 05-09

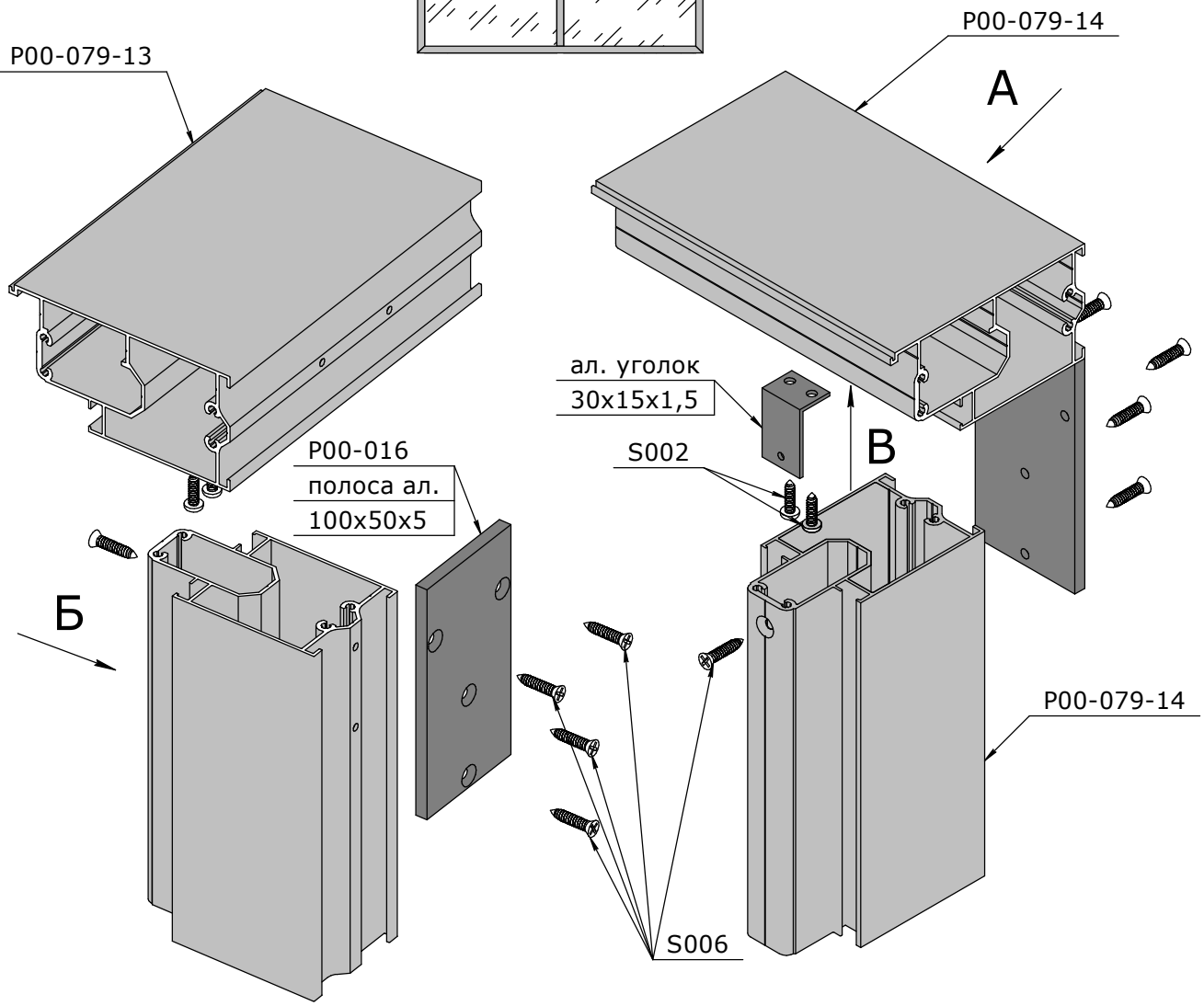

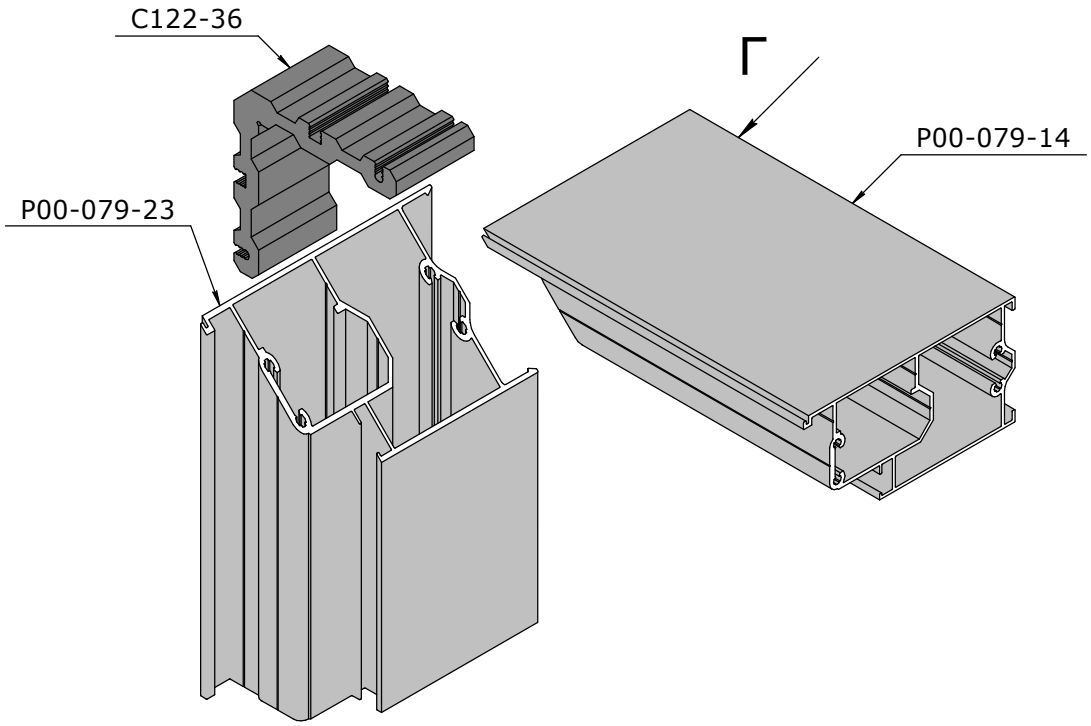

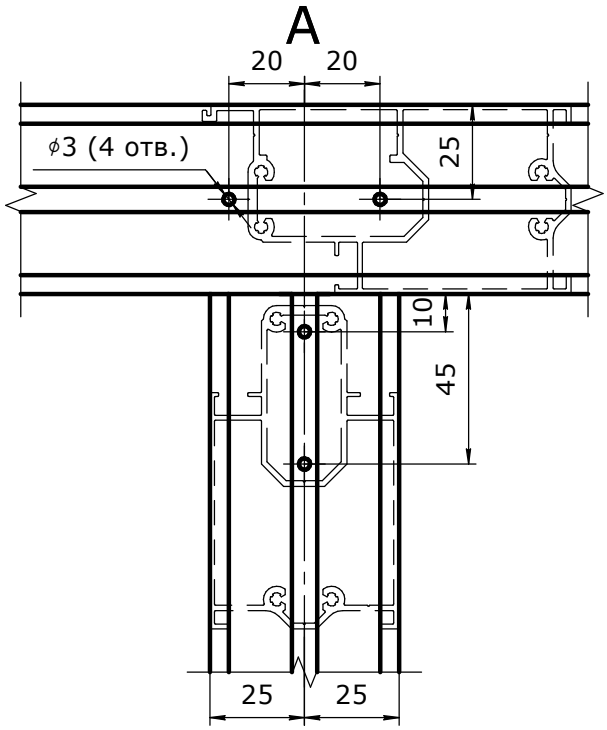

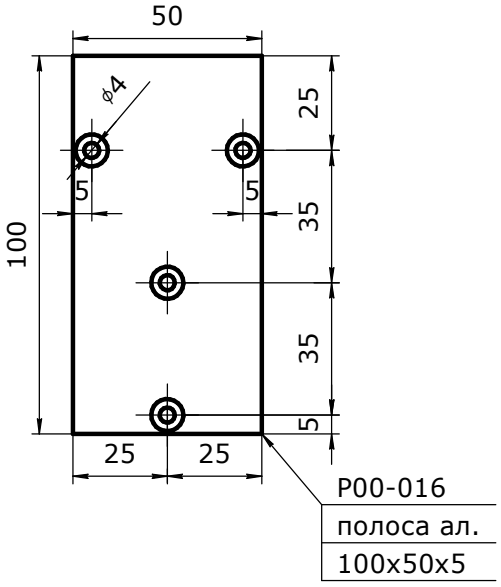

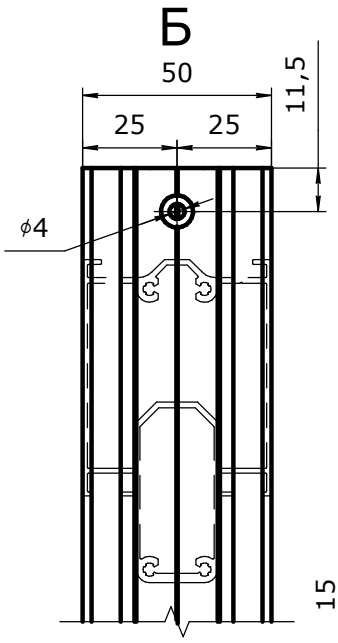

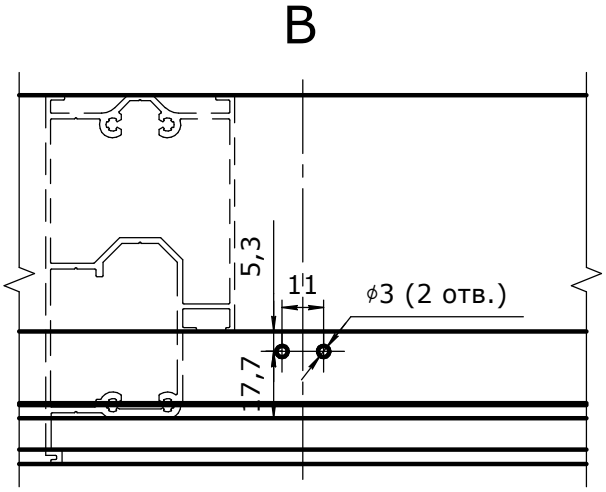

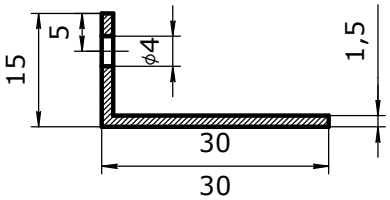

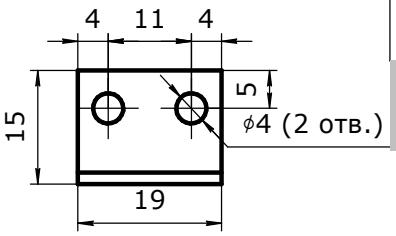

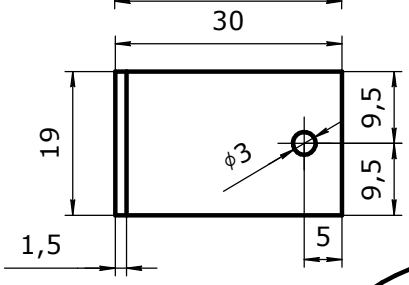

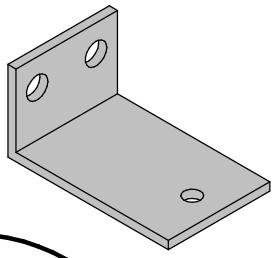

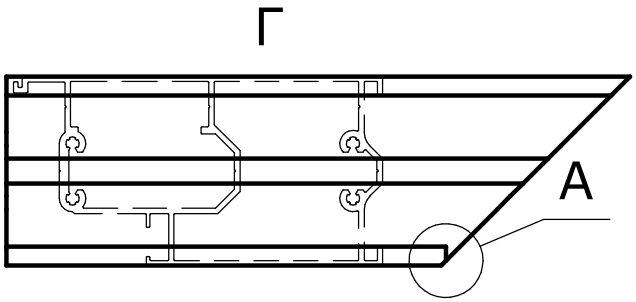

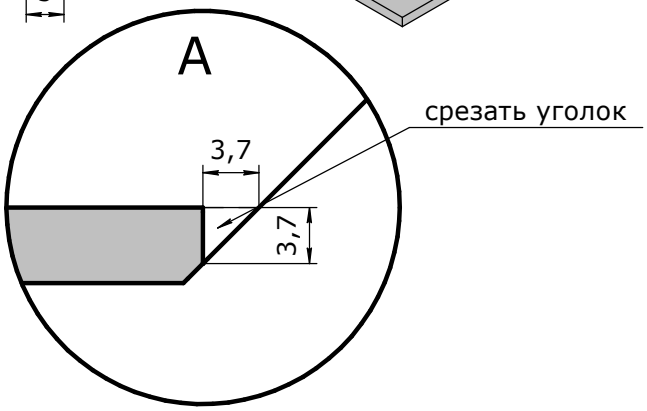

дополнительные решения

Центральный офис

117638, Россия, г. Москва, ул. Одесская 2
+7 (499) 558-18-67
www.masttech.ru
info@masttech.ru

Производственная площадка

144002, Россия, Московская обл., г. Электросталь, ул. Горького, д. 38

Заказчик ООО "МасТТех"